D 9	3357	G 8	3373	C 9	3381	B14	3391	J11	3397	I14	6212	C10	6214	J 3	6215	J13	6239	J 7	6252	G 9
D 8	3358	F 9	3375	D 9	3382	D14	3392	K12	3398	J13	6212	A 9	6214	H 3	6215	J15	6240	B14	6255	F11
E 8	3359	G 9	3376	E10	3384	C15	3393	J14	3399	K14	6213	C 4	6214	E 8	6216	G 4	6241	D14	6256	E10
E 8	3360	F10	3378	C12	3385	C15	3394	J12	6211	F12	6213	B 9	6214	F 7	6217	J10	6249	D 4	6257	E11
E 9	3370	D 9	3379	C12	3386	E14	3395	J14	6212	A 7	6213	C 6	6215	H10	6218	C13	6250	E 3	6258	C12
F 8	3372	B10	3380	C13	3387	E15	3396	I15	6212	C 2	6213	C 5	6215	F 9	6238	H 8	6251	E 4	6259	C12

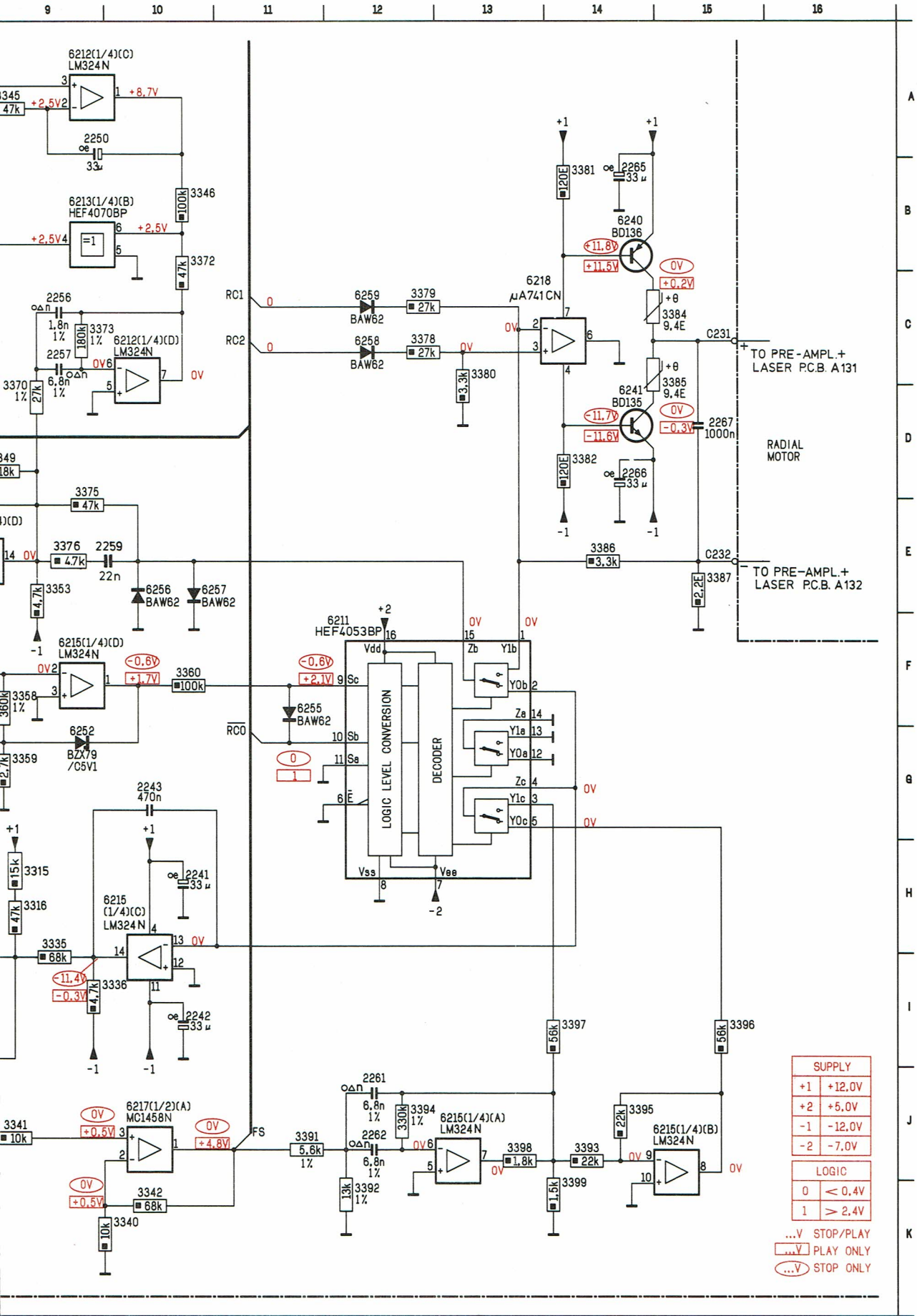

30 642 D12/D

SERVO 2

2233	E 3	2241	H10	2250	A 9	2262	J12	3280	B 3	3287	F 5	3299	I 3	3306	J 3	3315	H 9	3324	B 6	3336	I10	33							
2235	B 4	2242	I10	2251	D 8	2265	B14	3281	D 3	3288	F 5	3300	H 2	3307	J 4	3316	H 9	3325	B 7	3340	K10	33							
2236	B 6	2243	G10	2256	C 9	2266	D14	3282	C 3	3291	G 3	3301	I 2	3308	K 8	3318	H 8	3326	B 7	3341	J 9	33							
2237	B 6	2244	D 8	2257	C 9	2267	D15	3283	C 3	3292	G 3	3302	H 4	3311	E 7	3319	H 8	3327	C 7	3342	K10	33							
2238	B 6	2246	F 8	2259	E 9	3276	G 2	3284	E 4	3293	G 6	3304	J 2	3312	F 7	3320	I 8	3328	C 8	3345	A 9	33							
2239	B 7	2247	G 8	2261	J12	3279	A 3	3285	D 4	3298	I 5	3305	K 2	3313	F 8	3323	C 6	3335	H 9	3346	B10	33							

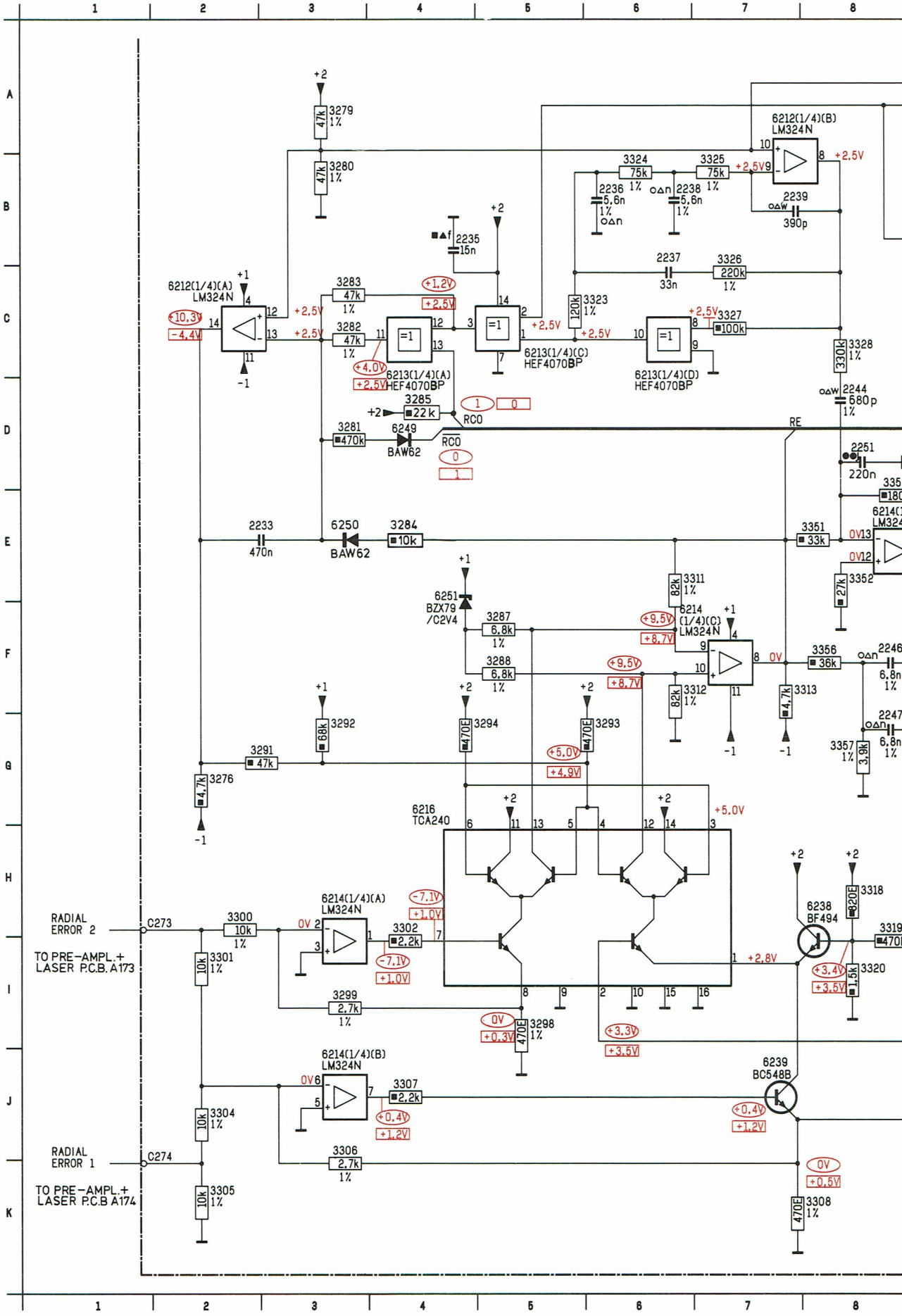

| | | |

DECODING 1

ITEM	CD
1651	J03
1654	G06
1657	K09
1658	K09
1660	K08
2651	C01
2652	E01
2653	C03
2655	C03
2656	F02
2658	F03
2659	E03
2661	B04
2662	B05
2664	A06
2665	C06
2666	A07
2670	A09
2671	B09
2673	C09
2675	C12
2677	B13
2679	J02
2680	K02
2681	I02
2683	I03
2688	G06
2689	I03
2691	F13
2692	F13
2695	D15
2696	E16
2706	I06
3612	A06
3651	C02
3652	C01
3653	C02
3654	C02
3657	D01
3658	E01
3659	D03
3660	E01
3661	E01
3662	F02
3664	B05
3666	C06
3669	B07
3670	B07
3671	C07
3673	B08
3675	B08
3677	C08
3679	B09
3680	C09
3682	B11
3683	A13
3684	C12
3685	C13
3686	B13
3687	B13
3688	B14
3690	B15
3691	B15
3692	A13
3693	A14
3695	J03
3696	J08
3697	J07
3698	J08
3699	J06
3701	D06
3702	E08
3703	E09
3705	F06
3706	G06
3707	D14
3708	F14
3709	F13
3710	E14
3711	E14
3712	D12
3713	I07
5651	F03
6651	B03
6652	H02
6652	J01
6654	H05
6655	B14
6657	E06
6658	D08
6660	H10
6660	F07
6661	F10
6662	F10
6663	E11
6663	H09
6664	E13
6665	E16
6666	F12
6666	H12
6667	K11
6668	K13
6680	B08
6681	B08
6685	J09
6686	J08
6687	F14
6688	F15
6690	F02
6694	B10
6695	B10
6696	C11
6698	B12
6699	B12
6700	A12
6701	B12
6705	I03
6706	J06
6707	J06
6708	K08
6709	K07
6710	K07
6715	H03

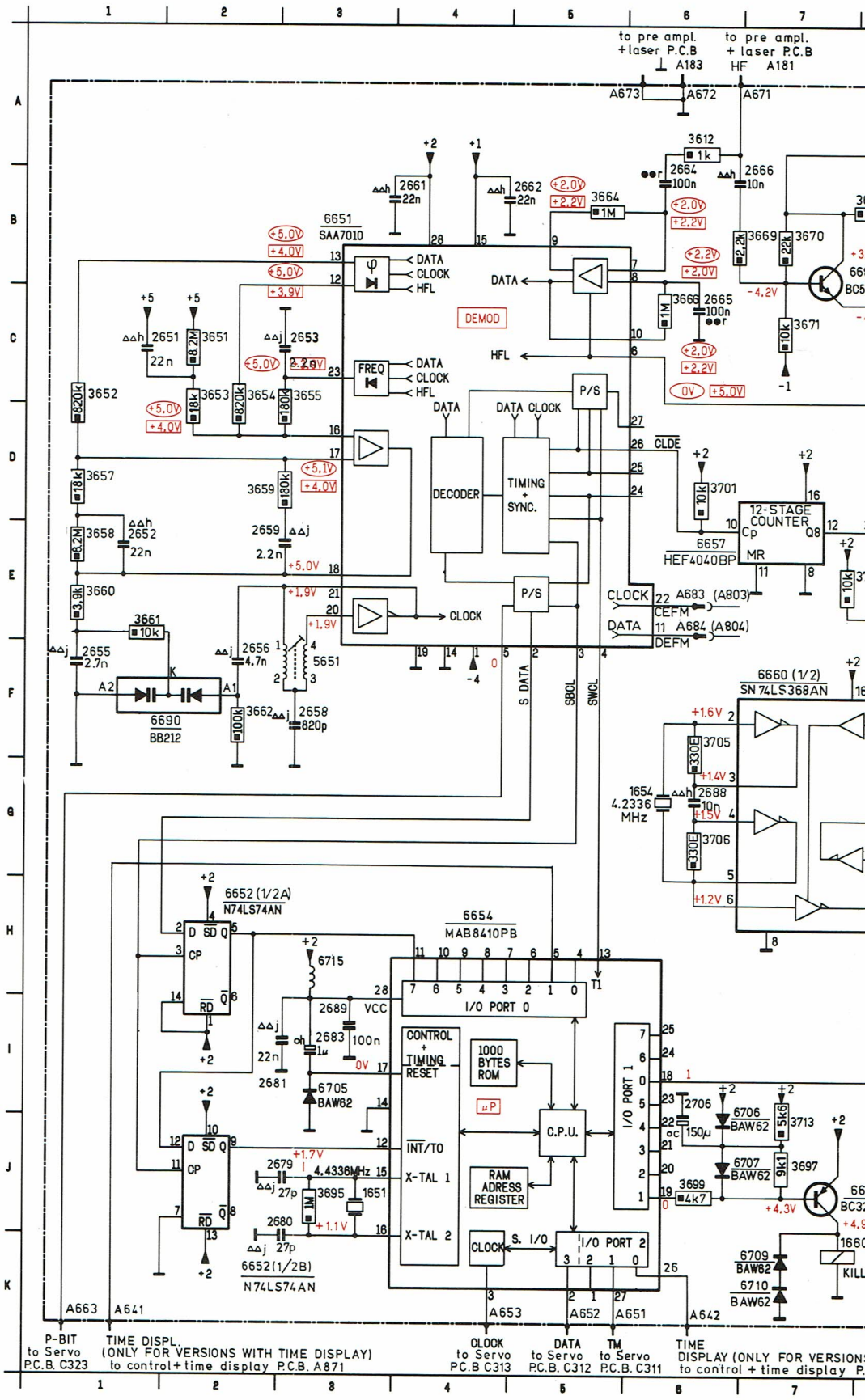

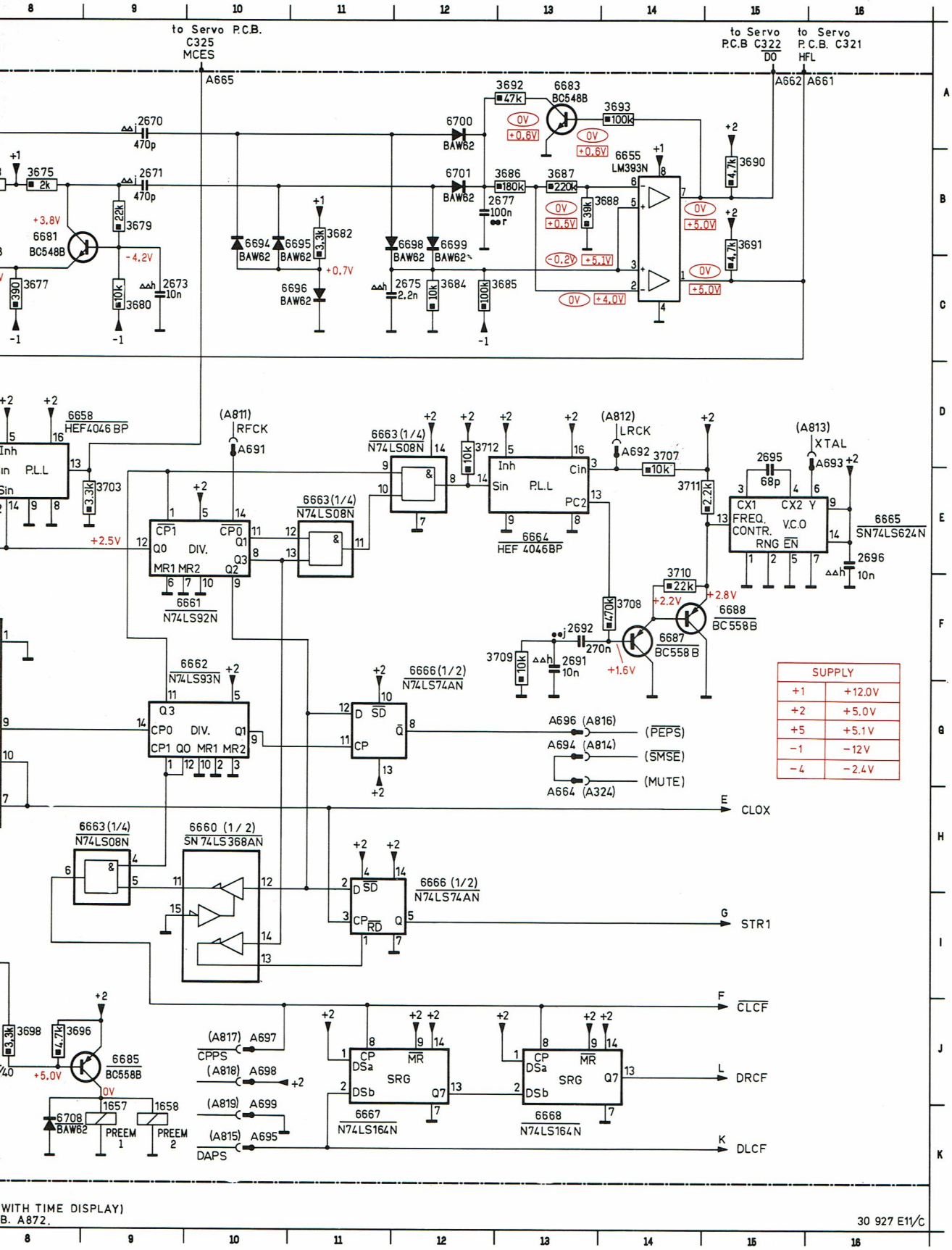

WITH TIME DISPLAY)
B. A872.

30 927 E11/C

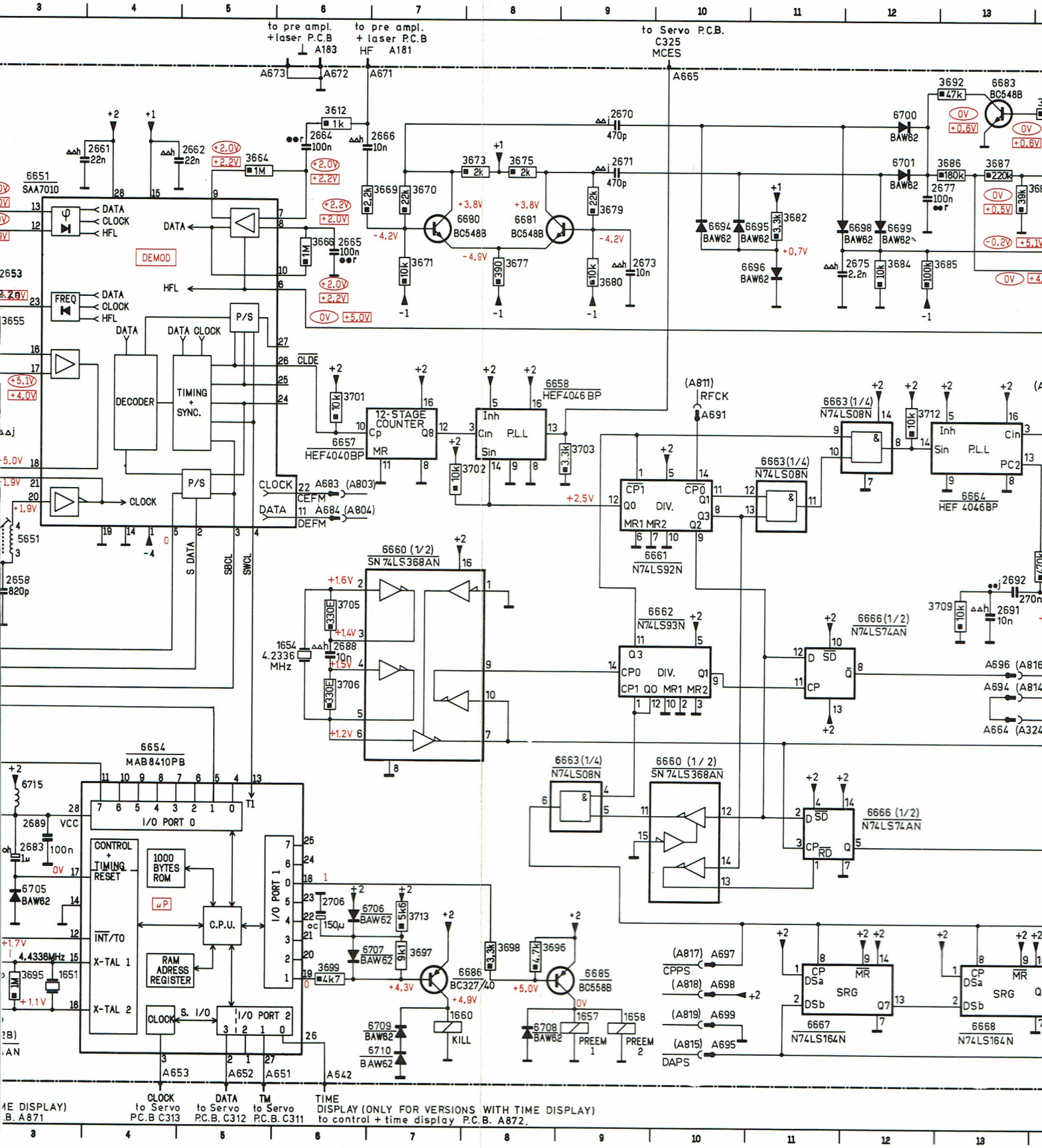

to pre ampl. + laser P.C.B A183
to pre ampl. + laser P.C.B HF A181
to Servo P.C.B. C325 MCES
6651 SAA7010
DEMOD
DATA
CLOCK
HFL
FREQ
DECODER
TIMING + SYNC.
P/S
CLDE
12-STAGE COUNTER
6657 HEF4040BP
6658 HEF4046 BP
P.L.L
6663 (1/4) N74LS08N
6664 HEF 4046BP
6661 N74LS92N
6660 (1/2) SN 74LS368AN
6662 N74LS93N
6666 (1/2) N74LS74AN
6654 MAB8410PB
I/O PORT 0
I/O PORT 1
I/O PORT 2
CONTROL + TIMING RESET
1000 BYTES ROM
C.P.U.
RAM ADRESS REGISTER
X-TAL 1
X-TAL 2
4.4336MHz
6686 BC327/40
6685 BC558B
KILL
PREEM 1
PREEM 2
6667 N74LS164N
6668 N74LS164N
SRG
CPPS
DAPS
CLOCK to Servo P.C.B C313
DATA to Servo P.C.B. C312
TM to Servo P.C.B. C311
TIME DISPLAY (ONLY FOR VERSIONS WITH TIME DISPLAY) to control + time display P.C.B. A872.

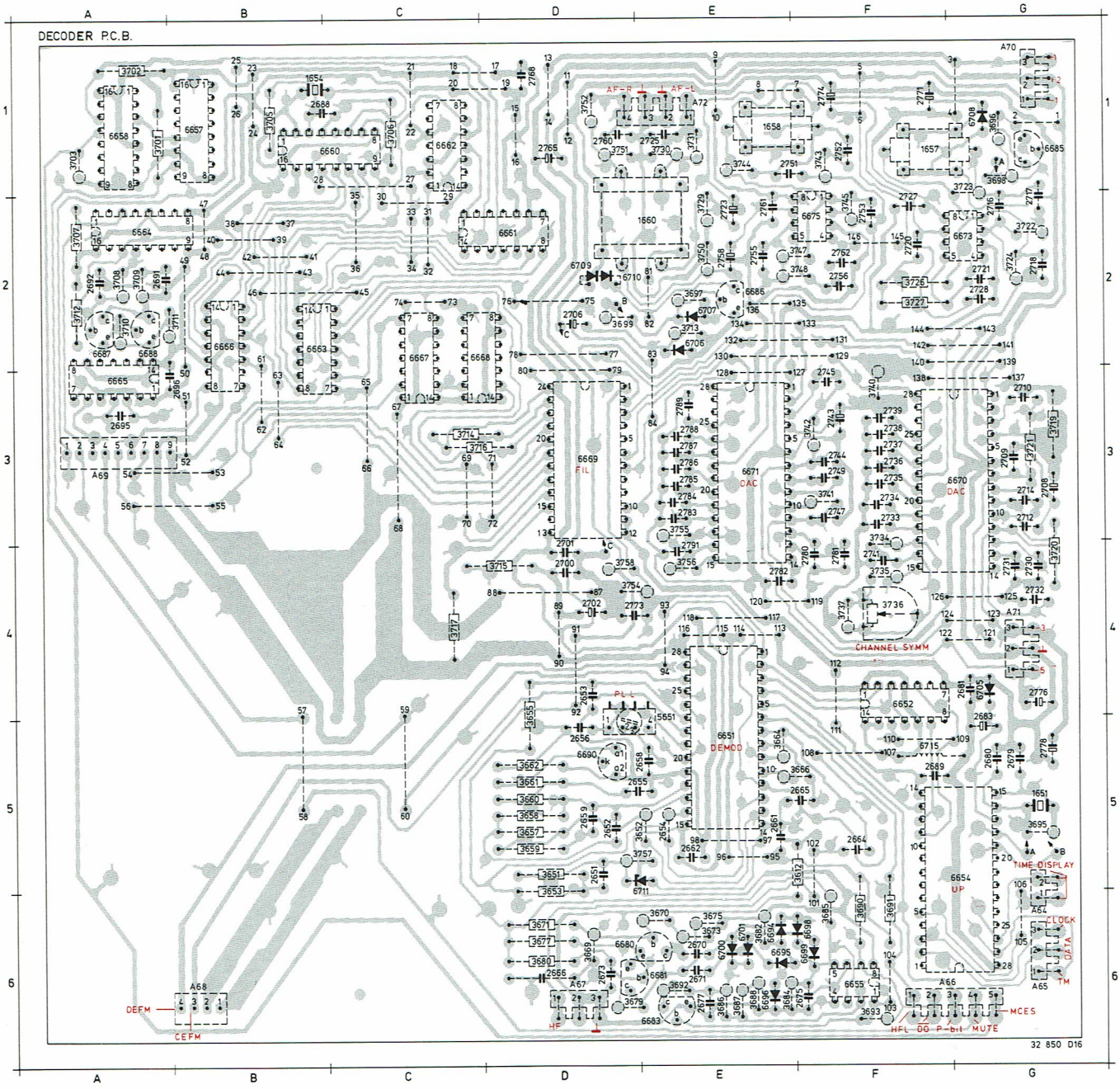

See page 8–21

WIRING VIA FLEX CABLES
FROM DECODER PCB TO: ....

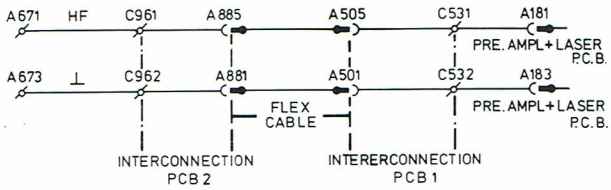

31725 A 13

ITEM	PCB
1651	G05
1654	B01
1657	F01
1658	E01
1660	E02
2651	D05
2652	D05
2653	D04
2654	E05
2655	D05
2656	D05
2658	E05
2659	D05
2661	E05
2662	E05
2664	F05
2665	F05
2666	D06
2670	E06
2671	E06
2673	D06
2675	F06
2677	E06
2678	G05
2679	G05
2680	G05
2681	G04
2683	G05
2688	B01
2689	F05
2691	A02
2692	A02
2695	A03
2696	B03
2700	D04
2701	D04
2702	D04
2706	D02
2708	G03
2709	G03
2710	G03
2712	G03
2714	G03
2716	G02
2717	G02
2718	G02
2720	F02
2721	G02
2723	E02
2725	E01
2727	F02
2728	G02
2729	E02
2730	G04
2731	G04
2732	G04
2733	F03
2734	F03
2735	F03
2736	F03
2737	F03
2738	F03
2739	F03
2741	F04
2743	F03
2744	F03
2745	F03
2747	F03
2749	F03
2751	F01
2752	F01
2753	F02
2755	E02
2756	F02
2758	E02
2760	D01
2761	E02
2762	F02
2765	D01
2768	D01
2771	F01
2773	D04
2774	F01
2776	G04
2780	F04
2781	F04
2782	E04
2783	E03
2784	E03
2785	E03
2786	E03
2787	E03
2788	E03
2789	E03
2791	E04
3612	E05
3651	D05
3652	D05
3653	D05
3655	D04
3657	D05
3658	D05
3659	D05
3660	D05
3661	D05
3662	D05
3663	B02
3664	E05
3666	F05
3669	D06
3670	E06
3671	D06
3673	E06
3675	E06
3677	D06
3679	D06
3680	D06
3682	E06
3684	E06
3685	F06
3686	E06
3687	E06
3688	E06
3690	F06
3691	F06
3692	E06
3693	F06
3695	G05
3696	G01
3697	E02
3698	G01
3699	D02
3701	A01
3702	A01
3703	A01
3705	B01
3706	C01
3707	A02
3708	A02
3709	A02
3710	A02
3711	B02
3712	A02
3713	E02
3714	C03
3715	D04
3716	C03
3717	C04
3719	G03
3720	G04
3721	G03
3722	G02
3723	G01
3724	G02
3726	F02
3727	F02
3730	E01
3731	E01
3734	F03
3735	F04
3736	F04
3737	F04
3740	F03
3741	F03
3742	F03
3743	F01
3744	E01
3745	F02
3747	F02
3748	F02
3750	E02
3751	D01
3752	D01
3754	D04
3755	E03
3756	E04
3757	E05
3758	D04
5651	E04
6651	E05
6652	F04
6654	G05
6655	F06
6657	B01
6658	A01
6660	C01
6661	D02
6662	C01
6664	A02
6665	A03
6666	B02
6667	C02
6668	C02
6669	D03
6670	G03
6671	E03
6673	G02
6675	F02
6680	D06
6681	E06
6683	E06
6685	G01
6686	E02
6687	A02
6688	A02
6690	D05
6694	E06
6695	E06
6696	E06
6698	F06
6699	F06
6700	E06
6701	E06
6705	G04
6706	E02
6707	E02
6708	G01
6709	D02
6710	D02
6711	D06

HEF4040BP		5322 209 14269
HEF4046BP		5322 209 14126
LM393N		4822 209 80797
MAB8410		4822 209 81454
N74LS08N		5322 209 84995
N74LS74AN		4822 209 80782
N74LS92N		5322 209 85973
N74LS93N		5322 209 84998
N74LS164N		5322 209 85002
SAA7010 (DEMOD)		4822 209 10376
SN74LS368AN		4822 209 81433
SN74LS624N-10		4822 209 81476
BC548B		4822 130 40937
BC558B		4822 130 44197
BC327/40		4822 130 41327
BAW62		4822 130 30613
BB212		4822 130 31129
1651	4.4336 MHz	4822 242 70323
1654	4.2336 MHz	4822 242 70643
1657,1658		4822 280 20114
1660		4822 280 20115
5651		4822 156 21155
6715	47 μH	4822 156 20966
3697	9.1k - 1% SFR25	4822 110 73121
2689	100n - Murata	4822 122 31964
2695	68p - 2%	4822 122 31469
IC		
24p		4822 255 40159
28p		4822 255 40156

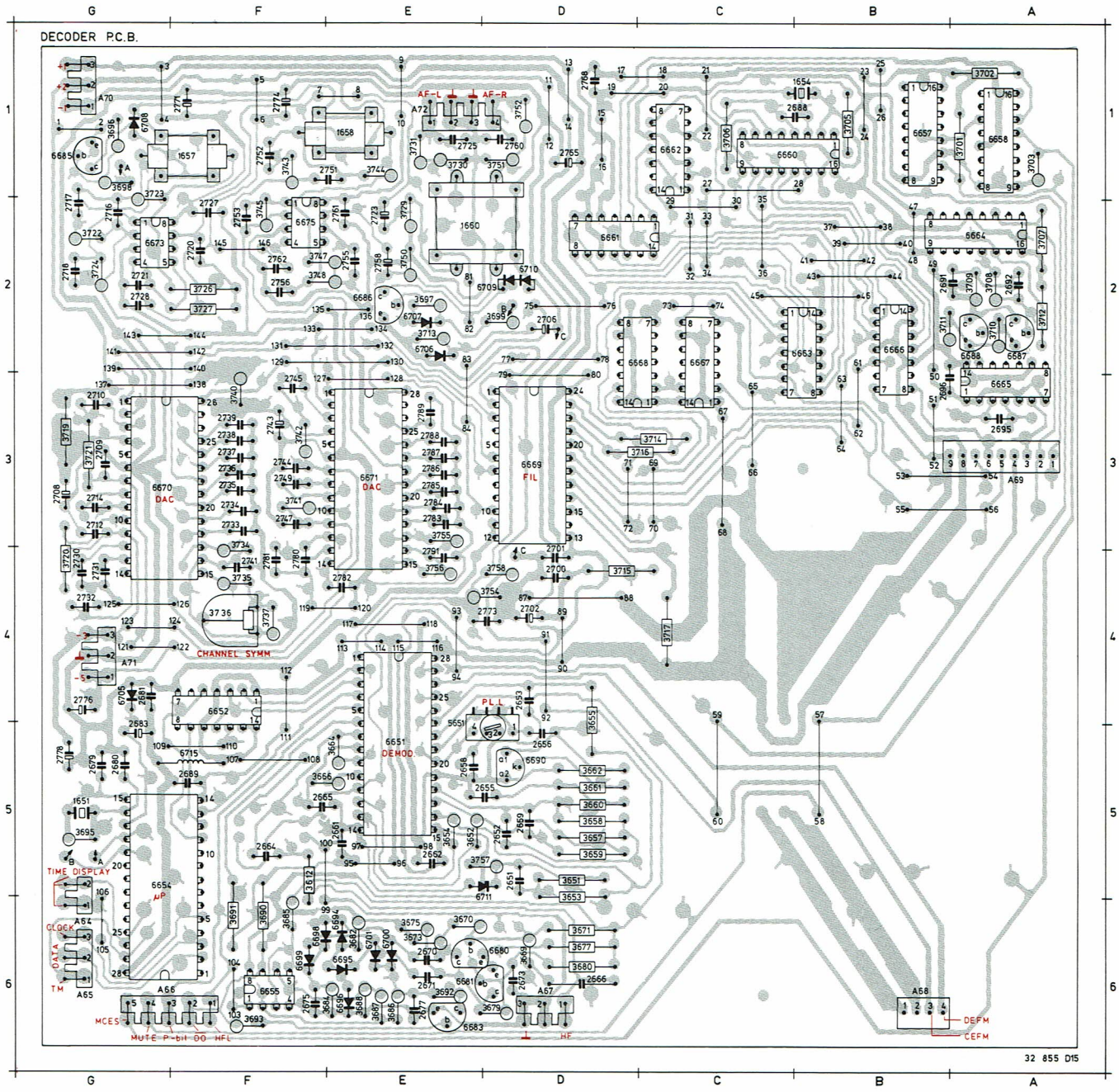

See page 8–21

WIRING VIA FLEX CABLES
FROM DECODER PCB TO: ....

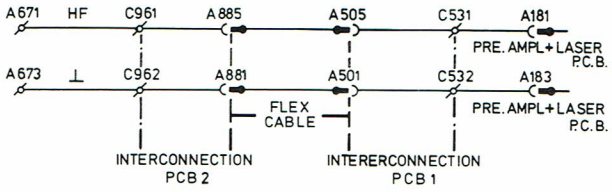

31725 A 13

ITEM	PCB
1651	G05
1654	B01
1657	F01
1658	E01
1660	E02
2651	D05
2652	D05
2653	D04
2655	D05
2656	D05
2658	E05
2659	D05
2661	E05
2662	E05
2664	F05
2665	F05
2666	D06
2670	E06
2671	E06
2673	D06
2675	F06
2677	E06
2679	G05
2680	G05
2681	G04
2683	G05
2688	B01
2689	F05
2691	B02
2692	A02
2695	A03
2696	B03
2700	D04
2701	D03
2702	D04
2706	D02
2708	G03
2709	G03
2710	G03
2712	G03
2714	G03
2716	G02
2717	G02
2718	G02
2720	F02
2721	G02
2723	E02
2725	E01
2727	F02
2728	G02
2730	G04
2731	G04
2732	G04
2733	F03
2734	F03
2735	F03
2736	F03
2737	F03
2738	F03
2739	F03
2741	F04
2743	F03
2744	F03
2745	F03
2747	F03
2749	F03
2751	E01
2752	F01
2753	F02
2755	E02
2756	F02
2758	E02
2760	D01
2761	E02
2762	F02
2765	D01
2768	D01
2771	F01
2773	D04
2774	F01
2776	G04
2778	G05
2780	F04
2781	F04
2782	E04
2783	E03
2784	E03
2785	E03
2786	E03
2787	E03
2788	E03
2789	E03
2791	E04
3572	D01
3612	F05
3651	D05
3652	E05
3653	D05
3654	E05
3655	D04
3657	D05
3658	D05
3659	D05
3660	D05
3661	D05
3662	D05
3664	E05
3666	F05
3669	D06
3670	E06
3671	D06
3673	E06
3675	E06
3677	D06
3679	D06
3680	D06
3682	E06
3684	E06
3685	F06
3686	E06
3687	E06
3688	E06
3690	F06
3691	F06
3693	F06
3695	G05
3696	G01
3697	E02
3698	G01
3699	D02
3701	A01
3702	A01
3703	A01
3705	B01
3706	C01
3707	A02
3708	A02
3709	A02
3710	A02
3711	B02
3712	A02
3713	E02
3714	C03
3715	D04
3716	C03
3717	C04
3719	G03
3720	G04
3721	G03
3722	G02
3723	G01
3724	G02
3726	F02
3727	F02
3729	E02
3730	E01
3731	E01
3734	F03
3735	F04
3736	F04
3737	F04
3740	F03
3741	F03
3742	F03
3743	F01
3744	E01
3745	F02
3747	F02
3748	F02
3750	E02
3751	D01
3754	D04
3755	E03
3756	E04
3757	D05
3758	D04
5651	E04
6651	E05
6652	F04
6654	G05
6655	F06
6657	B01
6658	A01
6660	C01
6661	D02
6662	C01
6663	B02
6664	A02
6665	A03
6666	B02
6667	C02
6668	C02
6669	D03
6670	G03
6671	E03
6673	G02
6675	F02
6680	D06
6681	E06
6683	E06
6685	G01
6686	E02
6687	A02
6688	A02
6690	D05
6692	E06
6694	E06
6695	E06
6696	E06
6698	F06
6699	F06
6700	E06
6701	E06
6705	G04
6706	E02
6707	E02
6708	G01
6709	D02
6710	D02
6711	E06

NE5532N	5322 209 86234	3719,3740	100E	- 1%NFR25	4822 111 30535
N74LS08N	5322 209 84995	3724,3745	1k8	- 1%MR25	4822 116 51242
SAA7030 (FIL)	4822 209 10378	3754	150E	- 1%NFR25	4822 111 30539
TDA1540D (DAC)	4822 209 81453	3758	510E	- 1%NFR25	4822 111 30683
BZX79-B5V1	4822 130 34233	3736	220E		5322 101 14009

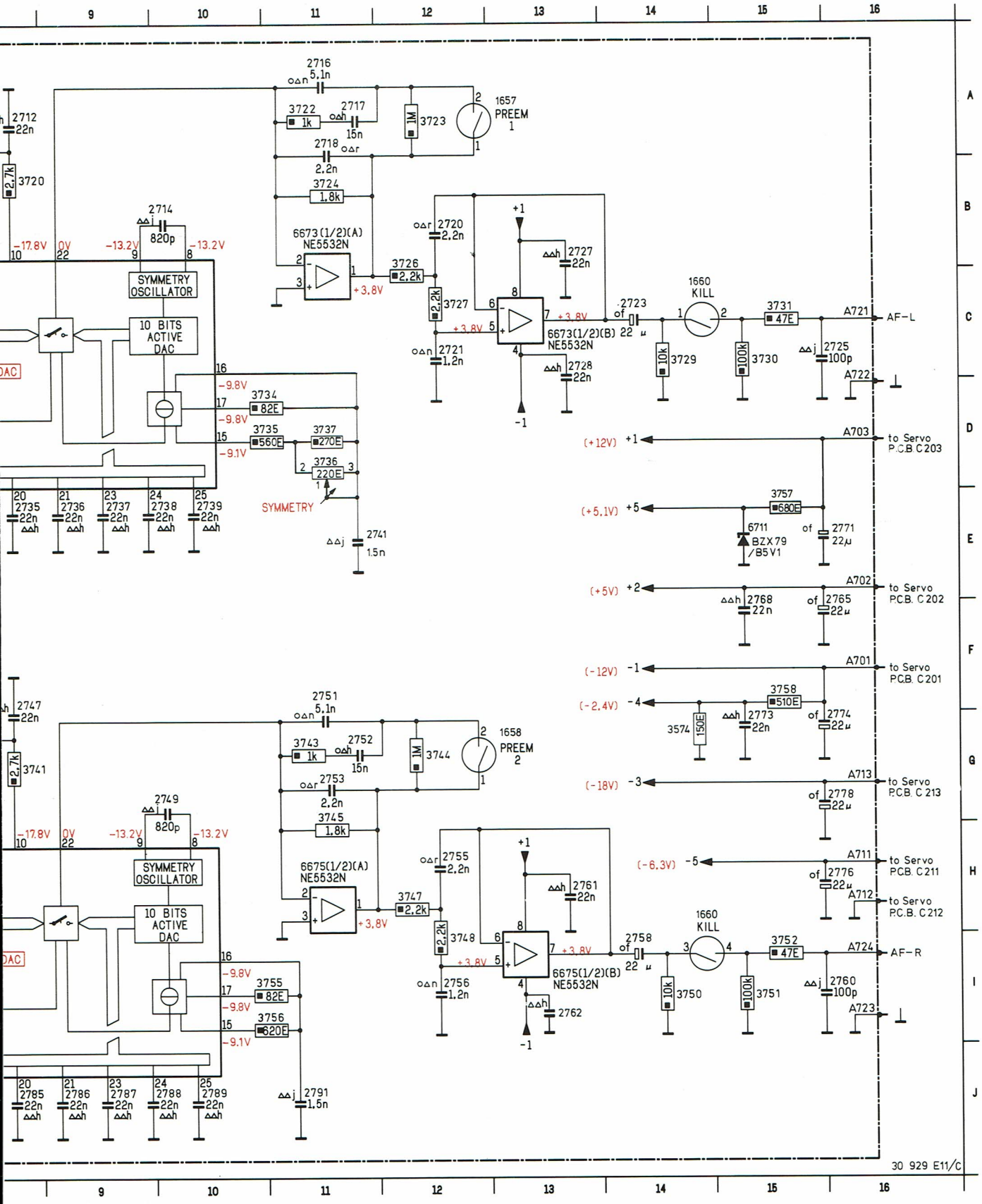
2716
5,1n
3722
1k
2717
15n
3723
1M
1657
PREEM
1
2718
2,2n
3724
1,8k
6673(1/2)(A)
NE5532N
+3,8V
3726
2,2k
2720
2,2n
3727
2,2k
2721
1,2n
+1
-1
2727
22n
2728
22n
6673(1/2)(B)
NE5532N
2723
22 µ
1660
KILL
3729
10k
3730
100k
3731
47E
2725
100p
A721
AF-L
A722
2712
22n
3720
2,7k
2714
820p
-17,8V
0V
-13,2V
-13,2V
SYMMETRY
OSCILLATOR
10 BITS
ACTIVE
DAC
-9,8V
3734
82E
-9,8V
3735
560E
3737
270E
-9,1V
3736
220E
SYMMETRY
2735
22n
2736
22n
2737
22n
2738
22n
2739
22n
2741
1,5n
A703
to Servo
P.C.B. C203
(+12V)
+1
(+5,1V)
+5
3757
680E
6711
BZX79
/B5V1
2771
22µ
A702
to Servo
P.C.B. C202
(+5V)
+2
2768
22n
2765
22µ
A701
to Servo
P.C.B. C201
(-12V)
-1
(-2,4V)
-4
3758
510E
3574
150E
2773
22n
2774
22µ
A713
to Servo
P.C.B. C213
(-18V)
-3
2778
22µ
A711
to Servo
P.C.B. C211
(-6,3V)
-5
2776
22µ
A712
to Servo
P.C.B. C212
2747
22n
3741
2,7k
2749
820p
2751
5,1n
3743
1k
2752
15n
3744
1M
1658
PREEM
2
2753
2,2n
3745
1,8k
6675(1/2)(A)
NE5532N
3747
2,2k
2755
2,2n
3748
2,2k
2756
1,2n
2761
22n
2762
6675(1/2)(B)
NE5532N
2758
22 µ
3750
10k
3751
100k
3752
47E
2760
100p
A724
AF-R
A723
3755
82E
3756
620E
2785
22n
2786
22n
2787
22n
2788
22n
2789
22n
2791
1,5n
30 929 E11/C

DECODING 2

ITEM	CD
2700	C05
2701	C05
2702	C04
2709	A07
2710	B07
2712	A08
2714	B10
2716	A11
2717	A11
2718	A11
2720	B12
2721	C12
2723	C14
2725	C16
2727	B13
2728	C13
2730	E06
2731	E07
2732	E07
2733	E08
2734	E08
2735	E08
2736	E09
2737	E09
2738	E10
2739	E10
2741	D11
2743	G06
2744	F07
2745	G07
2747	F08
2749	G10
2751	F11
2752	G11
2753	G11
2755	H12
2756	I12
2758	I14
2760	I16
2761	H13
2762	I13
2765	F16
2768	F15
2771	D16
2773	G15
2774	G16
2776	H16
2778	G16
2780	J06
2781	J07
2782	J07
2783	J08
2784	J08
2785	J08
2786	J09
2787	J09
2788	J10
2789	J10
2791	J11
3712	G14
3714	C02
3715	C02
3716	C03
3717	C04
3719	B07
3721	B07
3722	A11
3723	A12
3724	B11
3726	B12
3727	C12
3729	C14
3730	C15
3731	C15
3734	D10
3735	D10
3736	D11
3737	D11
3740	G07
3741	G08
3742	G07
3744	G12
3745	G11
3747	H12
3748	I12
3750	I14
3751	I15
3752	I15
3754	G14
3755	I10
3756	I10
3757	E15
3758	F15
6663	I03
6669	D04
6670	C06
6671	H06
6673	C13
6673	B11
6675	H11
6675	I13
6708	B06
6711	E15
6712	G14
6716	A11

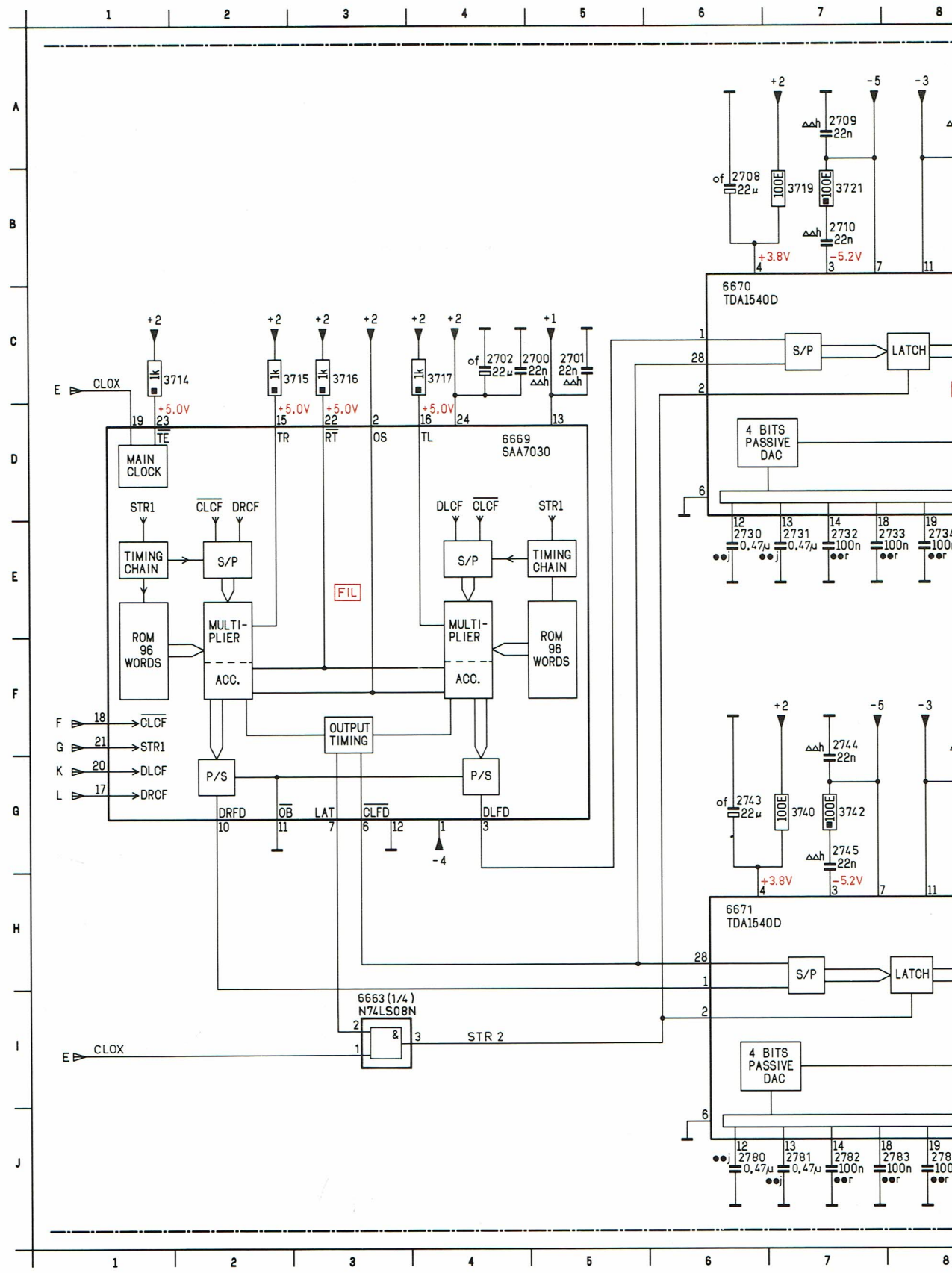

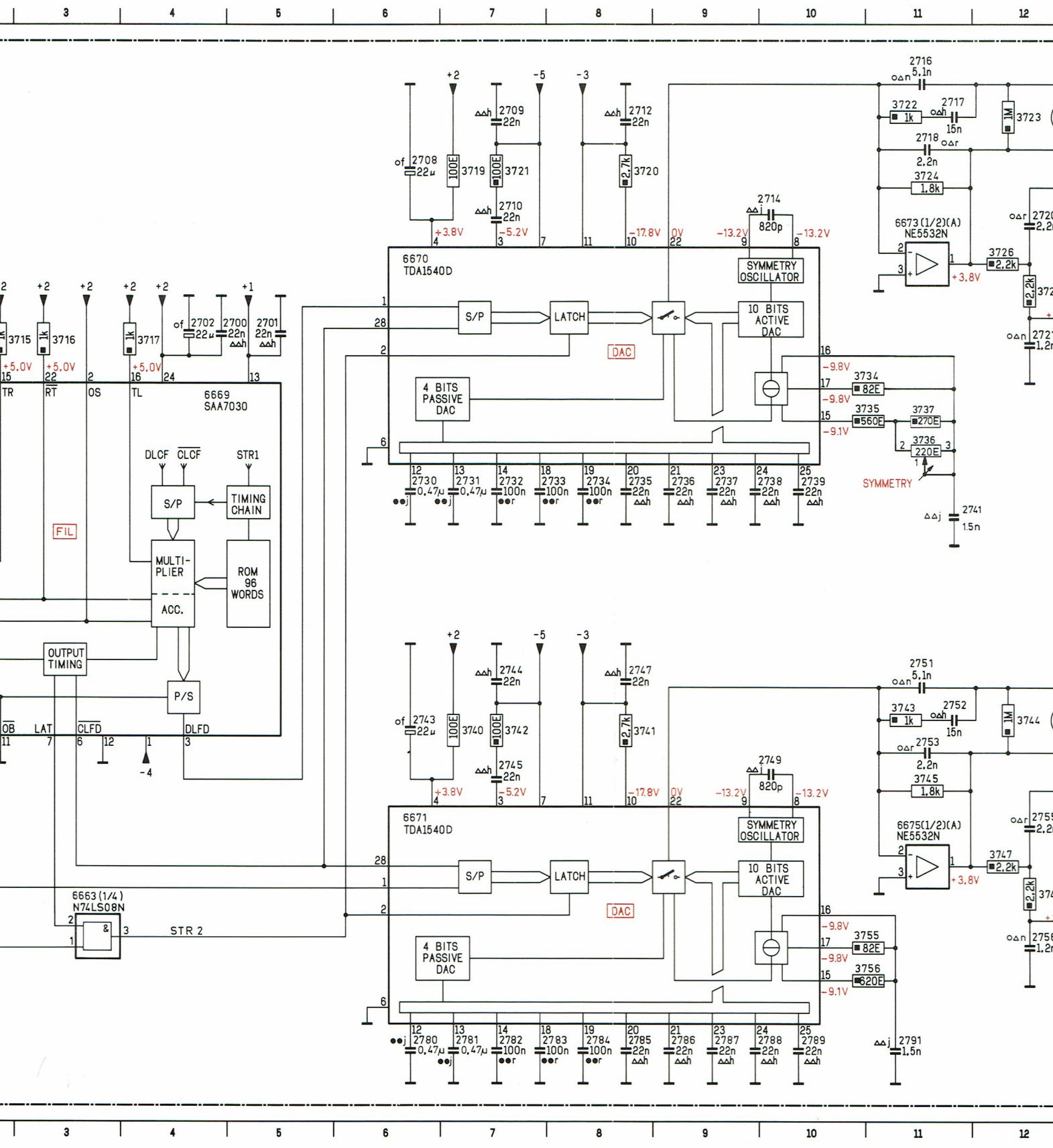
6669
SAA7030
S/P
TIMING CHAIN
MULTI-PLIER
ROM 96 WORDS
ACC.
OUTPUT TIMING
P/S
FIL
DLCF
CLCF
STR1
TR
RT
OS
TL
OB
LAT
CLFD
DLFD
6663(1/4)
N74LS08N
STR 2
6670
TDA1540D
S/P
LATCH
10 BITS ACTIVE DAC
4 BITS PASSIVE DAC
SYMMETRY OSCILLATOR
DAC
SYMMETRY
6673(1/2)(A)
NE5532N
6671
TDA1540D
6675(1/2)(A)
NE5532N

8-17-1
1983-10-20

DECODING 1

1651	J03	1662	A07	2656	F02	2664	A06	2673	C09	2681	I02	2692	F13	3652	C01	3659	D02	3666	C06	3675	B08	3684	C12	3690	B15	3696	J08
1654	G06	2651	C02	2658	F03	2665	C06	2675	C12	2683	I03	2695	D15	3653	C02	3660	E01	3669	B07	3677	C08	3685	C13	3691	B15	3697	J07
1657	K09	2652	E01	2659	E02	2666	A07	2677	B13	2688	G06	2696	E16	3654	C02	3661	E01	3670	B07	3679	B09	3686	B13	3692	A13	3698	J08
1658	K09	2653	C03	2661	B04	2670	A09	2679	J03	2689	I03	2706	I06	3655	C03	3662	F02	3671	C07	3680	C09	3687	B13	3693	A14	3699	J06
1660	K08	2655	F01	2662	B05	2671	B09	2680	J03	2691	F13	3612	A06	3657	D01	3664	B05	3673	B08	3682	B11	3688	B14	3695	J03	3701	D06

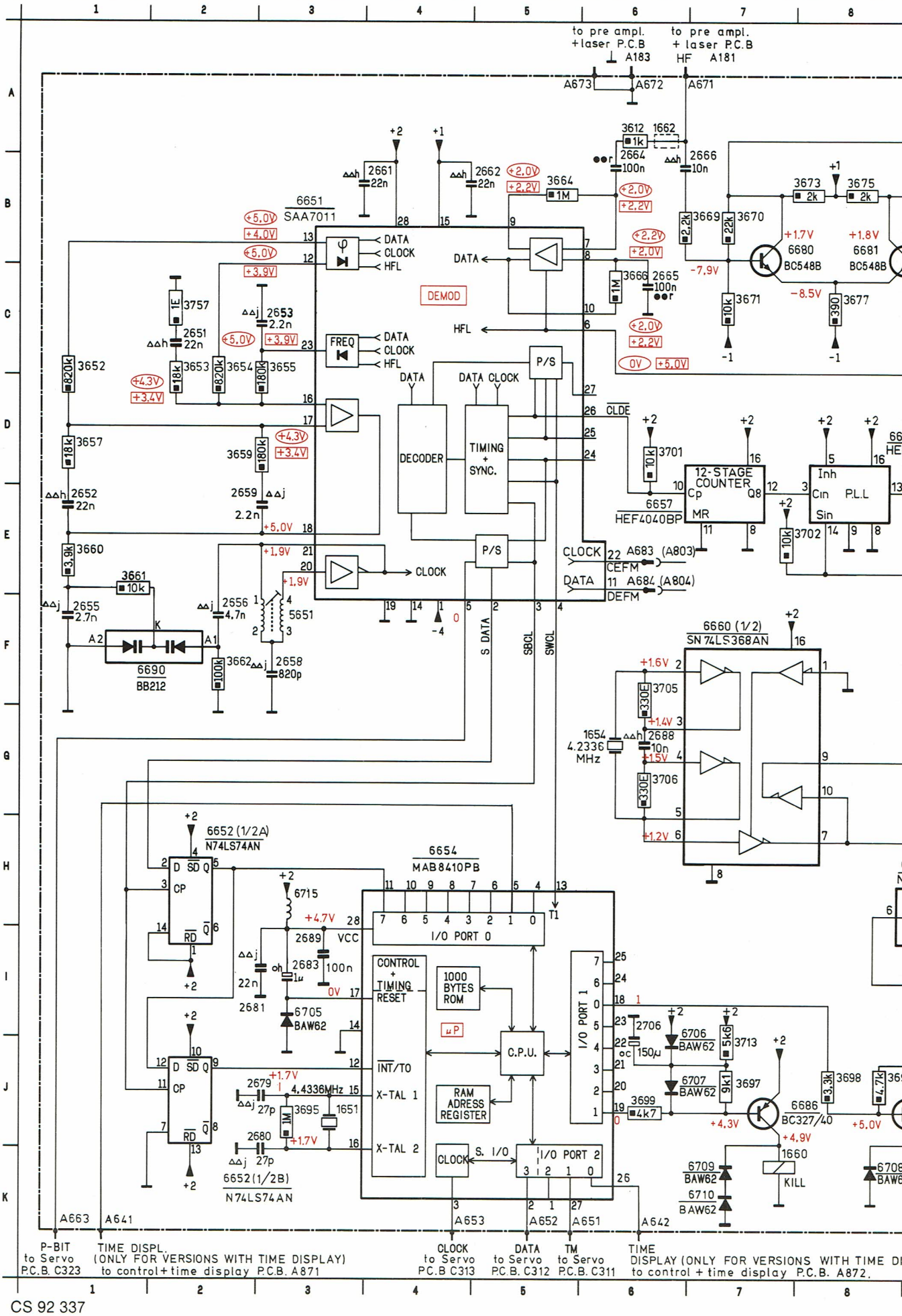

02	E08	3708	F14	3713	J07	6654	H04	6661	F10	6666	H12	6683	A13	6690	F01	6699	B12	6707	J07
03	E09	3709	F13	3757	C02	6655	B14	6662	F10	6667	K11	6685	J09	6694	B10	6700	A12	6708	K08
05	F06	3710	E14	5651	F03	6657	E06	6663	E11	6668	K13	6686	J08	6695	B11	6701	B12	6709	K07
06	G06	3711	E14	6651	B03	6658	D08	6664	E13	6680	B07	6687	F14	6696	C11	6705	I03	6710	K07
07	D14	3712	D12	6652	H02	6660	H10	6665	E16	6681	B08	6688	F15	6698	B12	6706	I07	6715	H03

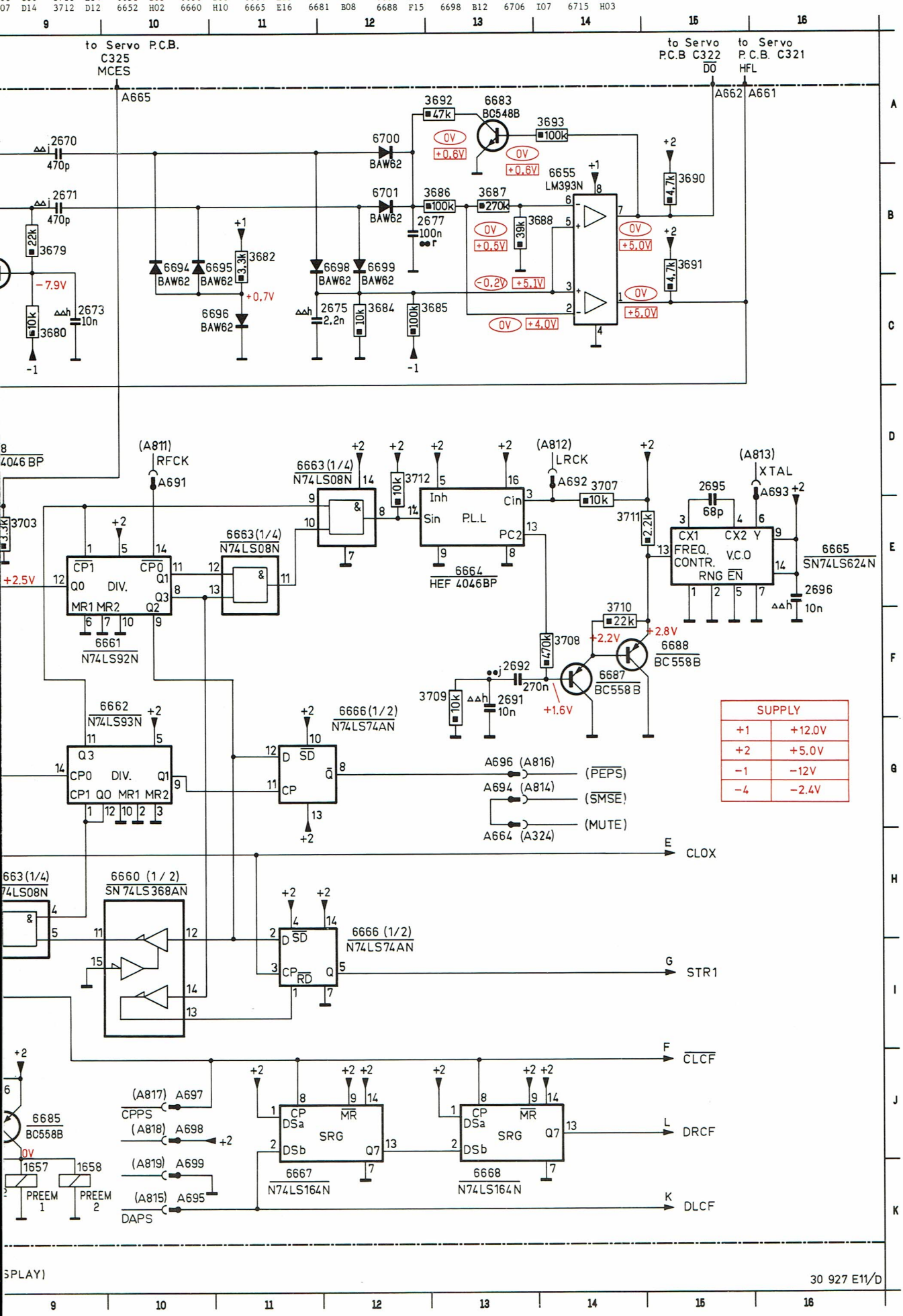

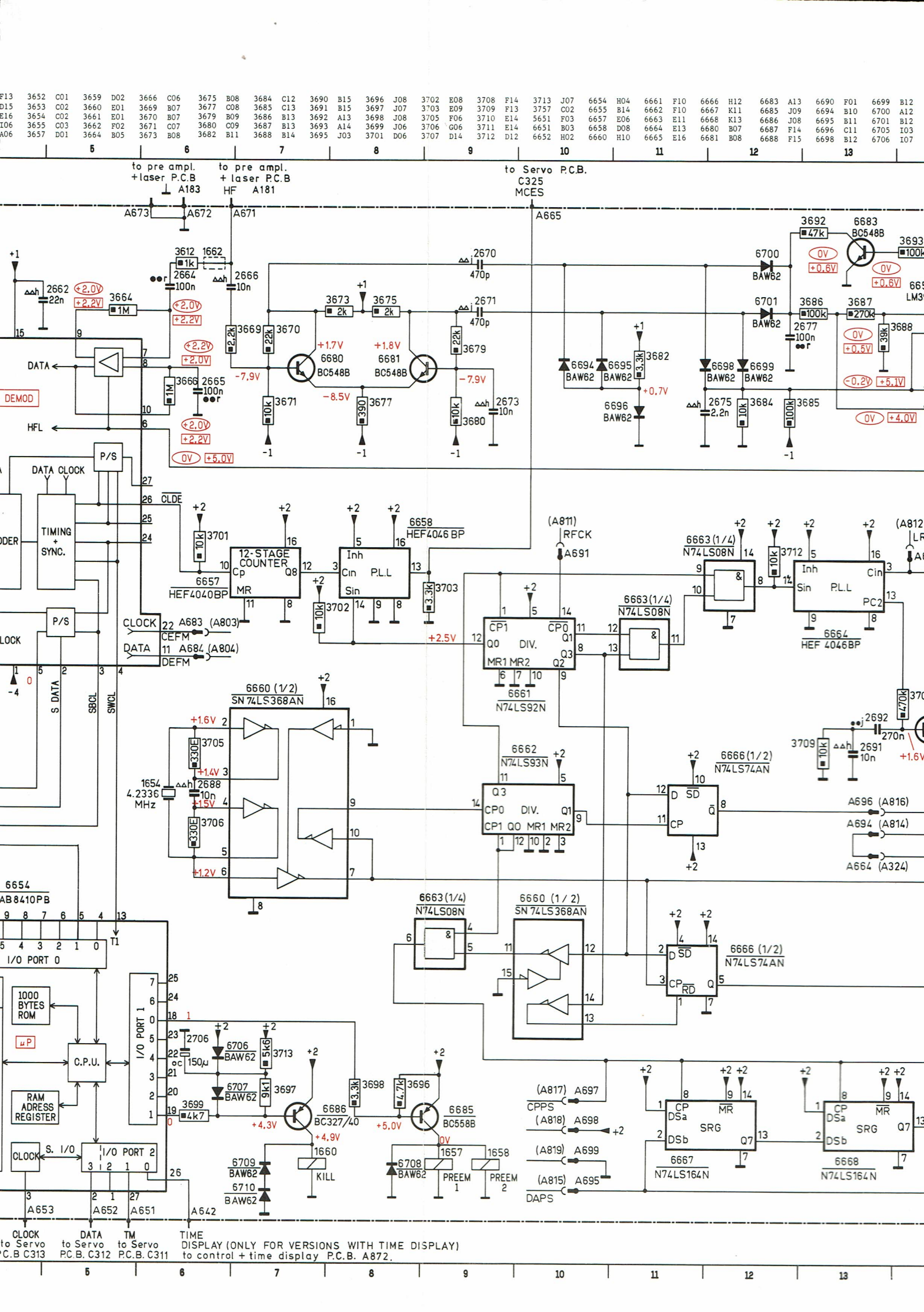
to pre ampl. + laser P.C.B A183
to pre ampl. + laser P.C.B HF A181
to Servo P.C.B. C325 MCES
DEMOD
DATA
HFL
P/S
DATA CLOCK
TIMING + SYNC.
CLDE
12-STAGE COUNTER
6657 HEF4040BP
6658 HEF4046 BP
P.L.L
CLOCK A683 (A803) CEFM
DATA A684 (A804) DEFM
S DATA
SBCL
SWCL
6660 (1/2) SN 74LS368AN
1654 4.2336 MHz
6654 AB8410PB
I/O PORT 0
1000 BYTES ROM
µP
C.P.U.
RAM ADRESS REGISTER
CLOCK
S. I/O
I/O PORT 1
I/O PORT 2
6663 (1/4) N74LS08N
6661 N74LS92N
6662 N74LS93N
6666 (1/2) N74LS74AN
6664 HEF 4046BP
6667 N74LS164N
6668 N74LS164N
6686 BC327/40
6685 BC558B
KILL
PREEM 1
PREEM 2
(A811) RFCK A691
(A817) A697 CPPS
(A818) A698
(A819) A699
(A815) A695 DAPS
A696 (A816)
A694 (A814)
A664 (A324)
A653 CLOCK to Servo P.C.B C313
A652 DATA to Servo P.C.B. C312
A651 TM to Servo P.C.B. C311
A642 TIME DISPLAY (ONLY FOR VERSIONS WITH TIME DISPLAY) to control + time display P.C.B. A872.

DECODER P.C.B.

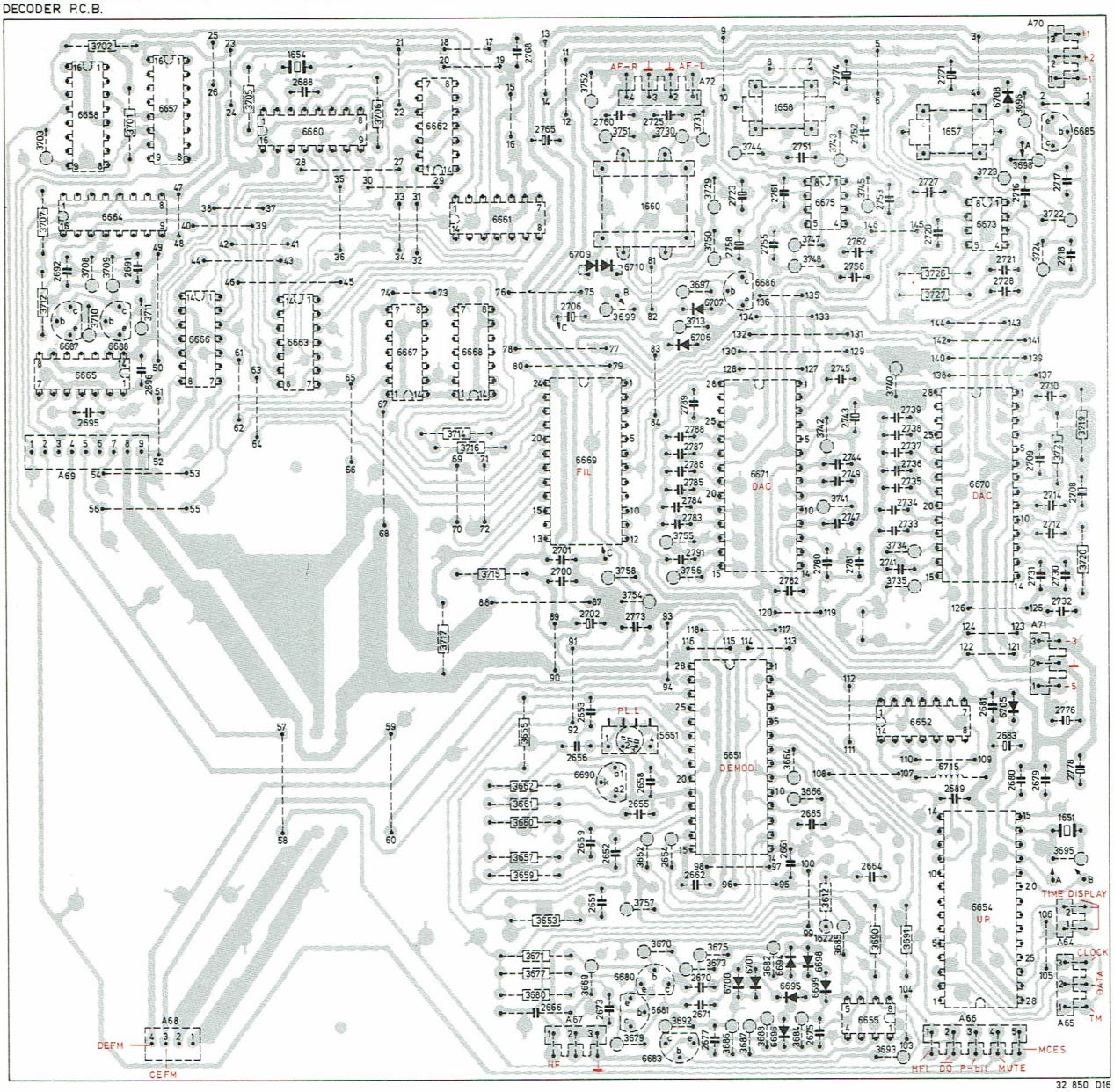
AF-R
AF-L
6669
FIL
6671
DAC
6670
DAC
PLL
6651
DEMOD
6652
6654
UP
TIME DISPLAY
CLOCK
DATA
TM
DEFM
CEFM
HF
HFL DO P-BIT MUTE
MCES
32 850 D16

ITEM	PCB								
1651	G05	2725	E01	3657	D05	3722	G02	6687	A02
1654	B01	2727	F02	3659	D05	3723	G01	6688	A02
1657	F01	2728	G02	3660	D05	3724	G02	6690	D05
1658	E01	2729	E02	3661	D05	3726	F02	6694	E06
1660	E02	2730	G04	3662	D05	3727	F02	6695	E06
1662	E06	2731	G04	3663	B02	3730	E01	6696	E06
2651	D05	2732	G04	3664	E05	3731	E01	6698	F06
2652	D05	2733	F03	3666	F05	3734	F03	6699	F06
2653	D04	2734	F03	3669	D06	3735	F04	6700	E06
2654	E05	2735	F03	3670	E06	3740	F03	6701	E06
2655	D05	2736	F03	3671	D06	3741	F03	6705	G04
2656	D05	2737	F03	3673	E06	3742	F03	6706	E02
2658	E05	2738	F03	3675	E06	3743	F01	6707	E02
2659	D05	2739	F03	3677	D06	3744	E01	6708	G01
2661	E05	2741	F04	3679	D06	3745	F02	6709	D02
2662	E05	2743	F03	3680	D06	3747	F02	6710	D02
2664	F05	2744	F03	3682	E06	3748	F02	6715	F05
2665	F05	2745	F03	3684	E06	3750	E02		
2666	D06	2747	F03	3685	F06	3751	D01		
2670	E06	2749	F03	3686	E06	3752	D01		
2671	E06	2751	F01	3687	E06	3754	D04		
2673	D06	2752	F01	3688	E06	3755	E03		
2675	F06	2753	F02	3690	F06	3756	E04		
2677	E06	2755	E02	3691	F06	3757	E05		
2678	G05	2756	F02	3692	E06	3758	D04		
2679	G05	2758	E02	3693	F06	5651	E04		
2680	G05	2760	D01	3695	G05	6651	E05		
2681	G04	2761	E02	3696	G01	6652	F04		
2683	G05	2762	F02	3697	E02	6654	G05		
2688	B01	2765	D01	3698	G01	6655	F06		
2689	F05	2768	D01	3699	D02	6657	B01		
2691	A02	2771	F01	3701	A01	6658	A01		
2692	A02	2773	D04	3702	A01	6660	C01		
2695	A03	2774	F01	3703	A01	6661	D02		
2696	B03	2776	G04	3705	B01	6662	C01		
2700	D04	2780	F04	3706	C01	6664	A02		
2701	D04	2781	F04	3707	A02	6665	A03		
2702	D04	2782	E04	3708	A02	6666	B02		
2706	D02	2783	E03	3709	A02	6667	C02		
2708	G03	2784	E03	3710	A02	6668	C02		
2709	G03	2785	E03	3711	B02	6669	D03		
2710	G03	2786	E03	3712	A02	6670	G03		
2712	G03	2787	E03	3713	E02	6671	E03		
2714	G03	2788	E03	3714	C03	6673	G02		
2716	G02	2789	E03	3715	D04	6675	F02		
2717	G02	2791	E04	3716	C03	6680	D06		
2718	G02	3612	E05	3717	C04	6681	E06		
2720	F02	3652	D05	3719	G03	6683	E06		
2721	G02	3653	D05	3720	G04	6685	G01		
2723	E02	3655	D04	3721	G03	6686	E02		

HEF4040BP		5322 209 14269
HEF4046BP		5322 209 14126
LM393N		4822 209 80797
MAB8410		4822 209 10558
N74LS08N		5322 209 84995
N74LS74AN		4822 209 80782
N74LS92N		5322 209 85973
N74LS93N		5322 209 84998
N74LS164N		5322 209 85002
SAA7011 (DEMOD)		4822 209 10376
SN74LS368AN		4822 209 81433
SN74LS624N-10		4822 209 81476
BC548B		4822 130 40937
BC558B		4822 130 44197
BC327/40		4822 130 41327
BAW62		4822 130 30613
BB212		4822 130 31129
1651	4.4336 MHz	4822 242 70323
1654	4.2336 MHz	4822 242 70643

1657,1658		4822 280 20114
1660		4822 280 20115
5651		4822 156 21155
6715	47 μH	4822 156 20966
3697	9.1k - 1% SFR25	4822 110 73121
2689	100n - Murata	4822 122 31964
2695	68p - 2%	4822 122 31469
IC		
24p		4822 255 40159
28p		4822 255 40156

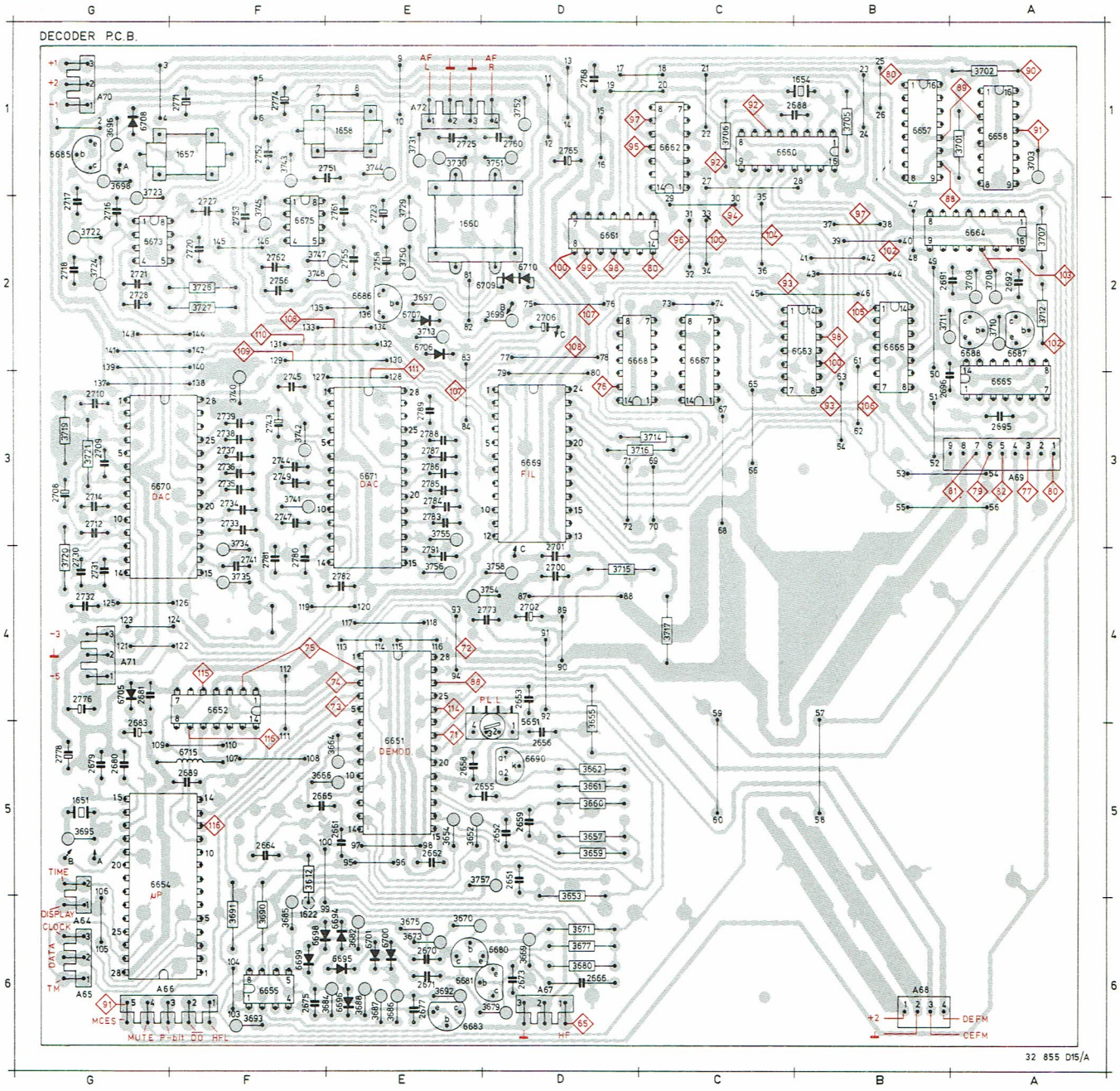
DECODER P.C.B.
AF L
AF R
6670 DAC
6671 DAC
6659 FIL
6651 DEMOD
PLL
6654 µP
TIME
DISPLAY
CLOCK
DATA
TM
MCES
MUTE P-BIT DO HFL
HF
DEFM
CEFM
32 855 D15/A

ITEM	PCB										
1651	G05	2728	G02	3657	D05	3724	G02	6688	A02
1654	B01	2730	G04	3659	D05	3726	F02	6690	D05
1657	F01	2731	G04	3660	D05	3727	F02	6692	E06
1658	E01	2732	G04	3661	D05	3729	E02	6694	E06
1660	E02	2733	F03	3662	D05	3730	E01	6695	E06
1662	E06	2734	F03	3664	E05	3731	E01	6696	E06
2651	D05	2735	F03	3666	F05	3734	F03	6698	F06
2652	D05	2736	F03	3669	D06	3735	F04	6699	F06
2653	D04	2737	F03	3670	E06	3740	F03	6700	E06
2655	D05	2738	F03	3671	D06	3741	F03	6701	E06
2656	D05	2739	F03	3673	E06	3742	F03	6705	G04
2658	E05	2741	F04	3675	E06	3743	F01	6706	E02
2659	D05	2743	F03	3677	D06	3744	E01	6707	E02
2661	E05	2744	F03	3679	D06	3745	F02	6708	G01
2662	E05	2745	F03	3680	D06	3747	F02	6709	D02
2664	F05	2747	F03	3682	E06	3748	F02	6710	D02
2665	F05	2749	F03	3684	E06	3750	E02		
2666	D06	2751	E01	3685	F06	3751	D01		
2670	E06	2752	F01	3686	E06	3754	D04		
2671	E06	2753	F02	3687	E06	3755	E03		
2673	D06	2755	E02	3688	E06	3756	E04		
2675	F06	2756	F02	3690	F06	3757	D05		
2677	E06	2758	E02	3691	F06	3758	D04		
2679	G05	2760	D01	3693	F06	5651	E04		
2680	G05	2761	E02	3695	G05	6651	E05		
2681	G04	2762	F02	3696	G01	6652	F04		
2683	G05	2765	D01	3697	E02	6654	G05		
2688	B01	2768	D01	3698	G01	6655	F06		
2689	F05	2771	F01	3699	D02	6657	B01		
2691	B02	2773	D04	3701	A01	6658	A01		
2692	A02	2774	F01	3702	A01	6660	C01		
2695	A03	2776	G04	3703	A01	6661	D02		
2696	B03	2778	G05	3705	B01	6662	C01		
2700	D04	2780	F04	3706	C01	6663	B02		
2701	D03	2781	F04	3707	A02	6664	A02		
2702	D04	2782	E04	3708	A02	6665	A03		
2706	D02	2783	E03	3709	A02	6666	B02		
2708	G03	2784	E03	3710	A02	6667	C02		
2709	G03	2785	E03	3711	B02	6668	C02		
2710	G03	2786	E03	3712	A02	6669	D03		
2712	G03	2787	E03	3713	E02	6670	G03		
2714	G03	2788	E03	3714	C03	6671	E03		
2716	G02	2789	E03	3715	D04	6673	G02		
2717	G02	2791	E04	3716	C03	6675	F02		
2718	G02	3572	D01	3717	C04	6680	D06		
2720	F02	3612	F05	3719	G03	6681	E06		
2721	G02	3652	E05	3720	G04	6683	E06		
2723	E02	3653	D05	3721	G03	6685	G01		
2725	E01	3654	E05	3722	G02	6686	E02		
2727	F02	3655	D04	3723	G01	6687	A02		

NE5532N	5322 209 86234	3719,3740	100E	- 1%NFR25	4822 111 30535
N74LS08N	5322 209 84995	3724,3745	1k8	- 1%MR25	4822 116 51242
SAA7030 (FIL)	4822 209 10378	3754	150E	- 1%NFR25	4822 111 30539
TDA1540D (DAC)	4822 209 81453	3758	510E	- 1%NFR25	4822 111 30683

7	3727	C12	3735	D10	3744	G12	3752	I15	6663	I03	6675	H11
1	3729	C14	3740	G07	3745	G11	3755	I10	6669	D04		
2	3730	C15	3741	G08	3747	H12	3756	I10	6670	C06		
1	3731	C15	3742	G07	3748	I12	3758	F15	6671	H06		
2	3734	D10	3743	G11	3751	I15	3760	I16	6673	B11		

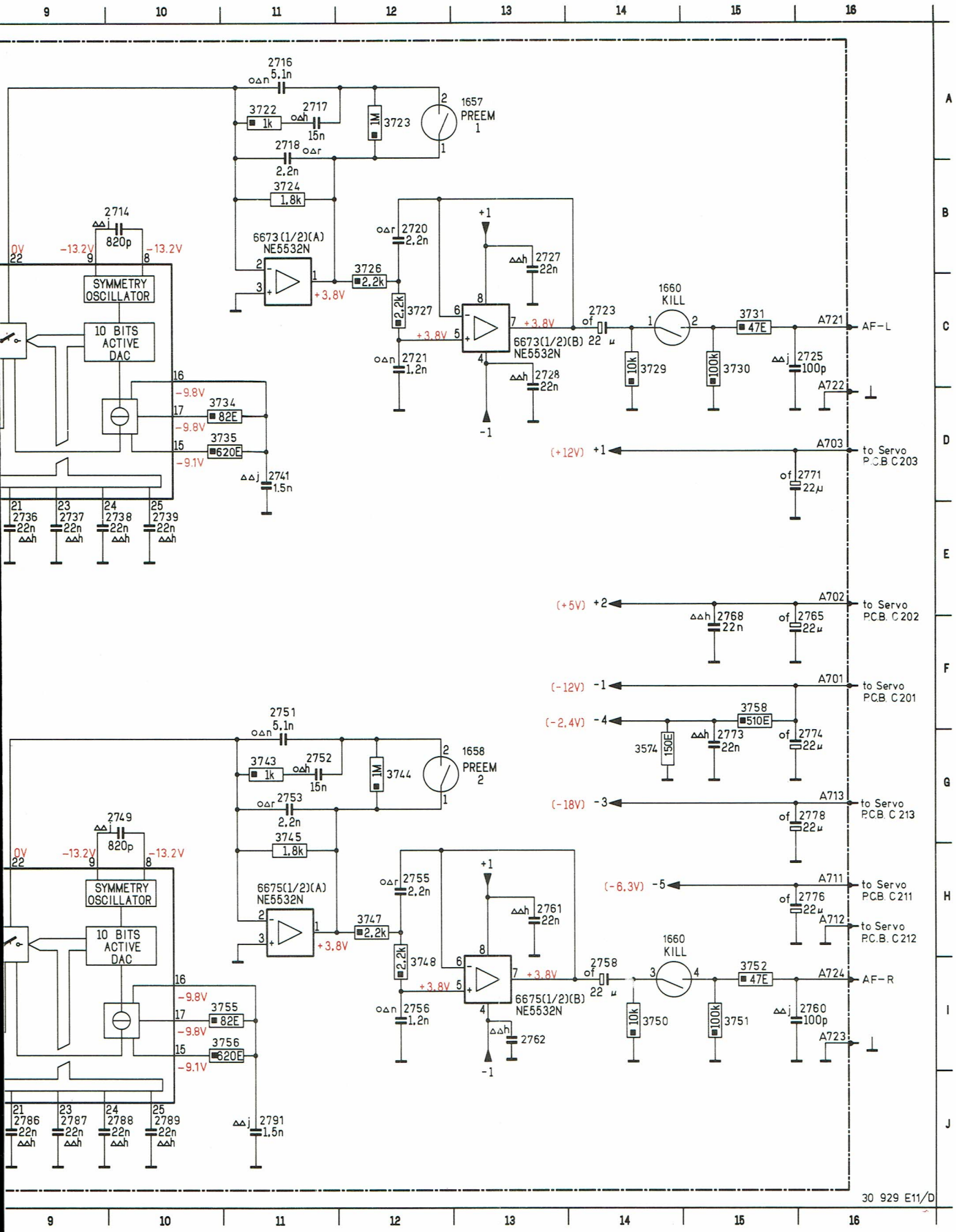

DECODING 2

1657	A13	2702	C04	2714	B10	2721	C12	2730	E06	2735	E08	2741	E11	2749	G10	2755	H12	2765	F16	2776	H16	2783	J08	2788	J10	3715	C03	3721	
1658	G13	2708	B06	2716	A11	2723	C14	2731	E07	2736	E09	2743	G06	2750	I14	2756	I12	2768	F15	2778	G16	2784	J08	2789	J10	3716	C03	3722	
1660	C14	2709	A07	2717	A11	2725	C16	2732	E07	2737	E09	2744	F07	2751	F11	2758	I14	2771	E16	2780	J06	2785	J08	2791	J11	3717	C04	3723	
2700	C05	2710	B07	2718	A11	2727	B13	2733	E08	2738	E10	2745	G07	2752	G11	2761	H13	2773	G15	2781	J07	2786	J09	3574	G14	3719	B07	3724	
2701	C05	2712	A08	2720	B12	2728	C13	2734	E08	2739	E10	2747	F08	2753	G11	2762	I13	2774	G16	2782	J07	2787	J09	3714	C02	3720	B08	3726	

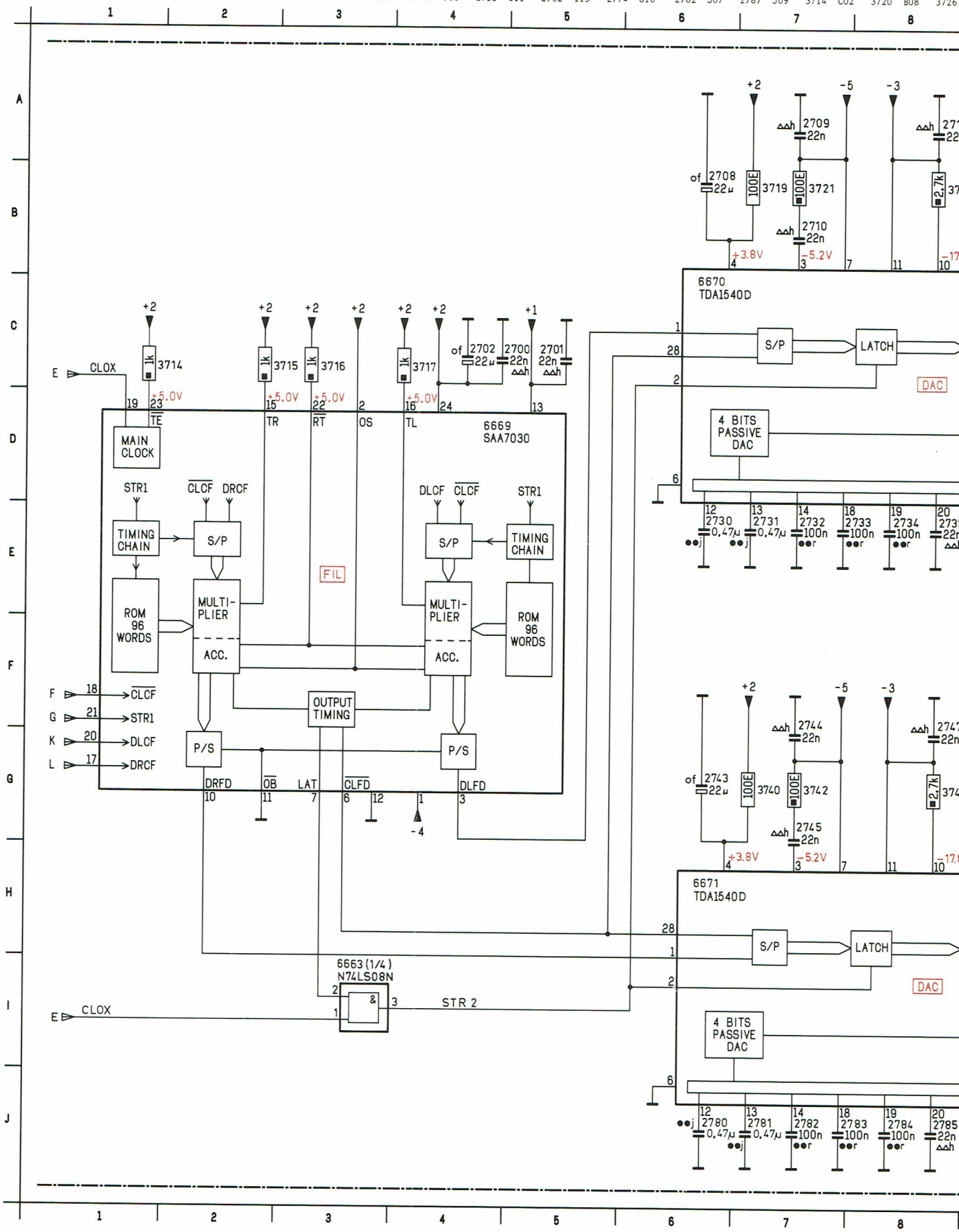

1	E11	2749	G10	2755	H12	2765	F16	2776	H16	2783	J08	2788	J10	3715	C03	3721	B07	3727	C12	3735	D10	3744	G12	3752	I15	6663	I03	6675	H11
3	G06	2750	I14	2756	I12	2768	F15	2778	G16	2784	J08	2789	J10	3716	C03	3722	A11	3729	C14	3740	G07	3745	G11	3755	I10	6669	D04		
4	F07	2751	F11	2758	I14	2771	E16	2780	J06	2785	J08	2791	J11	3717	C04	3723	A12	3730	C15	3741	G08	3747	H12	3756	I10	6670	C06		
5	G07	2752	G11	2761	H13	2773	G15	2781	J07	2786	J09	3574	G14	3719	B07	3724	B11	3731	C15	3742	G07	3748	I12	3758	F15	6671	H06		
7	F08	2753	G11	2762	I13	2774	G16	2782	J07	2787	J09	3714	C02	3720	B08	3726	B12	3734	D10	3743	G11	3751	I15	3760	I16	6673	B11		

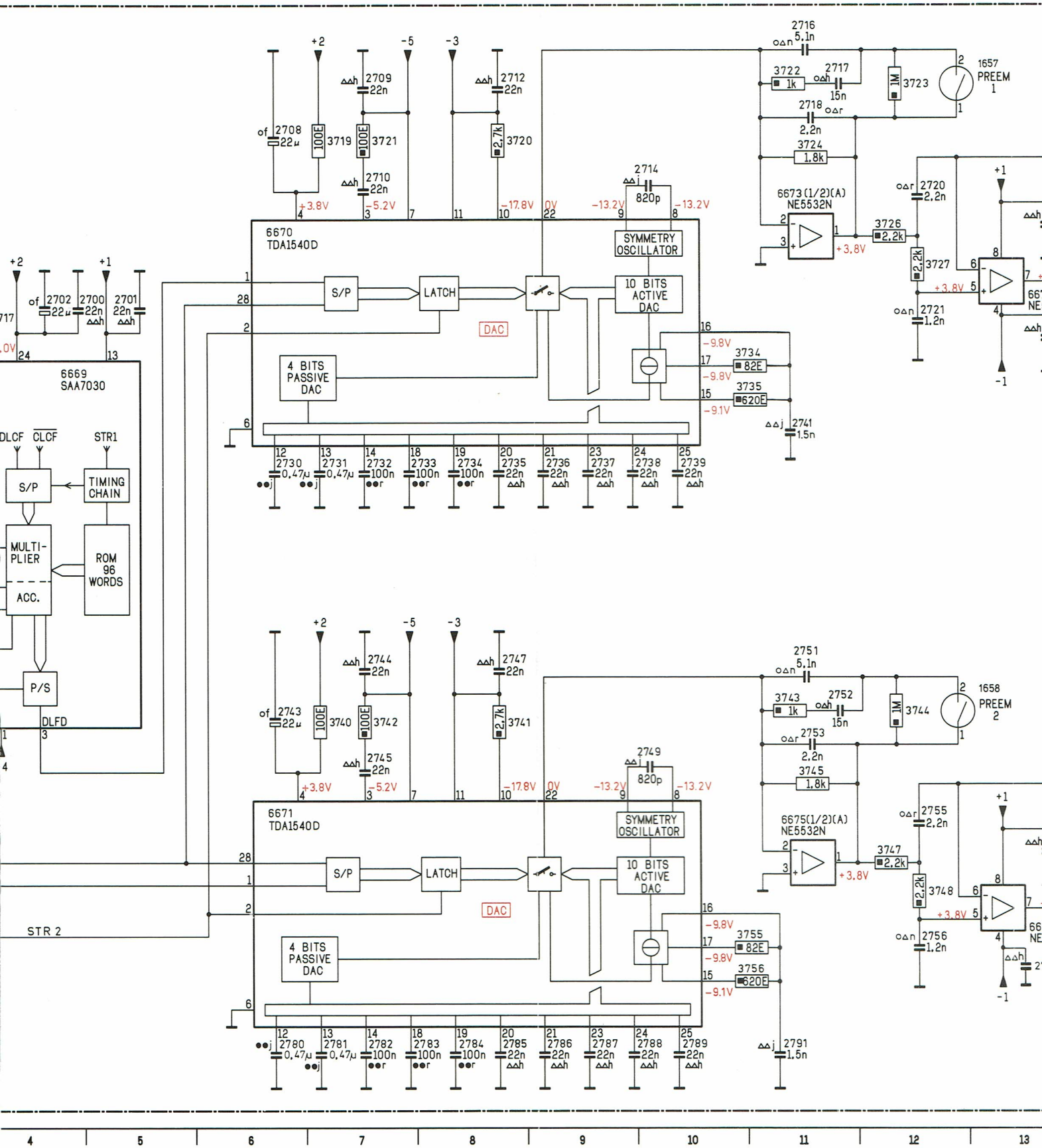

DECODING 3

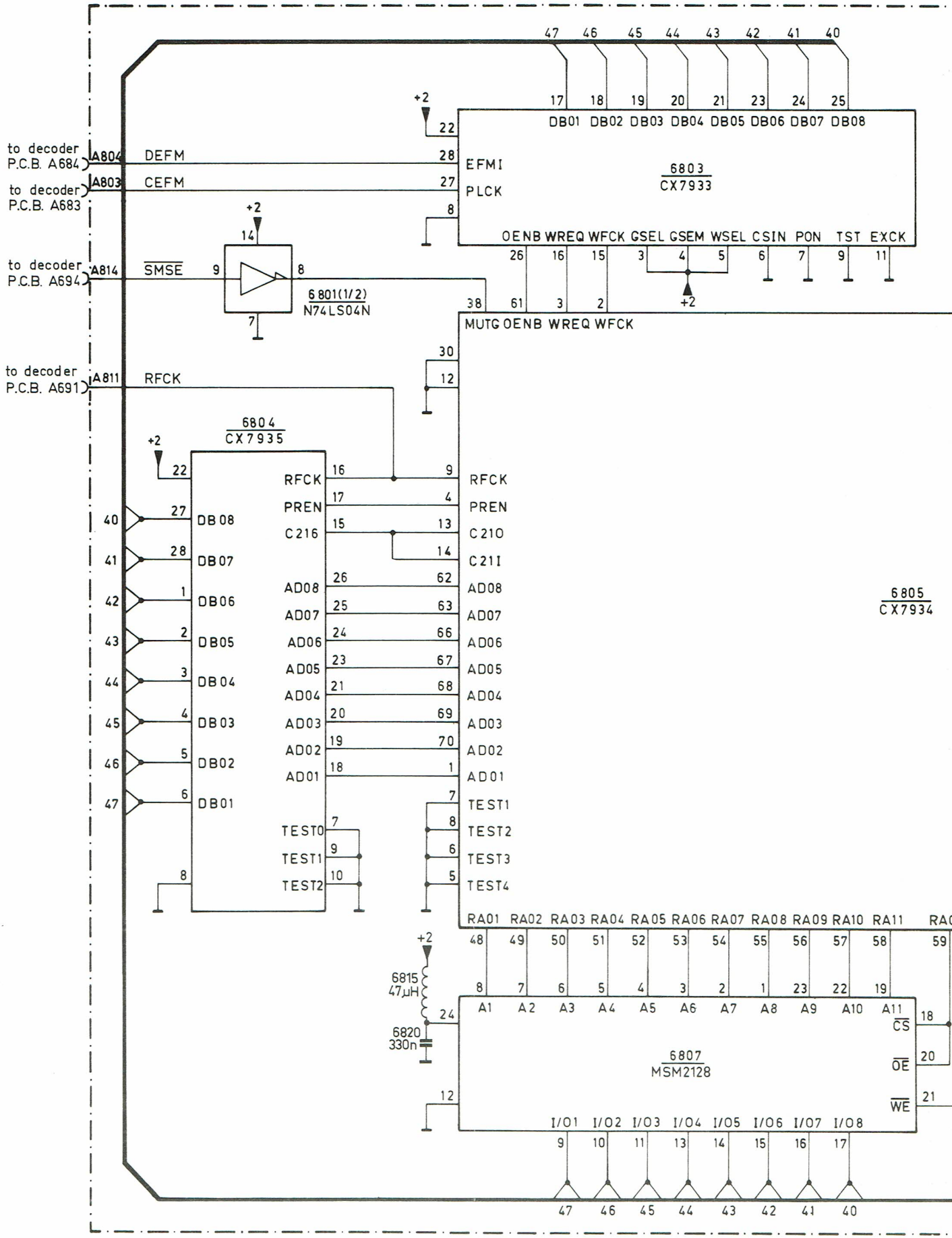
to decoder P.C.B. A684
A804
DEFM
to decoder P.C.B. A683
A803
CEFM
to decoder P.C.B. A694
A814
SMSE
6801(1/2)
N74LS04N
to decoder P.C.B. A691
A811
RFCK
6803
CX7933
DB01 DB02 DB03 DB04 DB05 DB06 DB07 DB08
EFMI
PLCK
OENB WREQ WFCK GSEL GSEM WSEL CSIN PON TST EXCK
6804
CX7935
RFCK
PREN
C216
AD08 AD07 AD06 AD05 AD04 AD03 AD02 AD01
TEST0 TEST1 TEST2
DB08 DB07 DB06 DB05 DB04 DB03 DB02 DB01
6805
CX7934
MUTG OENB WREQ WFCK
RFCK
PREN
C210
C211
AD08 AD07 AD06 AD05 AD04 AD03 AD02 AD01
TEST1 TEST2 TEST3 TEST4
RA01 RA02 RA03 RA04 RA05 RA06 RA07 RA08 RA09 RA10 RA11
6815
47µH
6820
330n
6807
MSM2128
A1 A2 A3 A4 A5 A6 A7 A8 A9 A10 A11
CS
OE
WE
I/O1 I/O2 I/O3 I/O4 I/O5 I/O6 I/O7 I/O8

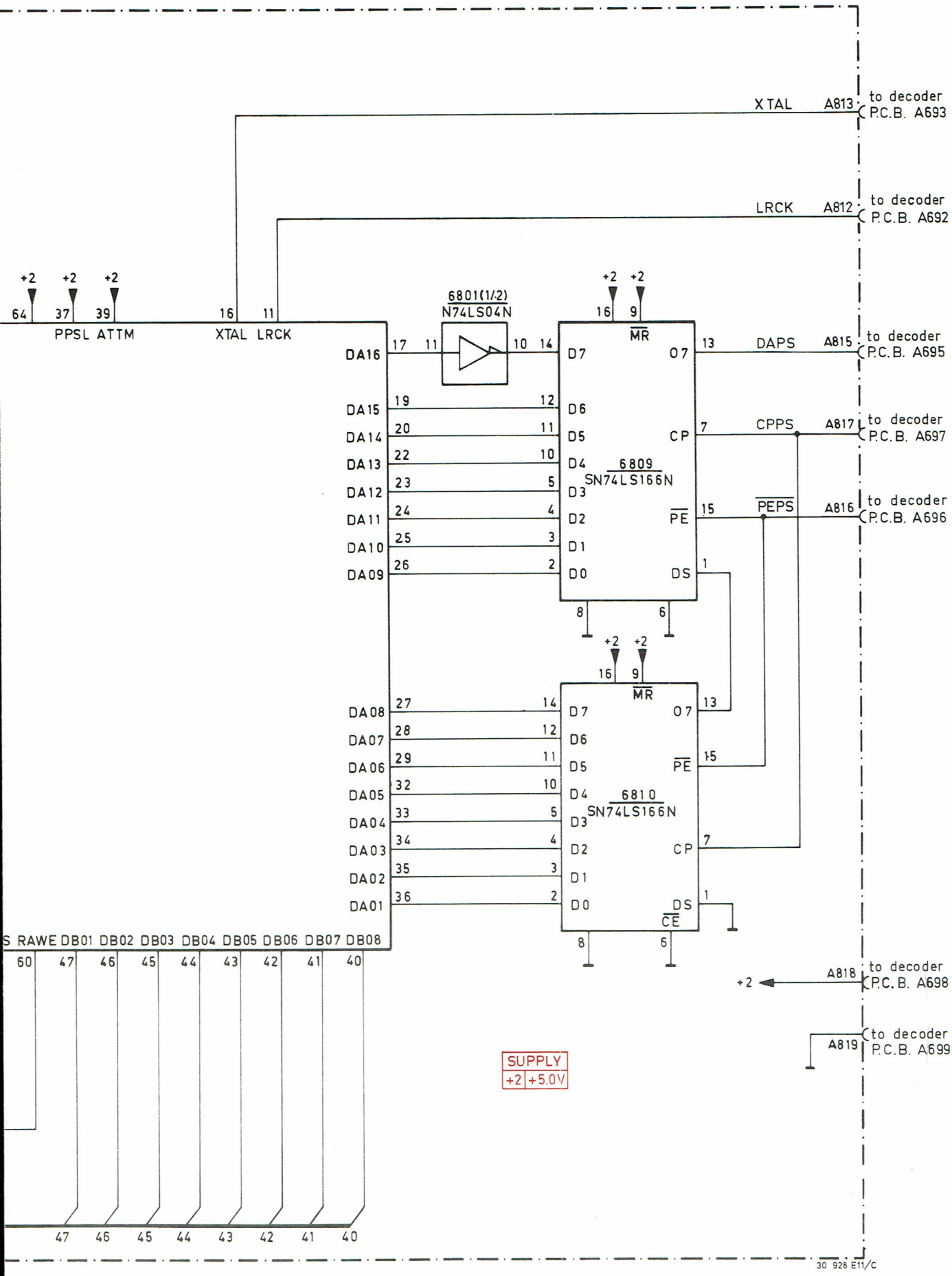
XTAL
A813
to decoder P.C.B. A693
LRCK
A812
to decoder P.C.B. A692
+2
64
37
39
16
11
PPSL
ATTM
XTAL
LRCK
6801(1/2)
N74LS04N
DA16
DA15
DA14
DA13
DA12
DA11
DA10
DA09
DA08
DA07
DA06
DA05
DA04
DA03
DA02
DA01
6809
SN74LS166N
6810
SN74LS166N
MR
PE
CE
CP
DS
DAPS
CPPS
PEPS
A815
to decoder P.C.B. A695
A817
to decoder P.C.B. A697
A816
to decoder P.C.B. A696
A818
to decoder P.C.B. A698
A819
to decoder P.C.B. A699
S RAWE DB01 DB02 DB03 DB04 DB05 DB06 DB07 DB08
60
47
46
45
44
43
42
41
40
SUPPLY
+2 +5.0V
30 928 E11/C

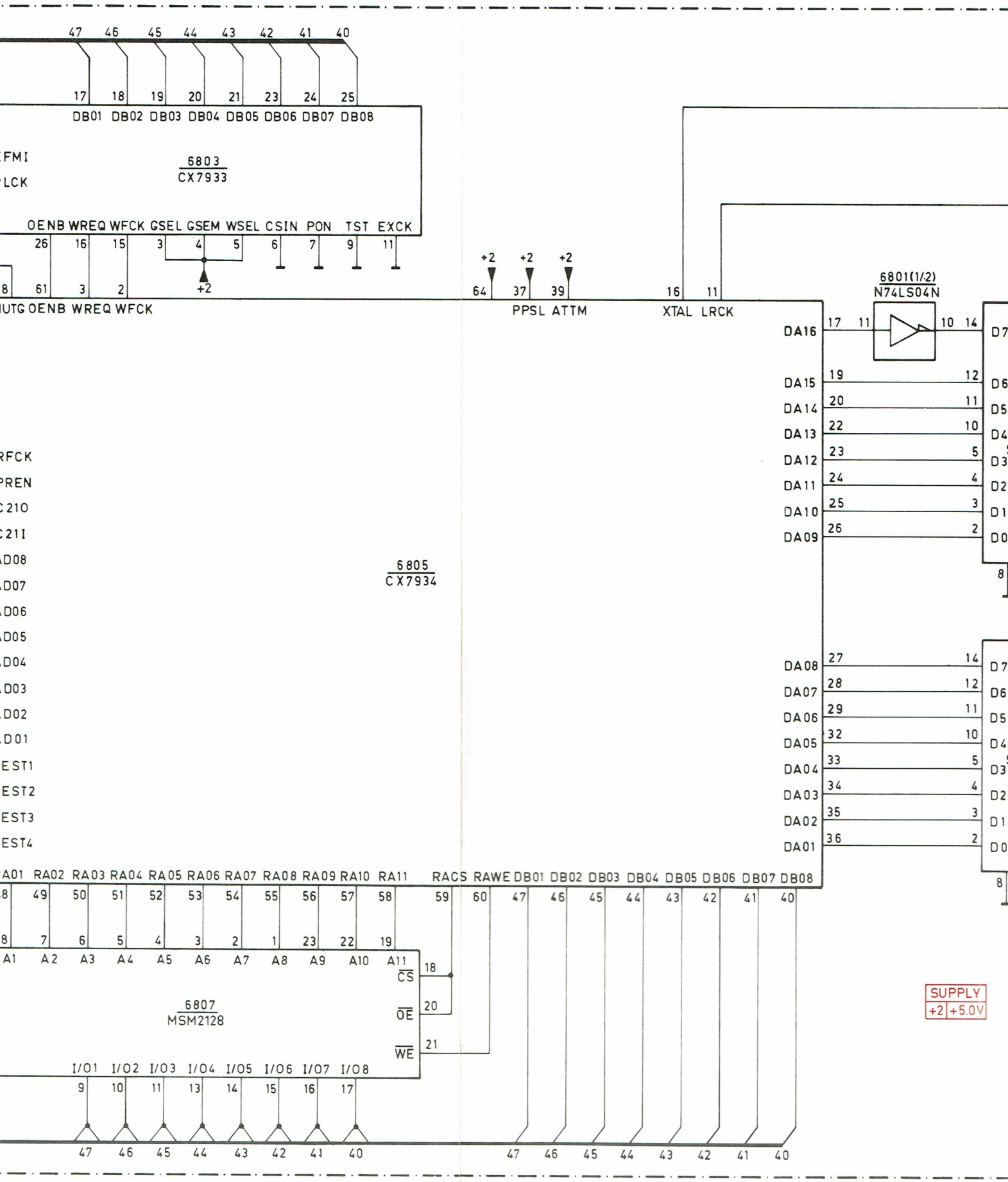
47 46 45 44 43 42 41 40
17 18 19 20 21 23 24 25
DB01 DB02 DB03 DB04 DB05 DB06 DB07 DB08
FMI
LCK
6803
CX7933
OENB WREQ WFCK GSEL GSEM WSEL CSIN PON TST EXCK
26 16 15 3 4 5 6 7 9 11
+2
8 61 3 2
UTG OENB WREQ WFCK
+2 +2 +2
64 37 39
PPSL ATTM
16 11
XTAL LRCK
6801(1/2)
N74LS04N
DA16 17 11 10 14
DA15 19 12
DA14 20 11
DA13 22 10
DA12 23 5
DA11 24 4
DA10 25 3
DA09 26 2
RFCK
PREN
C21O
C21I
AD08
AD07
AD06
AD05
AD04
AD03
AD02
AD01
EST1
EST2
EST3
EST4
6805
CX7934
DA08 27 14
DA07 28 12
DA06 29 11
DA05 32 10
DA04 33 5
DA03 34 4
DA02 35 3
DA01 36 2
A01 RA02 RA03 RA04 RA05 RA06 RA07 RA08 RA09 RA10 RA11 RACS RAWE DB01 DB02 DB03 DB04 DB05 DB06 DB07 DB08
8 49 50 51 52 53 54 55 56 57 58 59 60 47 46 45 44 43 42 41 40
8 7 6 5 4 3 2 1 23 22 19
A1 A2 A3 A4 A5 A6 A7 A8 A9 A10 A11
CS 18
OE 20
WE 21
6807
MSM2128
I/01 I/02 I/03 I/04 I/05 I/06 I/07 I/08
9 10 11 13 14 15 16 17
47 46 45 44 43 42 41 40
47 46 45 44 43 42 41 40
SUPPLY
+2 +5.0V

SUB. P.C.B.

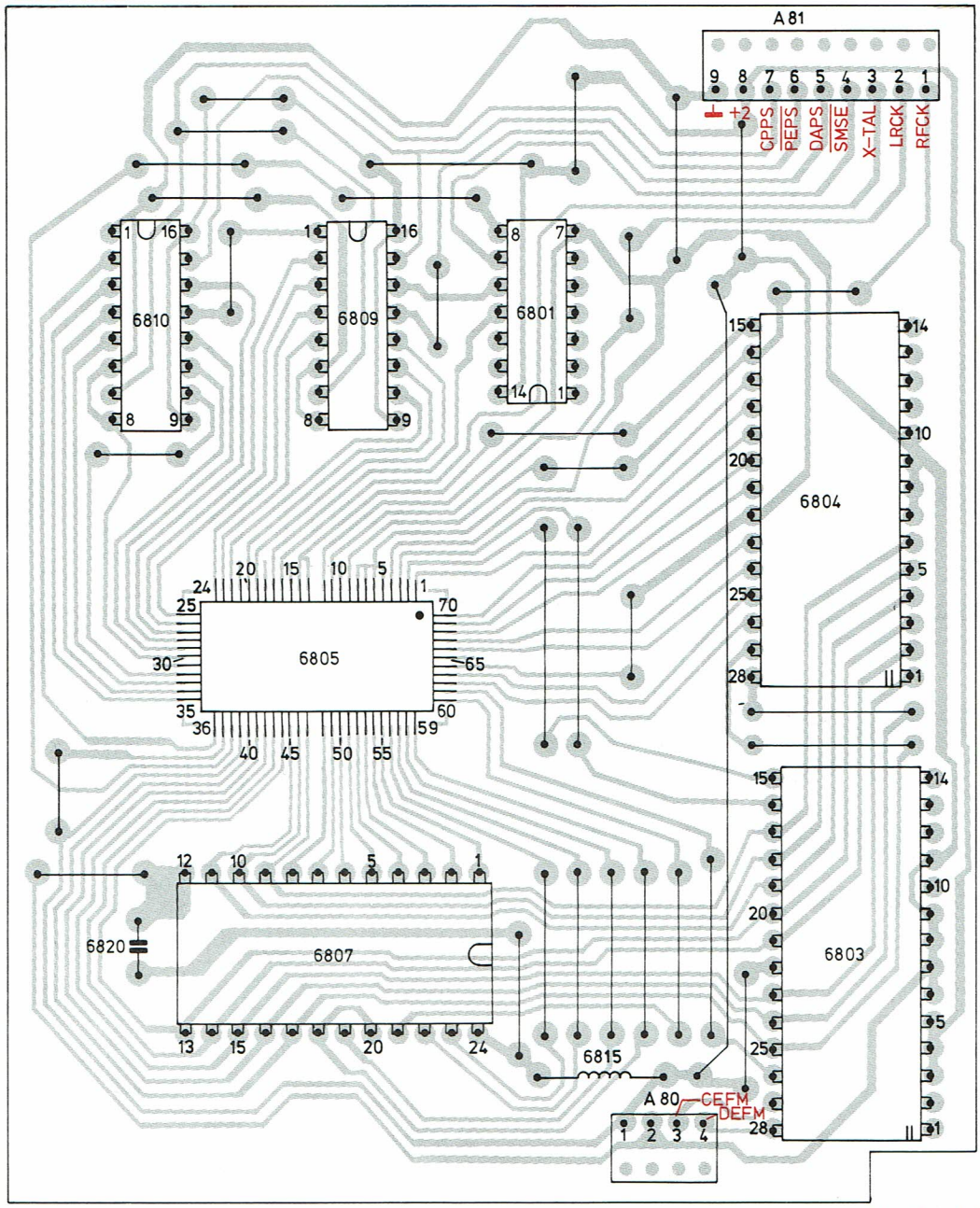

32 854 C12

SUB P.C.B.

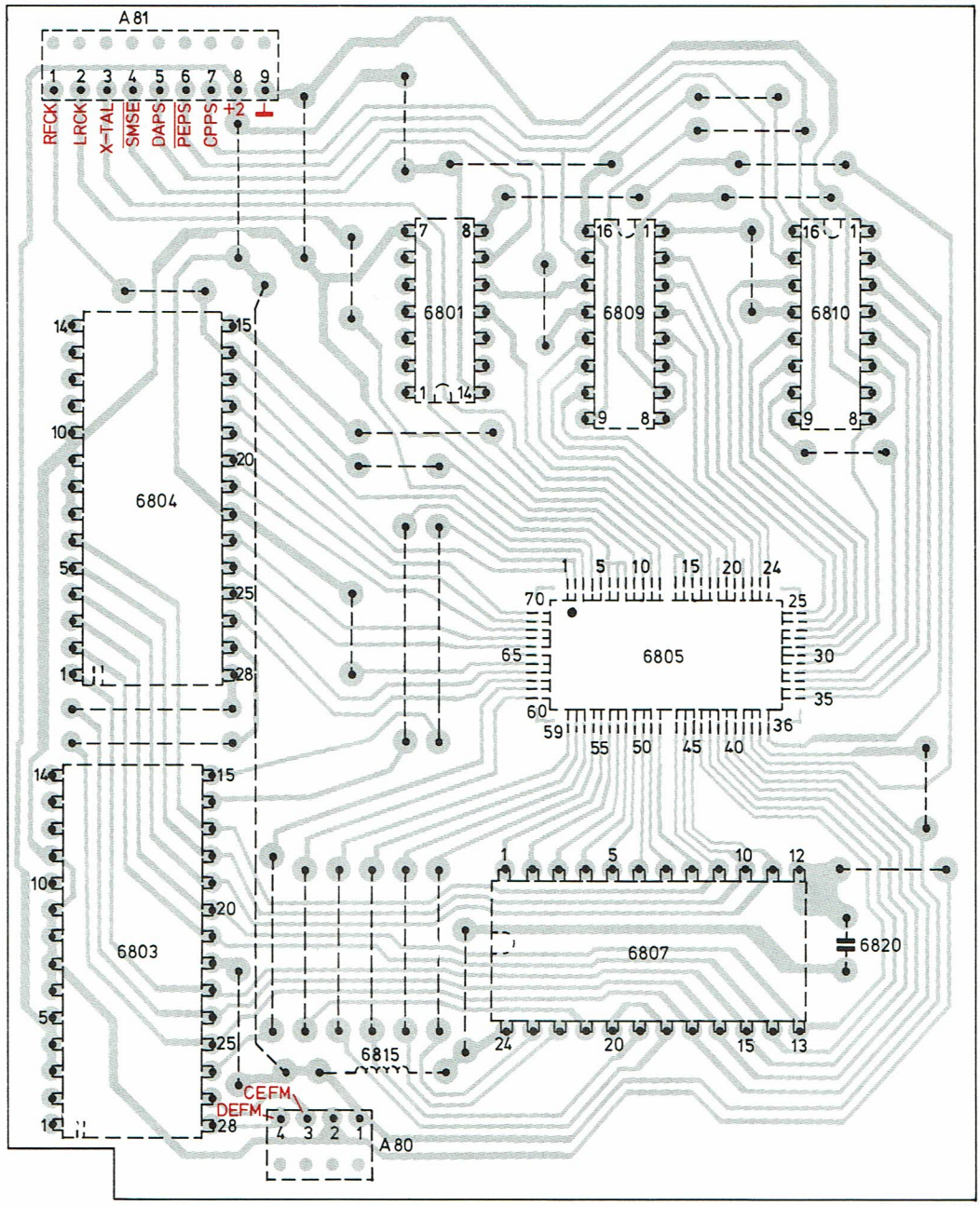

32 849 C15

CX7933		4822 209 81497
CX7935		4822 209 81499
MSM2128		4822 209 10379
N74LS04N		4822 209 80783
SN74LS166N		5322 209 86292
Print with CX7934 (6805)		4822 214 50296
6820	330n - 50 V	4822 122 32008
6815	47 μH	4822 156 20966

"Drawer"

BC547B		4822 130 40959
BC557B		4822 130 44568
BD135		4822 130 40823
BA317		4822 130 30847
BZX78/C8V2		5322 130 34577
BZX79/C5V6		4822 130 34173
MV64521		4822 130 32014
3107	82E	4822 113 90103
3127	220k - VR25	5322 116 64114
2110	1 pF - 50 V Bipol.	4822 124 40678
1101	220 V/240 V version 200 mA.T	4822 253 30012
	110V/127V version 400 mA.T	4822 253 30016
1102	2x 25 mH	4822 157 51576
1103,1104	47 µH	4822 157 51462
SK1		4822 276 11083
SK2		4822 277 20851
SK3		4822 276 11082

"LED"

MV64521	4822 130 32014

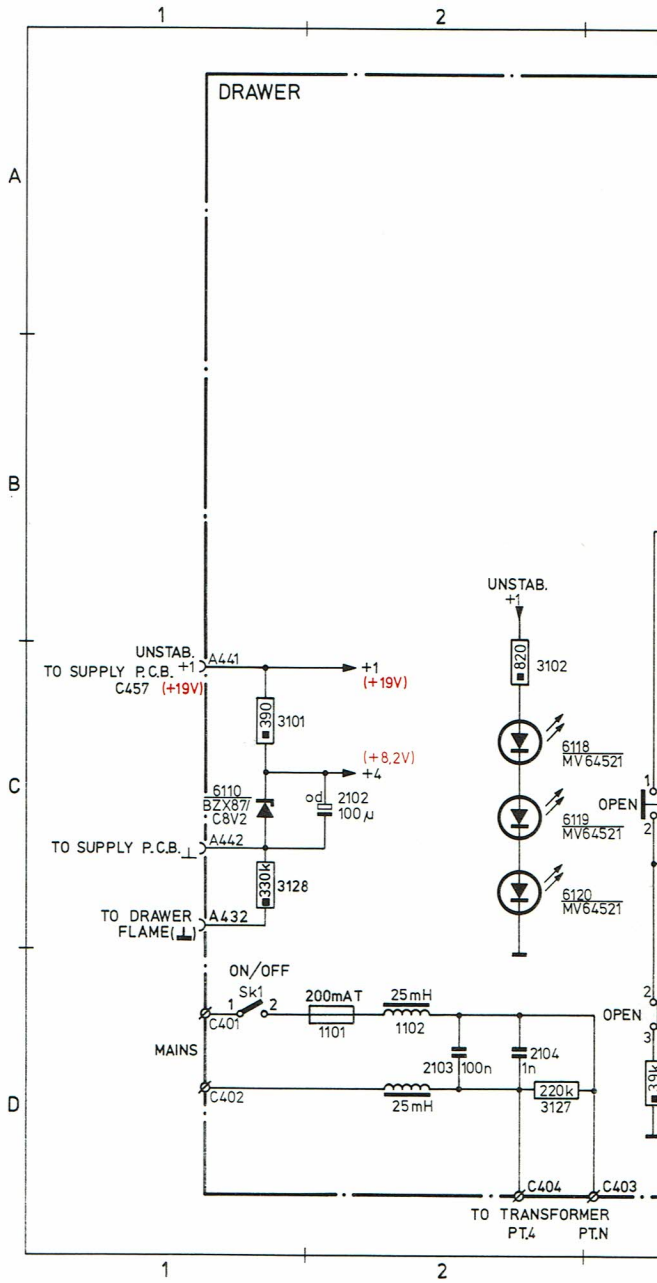

ITEM	CD	ITEM	CD
1101	D02	3122	C04
1102	D02	3123	C04
1103	A06	3124	C04
1104	A05	3125	C03
2102	C02	3126	D03
2103	D02	3127	D02
2104	D02	3128	C01
2105	C06	6101	B06
2106	B03	6102	B05
2107	B05	6103	C06
2108	B04	6104	C07
2109	D04	6105	B04
2110	A06	6106	B04
2111	D03	6107	D04
3101	C01	6108	C04
3102	C02	6109	D03
3103	D03	6110	C01
3104	B06	6111	C06
3105	B06	6112	C06
3106	C06	6113	B05
3107	B06	6114	B03
3108	C06	6115	B05
3109	C06	6116	C04
3110	B05	6117	C03
3111	B03	6118	C02
3112	B05	6119	C02
3113	C06	6120	C02
3114	C07		
3115	B03		
3116	B05		
3117	C07		
3118	C07		
3119	B04		
3120	C04		
3121	C04		

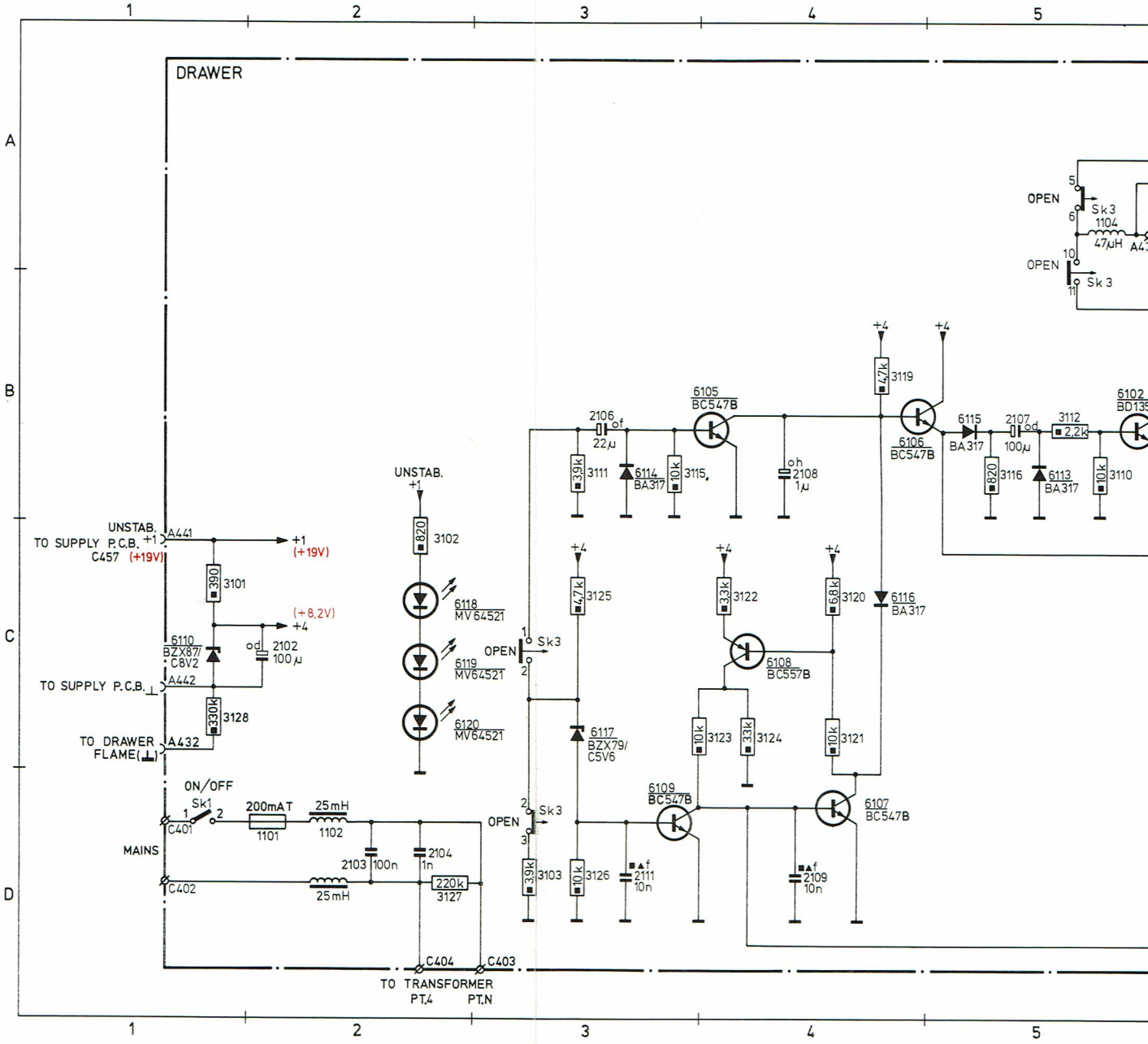

ITEM	CD
1101	D02
1102	D02
1103	A06
1104	A05
2102	C02
2103	D02
2104	D02
2105	C06
2106	B03
2107	B05
2108	B04
2109	D04
2110	A06
2111	D03
3101	C01
3102	C02
3103	D03
3104	B06
3105	B06
3106	C06
3107	B06
3108	C06
3109	C06
3110	B05
3111	B03
3112	B05
3113	C06
3114	C07
3115	B03
3116	B05
3117	C07
3118	C07
3119	B04
3120	C04
3121	C04
3122	C04
3123	C04
3124	C04
3125	C03
3126	D03
3127	D02
3128	C01
6101	B06
6102	B05
6103	C06
6104	C07
6105	B04
6106	B04
6107	D04
6108	C04
6109	D03
6110	C01
6111	C06
6112	C06
6113	B05
6114	B03
6115	B05
6116	C04
6117	C03
6118	C02
6119	C02
6120	C02

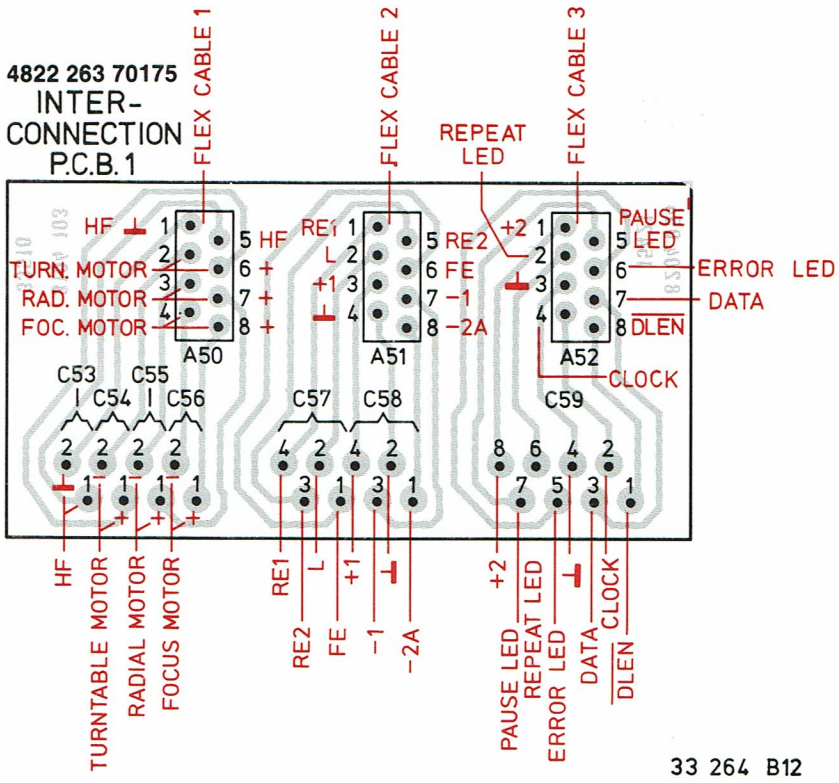
4822 263 70175
INTER-
CONNECTION
P.C.B. 1
FLEX CABLE 1
FLEX CABLE 2
FLEX CABLE 3
REPEAT LED
HF
TURN. MOTOR
RAD. MOTOR
FOC. MOTOR
RE1
L
+1
RE2
FE
-1
-2A
+2
PAUSE LED
ERROR LED
DATA
DLEN
CLOCK
A50
A51
A52
C53
C54
C55
C56
C57
C58
C59
TURNTABLE MOTOR
RADIAL MOTOR
FOCUS MOTOR
33 264 B12

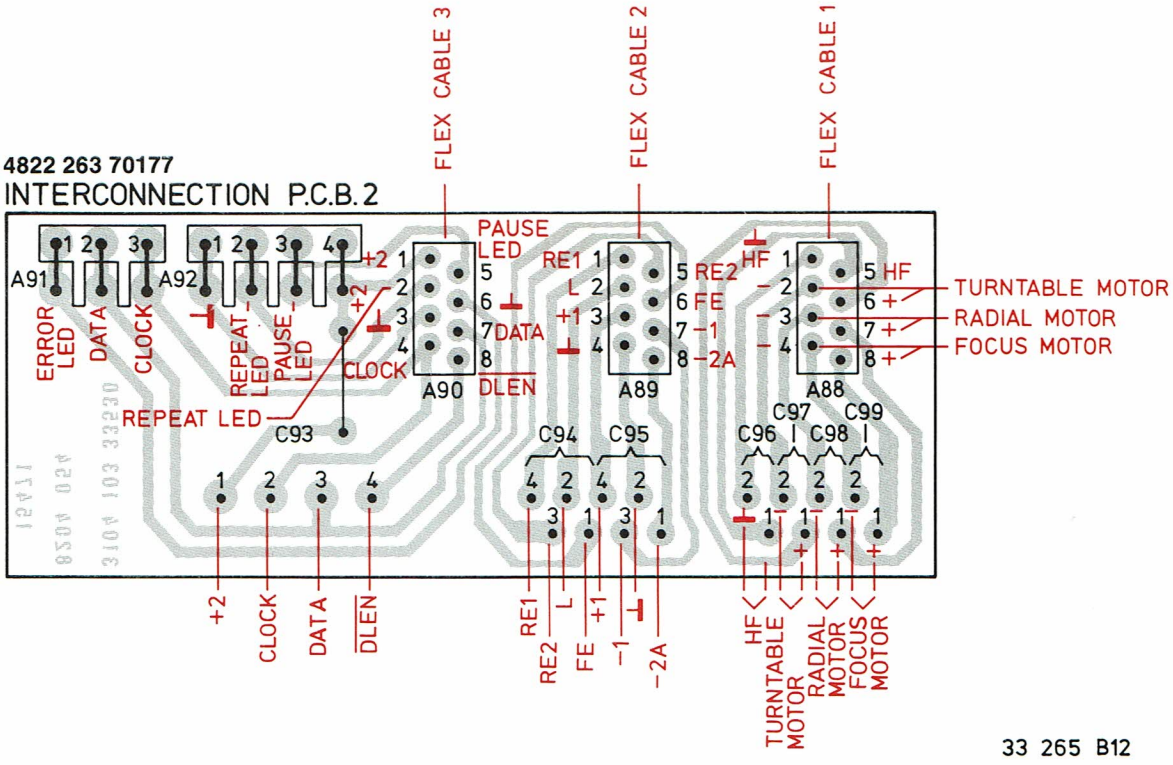
4822 263 70177
INTERCONNECTION P.C.B. 2
FLEX CABLE 3
FLEX CABLE 2
FLEX CABLE 1
A91
A92
ERROR LED
DATA
CLOCK
REPEAT LED
PAUSE LED
+2
REPEAT LED
C93
PAUSE LED
DATA
CLOCK
DLEN
A90
RE1
L
+1
RE2
FE
-1
-2A
A89
HF
A88
TURNTABLE MOTOR
RADIAL MOTOR
FOCUS MOTOR
C94
C95
C96
C97
C98
C99
33 265 B12

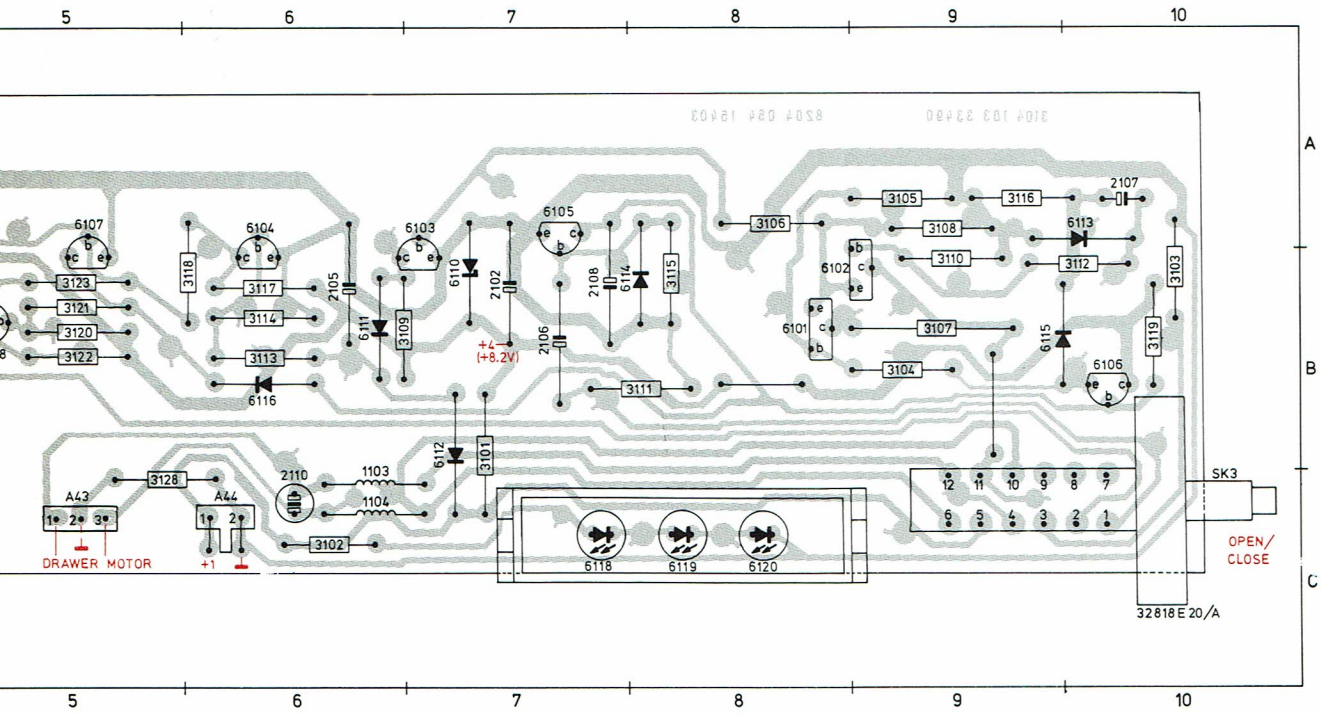

DRAWER MOTOR
+1
A43
A44
+4
(+8.2V)
SK3
OPEN/
CLOSE
32818 E 20/A

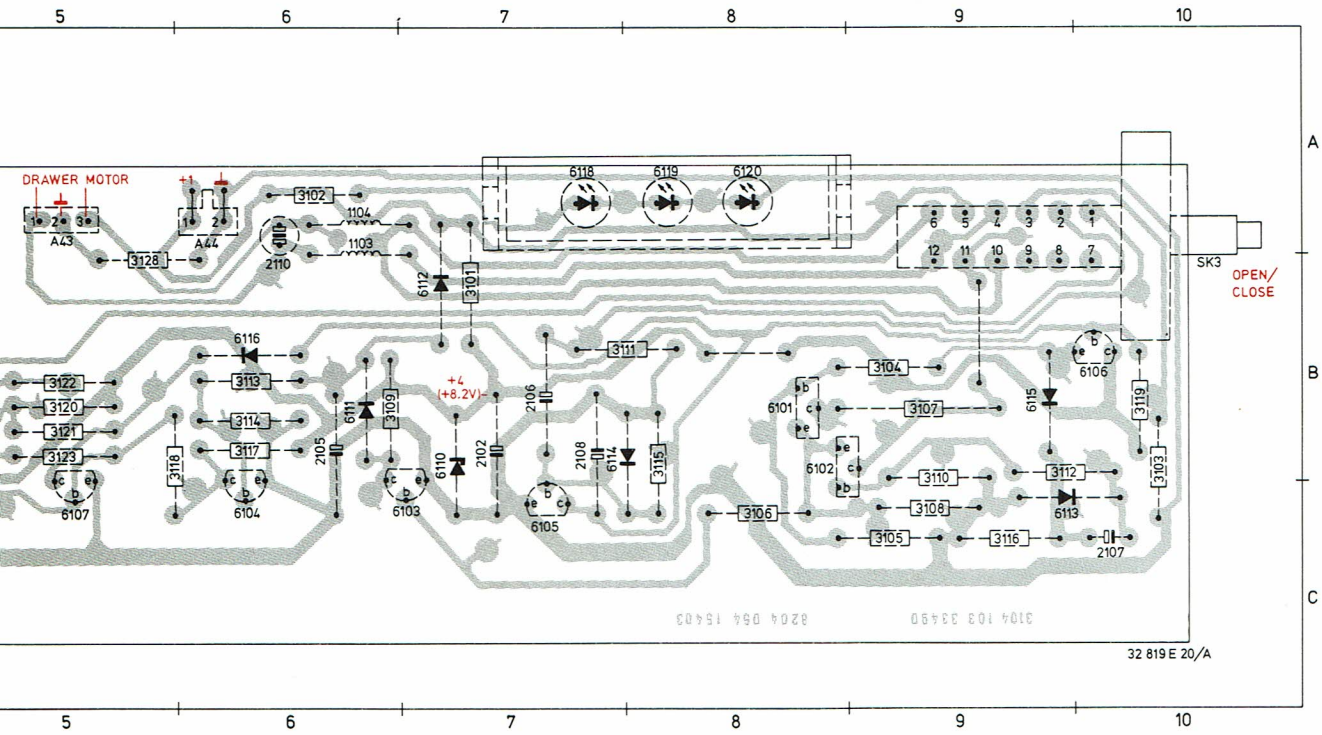

DRAWER MOTOR
+1
A43
A44
+4
(+8.2V)
SK3
OPEN/
CLOSE
32 819 E 20/A

ITEM	PCB
1101	B03
1102	B01
1103	C06
1104	C06
2102	B07
2103	B01
2104	C01
2105	B06
2106	B07
2107	A10
2108	B07
2109	B04
2110	C06
2111	B04
3101	B07
3102	C06
3103	B10
3104	B08
3105	A09
3106	A08
3107	B08
3108	A09
3109	B06
3110	B08
3111	B08
3112	B10
3113	B06
3114	B06
3115	B08
3116	A09
3117	B06
3118	B06
3119	B10
3120	B05
3121	B05
3122	B05
3123	B05
3124	B05
3125	B04
3126	B04
3127	C02
3128	C05
6101	B08
6102	B08
6103	A07
6104	A06
6105	A07
6106	B10
6107	A05
6108	B05
6109	B04
6110	B07
6111	B06
6112	B07
6113	A10
6114	B08
6115	B08
6116	B06
6117	B04
6118	C07
6119	C08
6120	C08

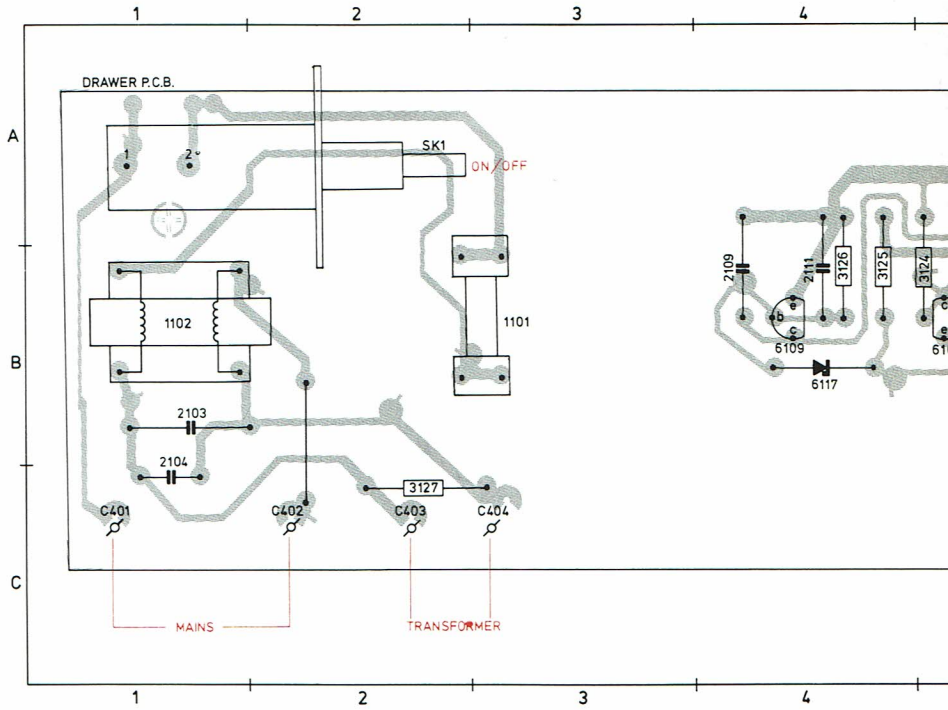

ITEM	PCB
1101	B03
1102	B01
1103	A06
1104	A06
2102	B07
2103	B01
2104	B01
2105	B06
2106	B07
2107	C10
2108	B07
2109	B04
2110	B06
2111	B04
3101	B07
3102	A06
3103	B10
3104	B09
3105	C09
3106	C08
3107	B09
3108	C09
3109	B06
3110	B09
3111	B08
3112	B09
3113	B06
3114	B06
3115	B08
3116	C09
3117	B06
3118	B05
3119	B10
3120	B05
3121	B05
3122	B05
3123	B05
3124	B05
3125	B04
3126	B04
3127	A02
3128	B05
6101	B08
6102	B08
6103	C07
6104	C06
6105	C07
6106	B10
6107	C05
6108	B05
6109	B04
6110	B07
6111	B06
6112	B07
6113	C09
6114	B07
6115	B09
6116	B06
6117	B04
6118	A07
6119	A08
6120	A08

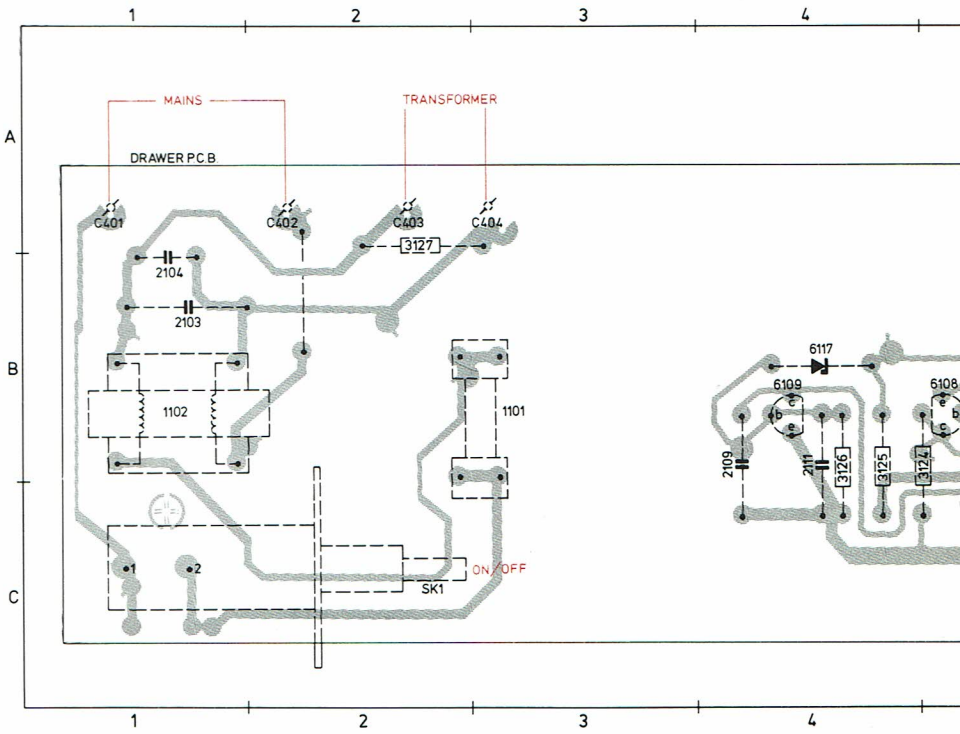

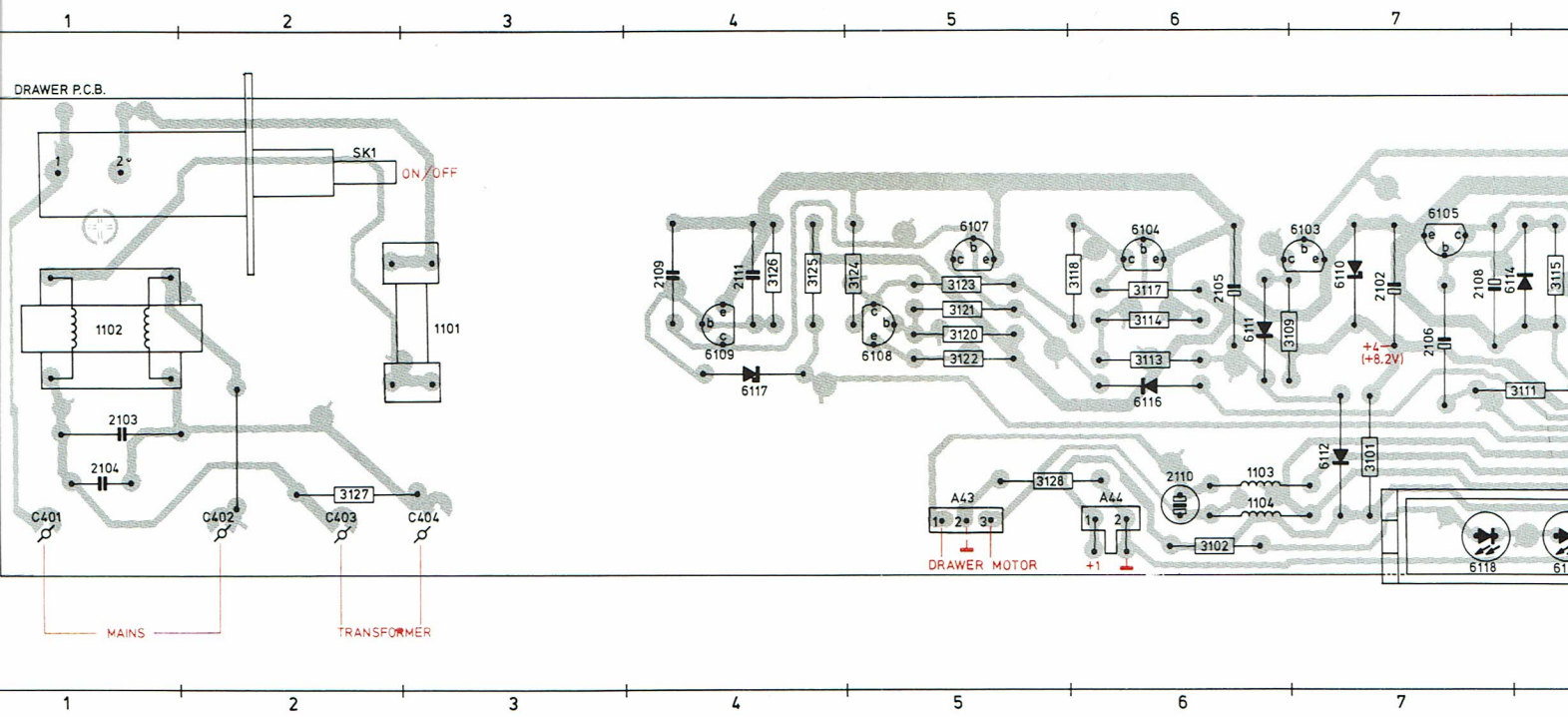
DRAWER P.C.B.
SK1
ON/OFF
1102
1101
2103
2104
3127
C401
C402
C403
C404
MAINS
TRANSFORMER
2109
2111
3126
3125
3124
6107
6109
6108
3123
3121
3120
3122
6117
3118
6104
3117
3114
3113
6116
2105
6111
3109
6103
6110
2102
+4
(+8.2V)
6105
2108
6114
3115
2106
3111
6112
3101
2110
1103
1104
3102
A43
3128
A44
DRAWER MOTOR
+1
6118

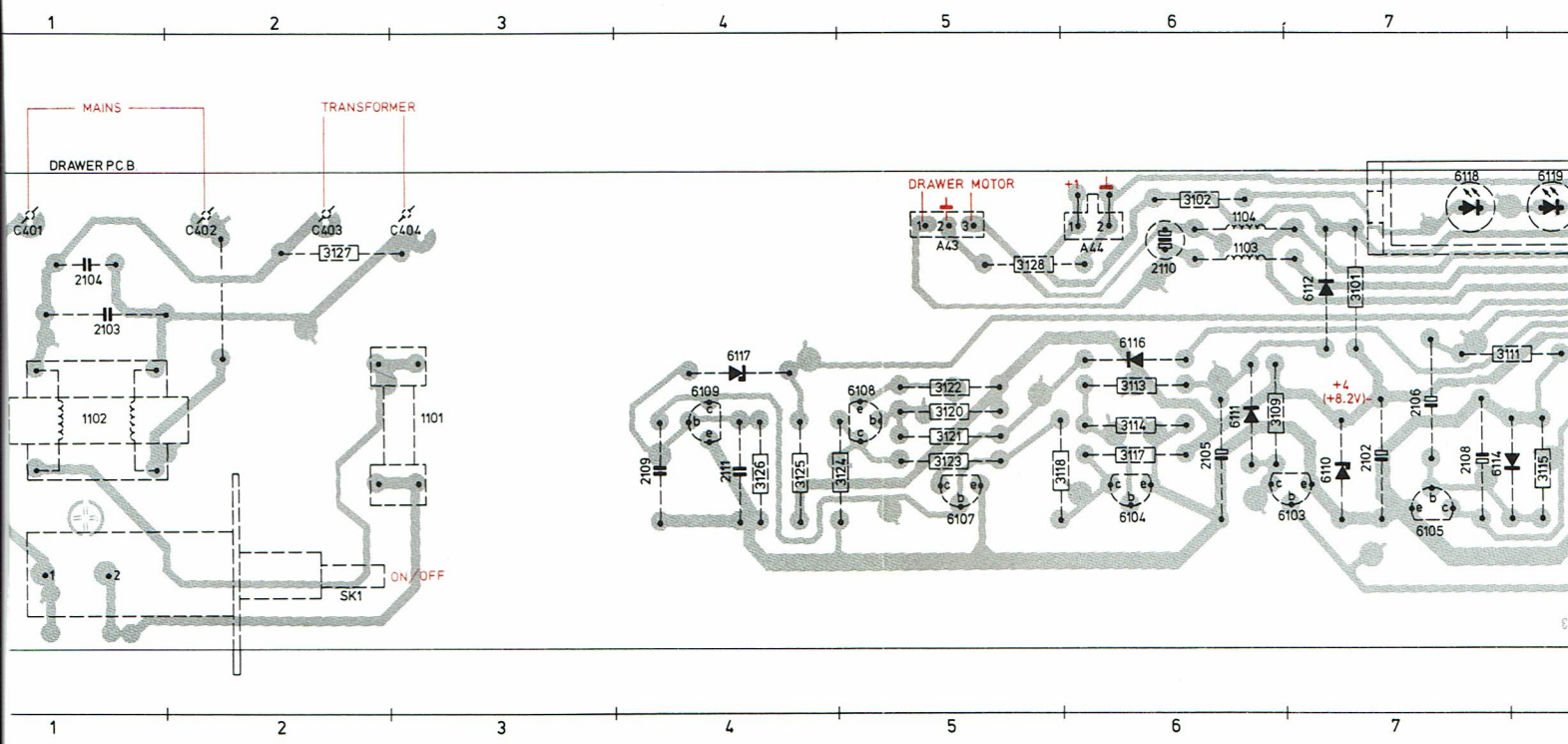
MAINS
TRANSFORMER
DRAWER P.C.B.
C401
C402
C403
C404
3127
2104
2103
1102
1101
ON/OFF
SK1
DRAWER MOTOR
A43
A44
+1
3102
1104
1103
2110
3128
6112
3101
6118
6119
6117
6116
6109
6108
3122
3120
3121
3123
3113
3114
3117
6107
6104
2109
2111
3126
3125
3124
3118
2105
6111
3109
6103
6110
+4
(+8.2V)
2102
2106
6105
2108
6114
3115
3111

▲	0.2 W (CR16)	⩽ 220 kΩ > 270 kΩ	5% 10%
□	0.33 W (CR25)	⩽ 1 MΩ > 1 MΩ	5% 10%
■	0.33 W (SFR25)		5%
■	0.25 W (VR25)	⩽ 10 MΩ > 10 MΩ	5% 10%
●	0.5 W (CR37)	⩽ 1 MΩ > 1 MΩ	5% 10%
▨	0.67 W (CR52)		5%
◤	1.15 W (CR68)		5%

△△*	Ceramic plate
●●*	Polyester flat foil
□*	Polyester mepolesco
○□	Mylar (Polyester flat foil small sized)
○△*	Micropoco
■▲*	Tubular ceramic (body colour pink or yellow/green)
○*	Miniature single elco
○○*	Subminiature tantalum cap.

*a	=	2,5 V
b	=	4 V
c	=	6,3 V
d	=	10 V
e	=	16 V
f	=	25 V
g	=	40 V
h	=	63 V
j	=	100 V
l	=	125 V
m	=	150 V
n	=	160 V
q	=	200 V
r	=	250 V
s	=	300 V
t	=	350 V
u	=	400 V
v	=	500 V
w	=	630 V
x	=	1000 V
A	=	1,6 V
B	=	6 V
C	=	12 V
D	=	15 V
E	=	20 V
F	=	35 V
G	=	50 V
H	=	75 V
I	=	80 V

27037A/B

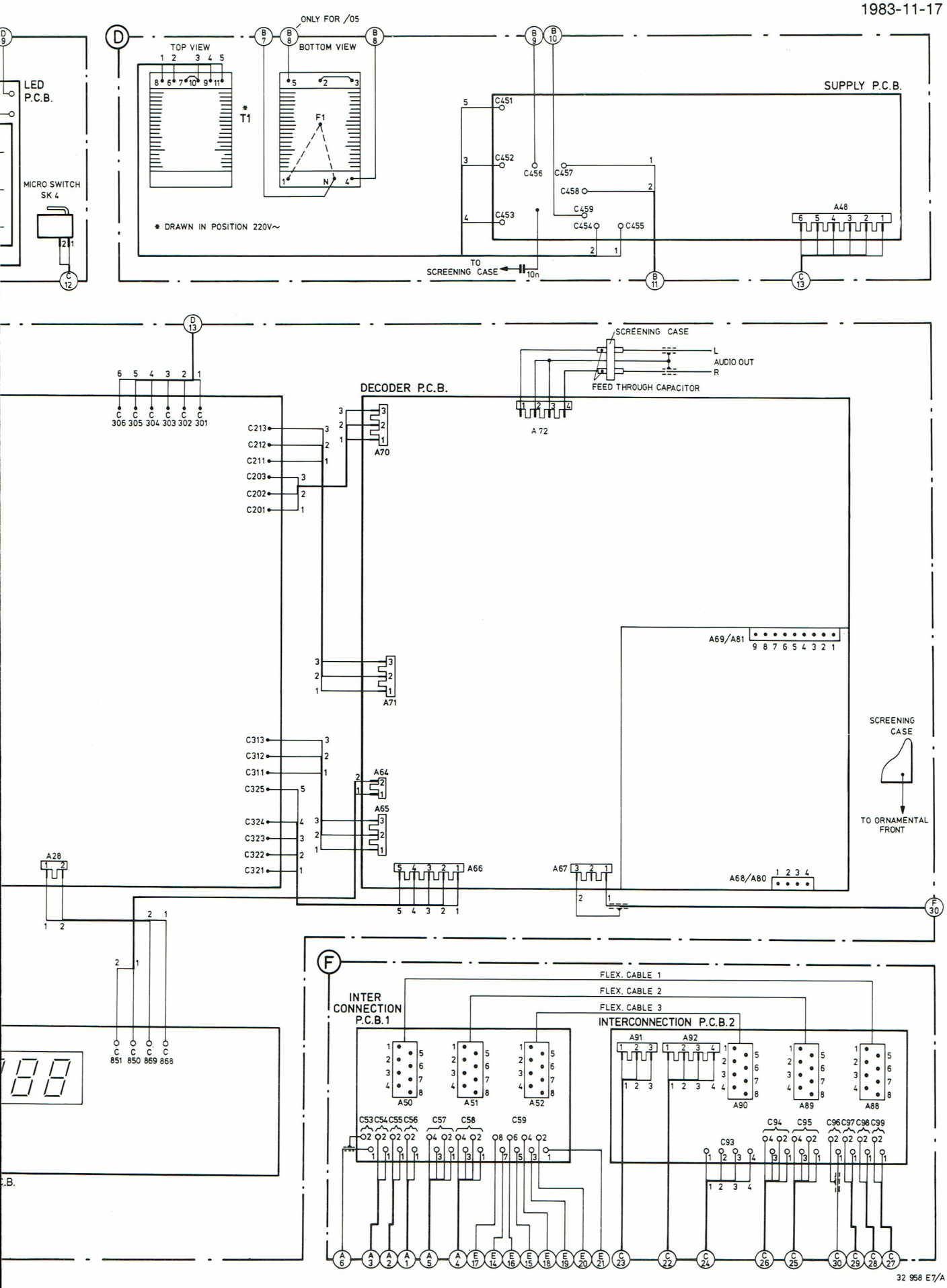
ONLY FOR /05
TOP VIEW
BOTTOM VIEW
LED P.C.B.
MICRO SWITCH SK 4
* T1
F1
* DRAWN IN POSITION 220V~
SUPPLY P.C.B.
C451
C452
C453
C456
C457
C458
C459
C454
C455
A48
TO SCREENING CASE
10n
SCREENING CASE
L
AUDIO OUT
R
FEED THROUGH CAPACITOR
DECODER P.C.B.
A 72
A70
A71
A64
A65
A66
A67
A69/A81
A68/A80
A28
C306 C305 C304 C303 C302 C301
C213
C212
C211
C203
C202
C201
C313
C312
C311
C325
C324
C323
C322
C321
SCREENING CASE
TO ORNAMENTAL FRONT
C851 C850 C869 C868
INTER CONNECTION P.C.B.1
FLEX. CABLE 1
FLEX. CABLE 2
FLEX. CABLE 3
INTERCONNECTION P.C.B.2
A50
A51
A52
A91
A92
A90
A89
A88
C53 C54 C55 C56
C57
C58
C59
C93
C94
C95
C96 C97 C98 C99

32 958 E7/A

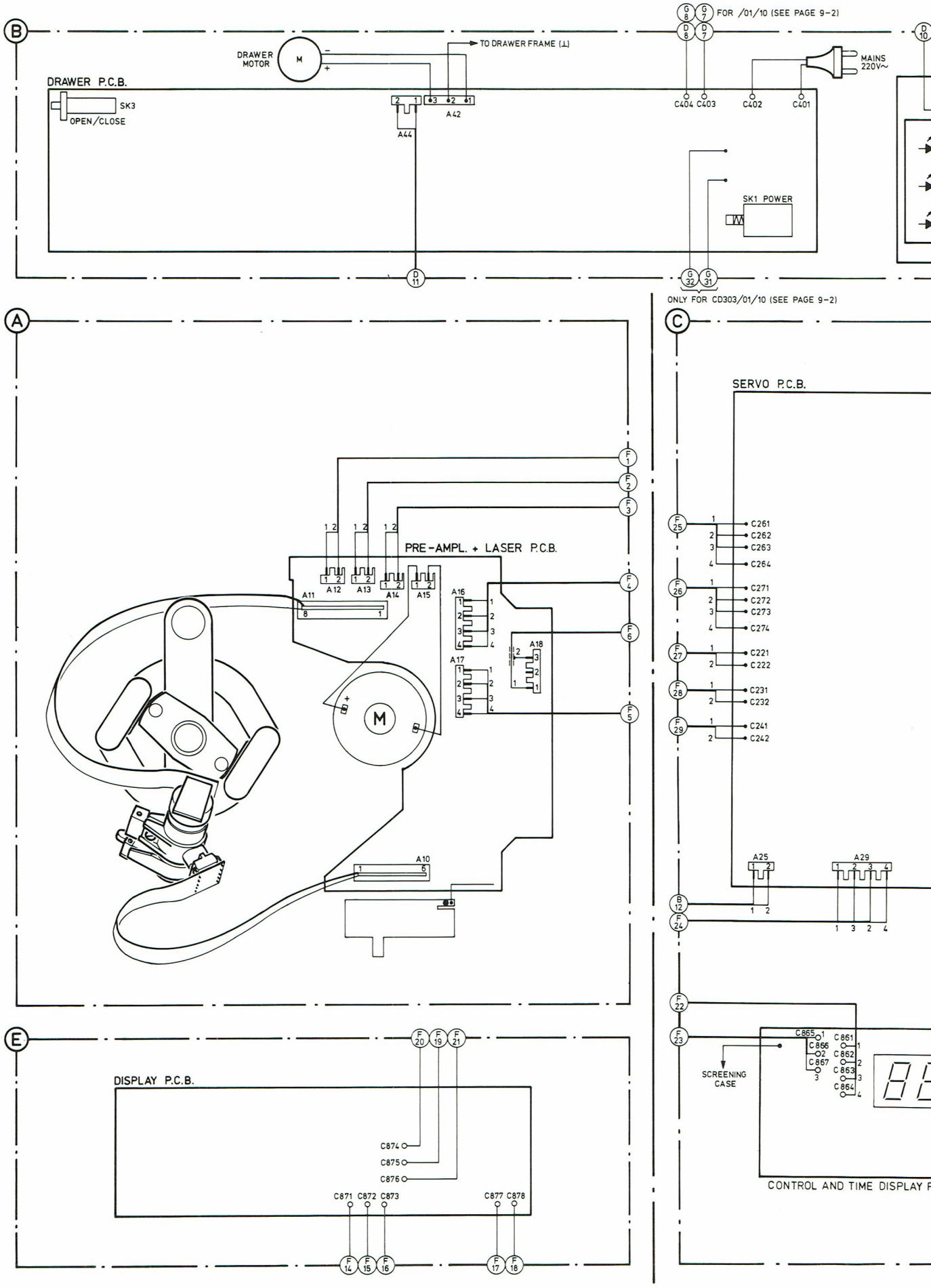
B
FOR /01/10 (SEE PAGE 9-2)
DRAWER MOTOR
M
TO DRAWER FRAME (⊥)
MAINS 220V~
DRAWER P.C.B.
SK3
OPEN/CLOSE
A42
A44
C404 C403
C402
C401
SK1 POWER
ONLY FOR CD303/01/10 (SEE PAGE 9-2)
A
PRE-AMPL. + LASER P.C.B.
A11
A12
A13
A14
A15
A16
A17
A18
A10
C
SERVO P.C.B.
C261
C262
C263
C264
C271
C272
C273
C274
C221
C222
C231
C232
C241
C242
A25
A29
SCREENING CASE
C865
C866
C867
C861
C862
C863
C864
CONTROL AND TIME DISPLAY P
E
DISPLAY P.C.B.
C874
C875
C876
C871 C872 C873
C877 C878

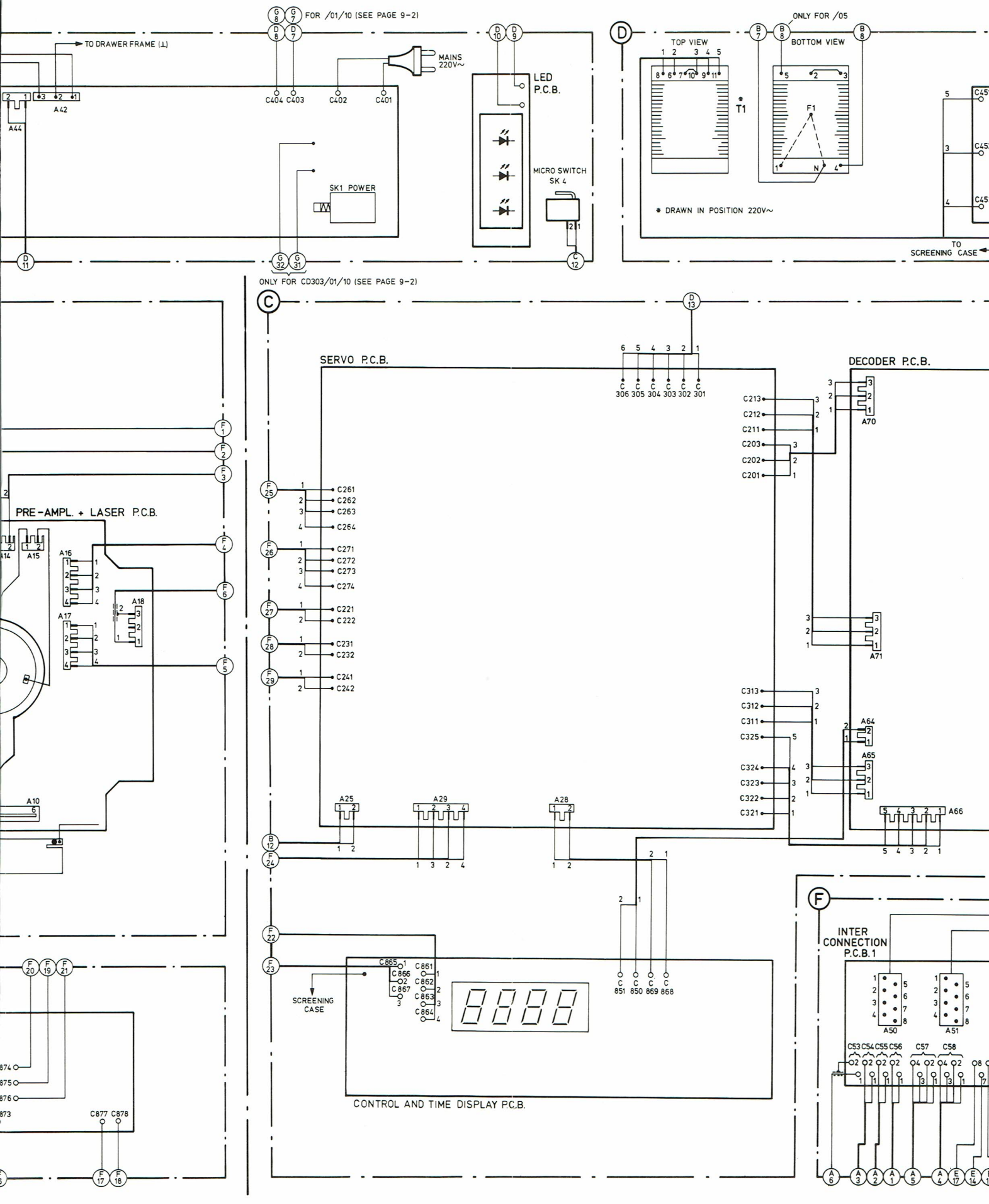
FOR /01/10 (SEE PAGE 9-2)
TO DRAWER FRAME (⊥)
MAINS 220V~
C404 C403
C402
C401
A42
A44
SK1 POWER
LED P.C.B.
MICRO SWITCH SK 4
ONLY FOR /05
TOP VIEW
BOTTOM VIEW
T1
F1
N
* DRAWN IN POSITION 220V~
TO SCREENING CASE
ONLY FOR CD303/01/10 (SEE PAGE 9-2)
SERVO P.C.B.
DECODER P.C.B.
PRE-AMPL. + LASER P.C.B.
A14
A15
A16
A17
A18
A10
A25
A29
A28
A70
A71
A64
A65
A66
C306 C305 C304 C303 C302 C301
C261 C262 C263 C264
C271 C272 C273 C274
C221 C222
C231 C232
C241 C242
C213 C212 C211 C203 C202 C201
C313 C312 C311 C325 C324 C323 C322 C321
SCREENING CASE
C865 C866 C867
C861 C862 C863 C864
C851 C850 C869 C868
CONTROL AND TIME DISPLAY P.C.B.
INTER CONNECTION P.C.B.1
A50
A51
C53 C54 C55 C56
C57
C58
C877 C878

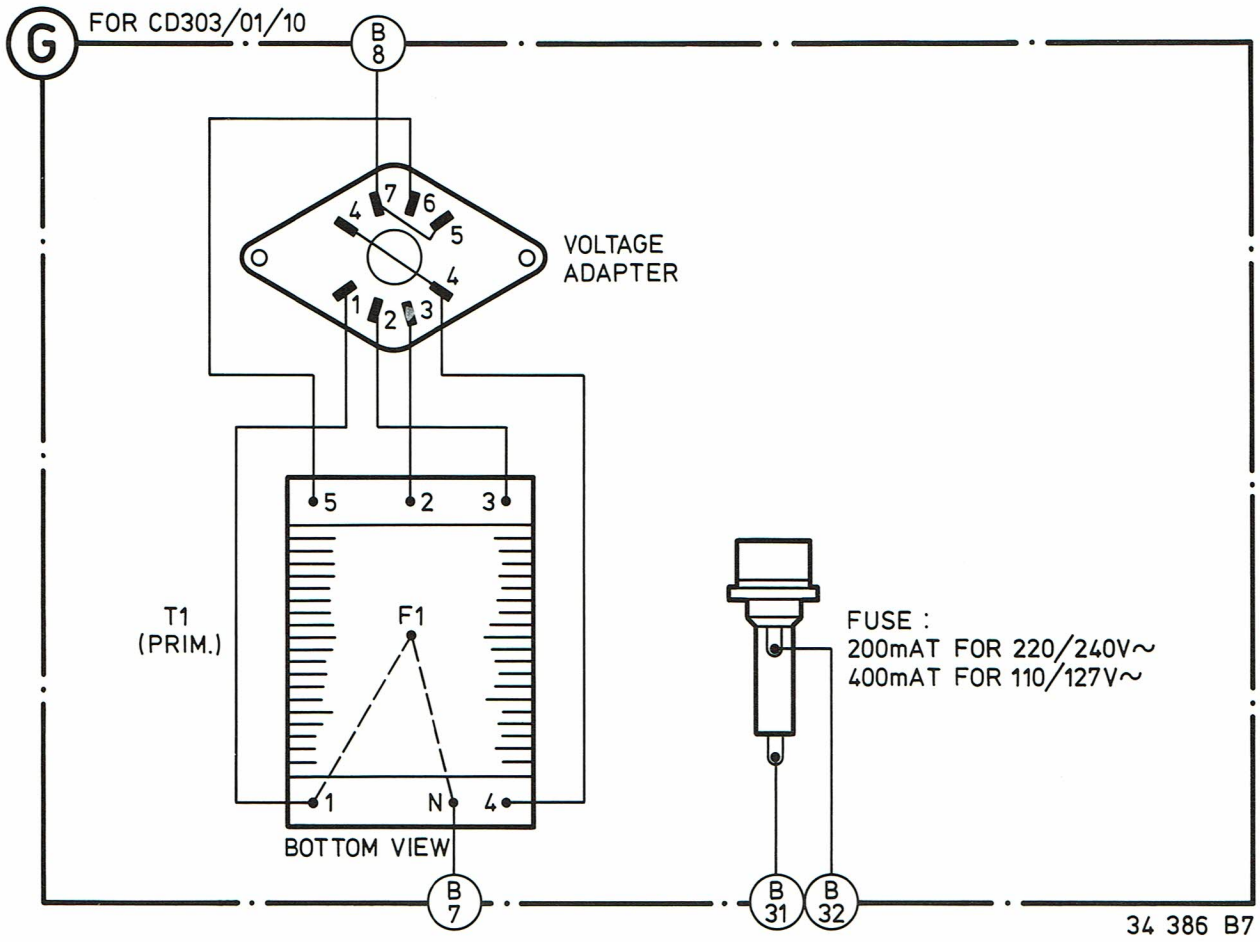
G
FOR CD303/01/10
B 8
7
6
4
5
4
1
2
3
VOLTAGE ADAPTER
5
2
3
T1 (PRIM.)
F1
1
N
4
BOTTOM VIEW
FUSE :
200mAT FOR 220/240V~
400mAT FOR 110/127V~
B 7
B 31
B 32
34 386 B7

10. METHODE DE DEPISTAGE DES PANNES

Pour ce qui est de la méthode de dépistage des pannes du CD303, consulter le chapitre 10 de la méthode du CD200.

11. MODIFICATIONS

CHANGEMENT DES PAGES

Introduit par l'Info A83-141 du 1983-11-17

Description		Raisons
Page avant		Adjonction de CD303/01/05/10 ajouté
Table des matières	1-1-a	Adaption de la table des matières
Table des matières	1-2	Adjonction de la table des matières
Réglages electriques et mesures	6-4-a	Texte adapté
Réglages electriques et mesures	6-5-a	Texte adapté
Vue éclatée coffret	7-2-a	Vue éclatée adapté pour CD303/01 et /10
Liste des pièces mécaniques	7-3-a	Liste adapté pour CD303/01 et /10
Schéma du circuit de l'asservissement (partie 1)	8-10-a	Changement réglage du moteur
Platine imprimée	8-11-a	Dessins de platine et nomenclatures adaptés
Platine imprimée	8-12-a	Dessins de platine et nomenclatures adaptés
Schéma du circuit de l'asservissement (partie 2)	8-13-a	Changement réglage "offset"
Schéma du circuit de décodage (partie 1)	8-17-1	Schéma adapté à la production
Platine imprimée	8-17-2	Dessins de platine + nomenclatures adaptés
Platine imprimée	8-17-3	Dessins de platine + nomenclatures adaptés
Schéma du circuit de décodage	8-17-4	Schéma adapté à la production
Plan de câblage	9-1-a	Plan de câblage adapté pour CD303/01 et /10
Pan de câblage	9-2	Page 9-2 ajouté
Méthode de dépistage	10-1	Page 10-1 ajouté

MODIFICATION DES COMPOSANTS

Introduit par l'Info A83-141 du 1983-11-17

Page 5-2 Auxiliaires Service

Modification:
Photo-diode 4822 130 32108 (anciennem. 4822 130 31205)
Aimant de maintien du disque 4822 532 60906 (anciennem. 4822 526 10241)

Page 7-2 Vue éclatée du boïtier

Consulter le feuillet des modifications ci-joint en p. 7-2-a.

Adjonction:
2x condensateur de traversée dans étrier rep. 521.

Motif:
Introduction du câble audio fixe qui est soudé à ces condensateurs.

Porte-fusible et sélecteur de tension pour CD303/01 et /10.

Page 7-3 Liste des composants du boïtier

Consulter le feuillet des modifications ci-joint, p. 7-3-a.

Adjonction:
Rep. 210a+b 4822 256 30231 (porte-fusible CD303/01/10)
Rep. 220 5322 272 10215 (sélecteur de tension du CD303/01 et /10)
Rep. 235 4822 122 70022 (condensateur de traversée)

Page 8-4 Circuit Pré-ampli + laser (NEG. VOLT. PH.)

Adjonction:
2137. condensateur tube céramique 10 nF entre points 4 et 8 de l'IC6114.
2138. condensateur tube céramique 10 nF entre les points 7 et 4 de l'IC6107.

Motif:
Protection contre la décharge électrostatique.

Modification:
3152 passe à 27k-SFR25 (était de 15k)

Motif:
Elever la tension de sortie HF.

Page 8-5 Pré-ampl. + laser platines (NEG. VOLT. PH.)

Adjonction:
2137, condensateur tube céramique 10 nF au-dessus des points 4 et 8 de l'IC6114.
2138. condensateur tube céramique 10 nF au-dessus des points 4 et 7 de l'IC6107.

Motif:
Protection contre la décharge électrostatique.

Page 8-6 Circuit pré-ampl. + laser (POS. Volt. SH.)

Modification:
3115, 3116, 3118, 3119 } passent à 680k-MR25 (étaient 1 M-SFR25).
3150 passe à 2.2k-SFR25 (était 2.7k-SFR25).
3152 passe à 15k-SFR25 (était 22k-SFR25).

Motif:
Augmentation de la tension de sortie HF et du courant de laser.

3180 potentiomètre de réglage passe à 6.8k.

Motif:
Modification de réglage du courant de laser

Rectification:
R3186 passe à 22k-MR25 (était 22k-SFR25).
R3137 ÷ 3140 passent à 10k-MR25 (étaient 10k-SFR25).
R3187 passe à 12k-MR25 (était 12k-SFR25).

Page 8-7 Pré-ampl. + laser platines (POS. Volt. SH.)

Adjonction à la liste des composants:

3115, 3116, 3118, 3119	680k-MR25	4822 116 51321
3137 ÷ 3140	10k-MR25	4822 116 51253
3186	22k-MR25	4822 116 51257
3187	12k-MR25	4822 116 51254

Rectification:
3180 6.8k potentiomètre de réglage 4822 100 10599 (acciennement potentiomètre de 10k)

Page 8-8 Schéma de principe du circuit de commande

Rectification:
2103. condensateur tube céramique 10 nF au-dessus de lecteur 6108 et masse ajouter.

Motif:
2103 manque dans le schéma de principe.

6106 (Rel. time LED) passe à MV54123 (était CQ495/II).
6107 (Abs. time LED) passe à MV54123 (était CQ495/II).

Nomenclature de platine du circuit de commande

Supprimée:

CQY95/II	4822 130 31879

Adjonction:

MV54123	4822 130 32222
1N4001G	4822 130 32438

Page 8-10 Schéma de principe "Asservissement 1"

Voir feuillet de modification 8-10-a.

Modification:
3255 passe à 22k-SFR25 (anciennem. 33k)
3257 passe à 33k-SFR25 (anciennem. 22k)
3260 passe à 56k-SFR25 (anciennem. 68k)
3261 passe à 56k-SFR25 (anciennem. 68k)
2217 devient un condens. chimique de 3.3 μF-63 V, + à 2215 (anciennem. 15 μF bipolaire)
2218 passe à 15 nF condens. plat (anciennem. 10 nF).

Adjonction:
6253 diode zener BZX79/C7V5 en parallèle avec 2217 (cathode à 2215).

Motif: de la modification et de l'adjonction:

Eviter la déformation de la première seconde d'un morceau de musique sur certains disques.

Remarques:
Si lors de réparations. le μP d'asservissement MAB8420 est remplacé par un MAB8440. il est à conseiller, si cela n'a pas encore été effectué, de procéder à la modification à la platine d'asservissement.
Sur les appareils où cette modification a déjà été apportée en cours de fabrication. et où le μP d'asservissement MAB8440PB a donc déjà été monté, la platine d'asservissement est reconnaissable à l'adhésif jaune marqué "A".

Page 8-11 Platine d'asservissement et liste des composants

Voir à la p. 8-11-a du feuillet de remplacement ci-joint.

Modification:
Le potentiomètre de réglage "offset adjustment" 3315 est supprimé et devient une résistance de 15k-SFR25. Cette résistance est montée entre 3316 et +1.
2217 devient un condens. chimique (était bipolaire) dont le + est à 2215.

Adjonction:
Diode zener 6253 en parallèle avec 2217, cathode à 2215.

Remarque:
La platine est reconnaissable à l'adhésif rond jaune marqué "A".

Adjonction à la liste des composants:
BZX79/C7V5 - 4822 130 30861.

Page 8-12 Platine d'asservissement et liste des composants
Voir à la p. 8-12-a du feuillet de changement ci-joint.

Modification de la platine:
Voir aux p. de 8-11.

Page 8-13 Schéma de principe "Asservissement 2"

Modification:
3315 passe à 15k-SFR25 (anciennem. potentiomètre de réglage 10k).
3315 est relié entre +1 et 3316.

Motif:
Simplification; l'alignement est désormais inutile.

Remarque:
La platine est reconnaissable à l'adhésif rond jaune marqué "A".

Page 8-14 Schéma de principe du décodeur 1.
Voir à la p. 8-17-1 du feuillet-complément ci-joint.

Suppression:
3651, 3658 - 8.2M-SFR25.

Adjonction:
3757 1E-SFR25 entre la masse et 2651.

Motif:
Simplification; l'alignement de la bobine PLL est désormais superflu.

Remarque:
La platine de décodage est reconnaissable à l'adhésif rond jaune, marqué "A".

Adjonction:
1662 perle céramique autour de l'extrémité de 3612.

Motif:
Protection de l'IC démodulateur contre les décharges électrostatiques.

Modifications:
3686 passe à 100k-SFR25 (était 180k)
3687 passe à 270k-SFR25 (était 220k).

Motif:
Eviter le bobinage accéléré incontrôlé.

Page 8-15 Platine de décodage et liste des pièces

Voir en p. 8-17-2 du feuillet complément ci-joint.

Eliminés sur le dessin de platine:
3651
3658
3736 potentiomètre de réglage
3737
6711 diode zener

Modification sur dessin de platine:
3757 est placé entre la masse et 2651 (était monté entre +1 et 2651).
Un pontet est monté à la place de 3737.

Remarque:
La platine de décodage qui a subi cette transformation est reconnaissable à l'adhésif rond jaune marqué "A".

Rectification à la liste des composants:
MAB8410 (μP décodeur) doit porter le code 4822 209 10558 (= version MAB8410P/B007) anciennement 4822 209 81454 -MAB8410P/B002, celui-ci n'étant prévu que pour leCD100, 200 et 300.

Page 8-16 Platine décodeur et liste des composants

Voir à la page 8-17-3 du feuillet complément.

Modification du dessin de platine:
Comme en p. 8-15.

Supprimé sur la liste des composants:
6711, diode zener BZX79/B5V1.

Page 8-17 Schéma de principe ("decoding 2")

Voir en p. 8-17-4 du feuillet complément ci-joint.

Modification:
3735 passe à 620E-SFR25 (était 560E).

Supprimé:
3736 et 3737.

Motif:
Simplification; le réglage de l'équilibre des voies est superflu.
La platine de décodage ayant subi cette transformation est reconnaissable à l'adhésif rond jaune marqué "A".

Supprimée:
3757
diode zener 6711

Motif:
Simplification, l'alignement de la bobine du PLL est superflu. La tension d'alimentation +5 en est aussi supprimée.
La platine de décodage ayant subi cette transformation est reconnaissable à l'adhésif marqué "A".

Page 8-20 Schéma de principe de commande du tiroir

Modifications:
3107 passe à 120E-NFR25 (était 68E-NFR25)
3112 passe à 470E-SFR25 (était 2.2k-SFR25)
2105 passe à 15 μF-16 V (était 47 μF-10 V)

Motif:
Adapter de commande du tiroir

Modifications à la liste des composants:
3107 passe à 120E-NFR25 4822 111 30537

Adjonction à la liste des composants:
2103 100 nF-250 V safety cap. 5322 121 44302
2104 1 nF safety cap. 4822 122 40347

Page 9-1 Plan de câblage

Voir à la p. 9-1-a du feuillet de changement et p. 9-2 feuillet de complément ci-joint.

Adjonction pour le CD303/01 et /10:
Sélecteur de tensions et porte-fusible.

Remarque:
De ce fait, le fusible 1101 (200 mAT) sur la platine de commande du tiroir du CD303/01/10 vient à être supprimé, le porte-fusible est alors monté sur les points ou le fusible se trouvait sur la platine de commande du tiroir.

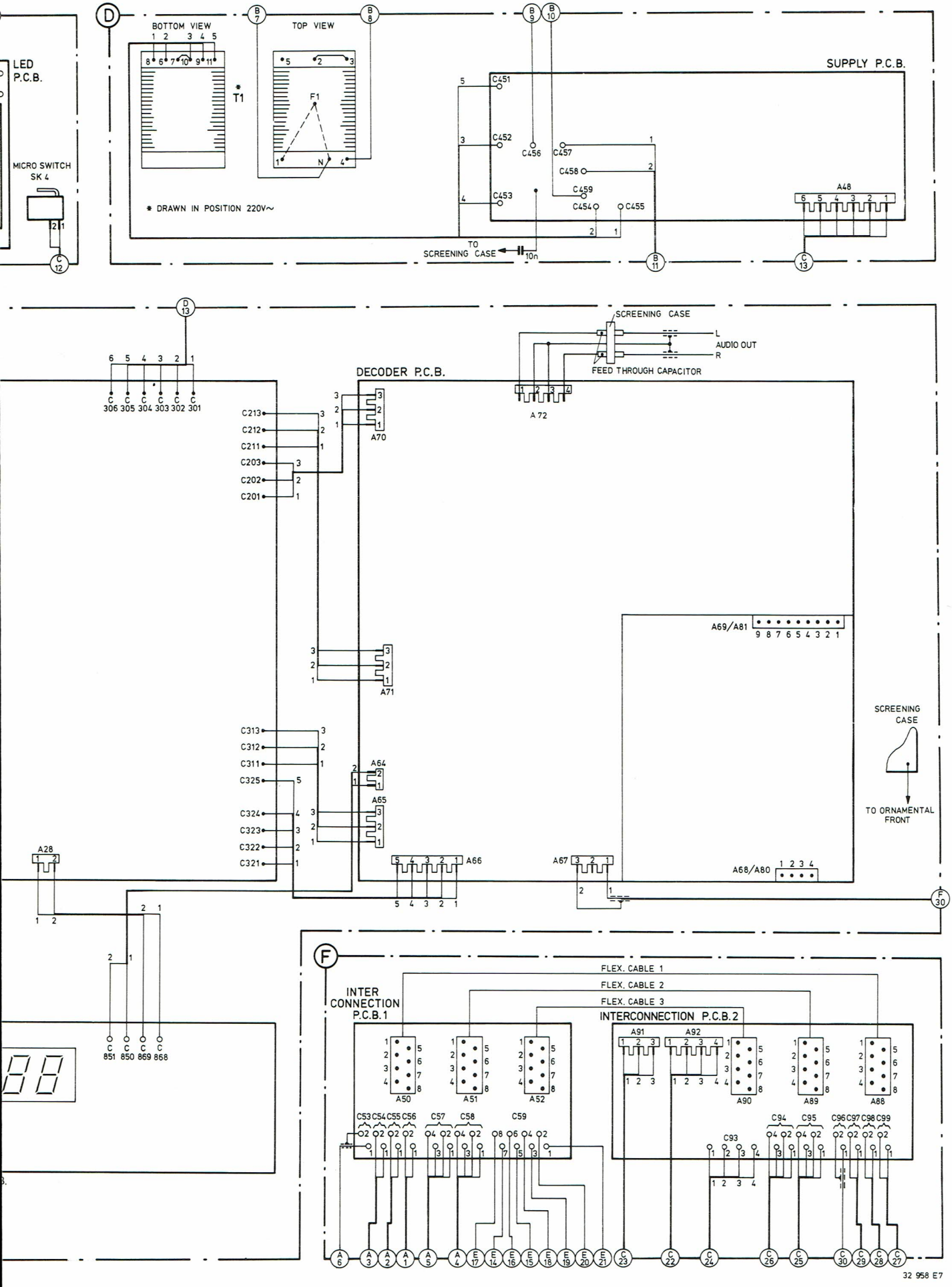
LED P.C.B.
MICRO SWITCH SK 4
BOTTOM VIEW
TOP VIEW
T1
F1
* DRAWN IN POSITION 220V~
SUPPLY P.C.B.
C451
C452
C453
C456
C457
C458
C459
C454
C455
A48
TO SCREENING CASE
10n
SCREENING CASE
L
AUDIO OUT
R
FEED THROUGH CAPACITOR
DECODER P.C.B.
A 72
A70
A71
A64
A65
A66
A67
A69/A81
A68/A80
A28
SCREENING CASE
TO ORNAMENTAL FRONT
C306 C305 C304 C303 C302 C301
C213
C212
C211
C203
C202
C201
C313
C312
C311
C325
C324
C323
C322
C321
C851 C850 C869 C868
INTER CONNECTION P.C.B.1
FLEX. CABLE 1
FLEX. CABLE 2
FLEX. CABLE 3
INTERCONNECTION P.C.B.2
A50
A51
A52
A91
A92
A90
A89
A88
C53 C54 C55 C56
C57
C58
C59
C93
C94
C95
C96 C97 C98 C99
32 958 E7

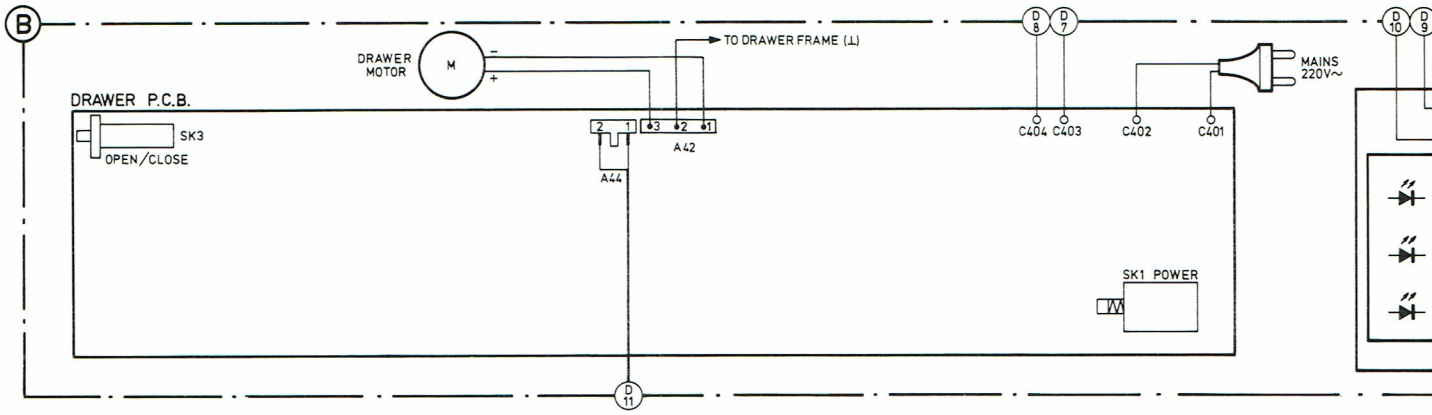
COMPACT disc DIGITAL AUDIO
B
DRAWER MOTOR
M
TO DRAWER FRAME (⊥)
MAINS 220V~
DRAWER P.C.B.
SK3
OPEN/CLOSE
A42
A44
C404 C403
C402
C401
SK1 POWER
D 8
D 7
D 10
D 9
D 11

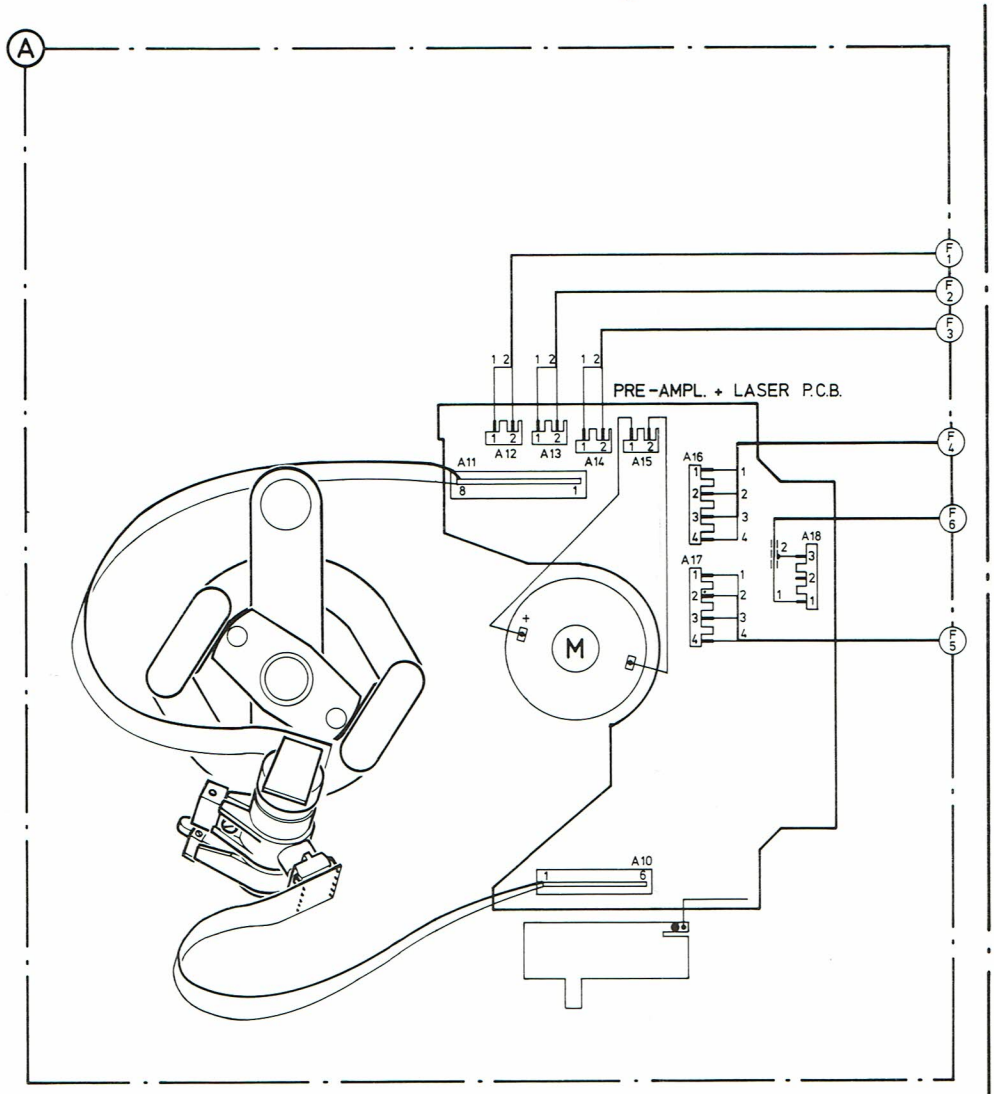
A
PRE-AMPL. + LASER P.C.B.
A11
A12
A13
A14
A15
A16
A17
A18
A10
M
F 1
F 2
F 3
F 4
F 6
F 5

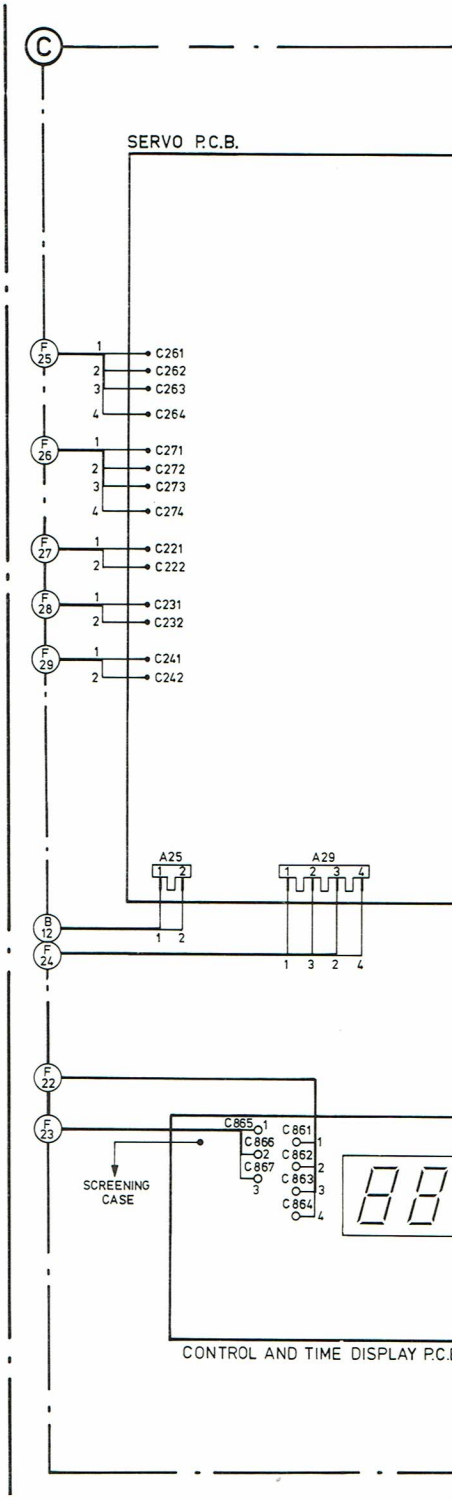
C
SERVO P.C.B.
F 25
C261
C262
C263
C264
F 26
C271
C272
C273
C274
F 27
C221
C222
F 28
C231
C232
F 29
C241
C242
A25
A29
B 12
F 24
F 22
F 23
SCREENING CASE
C865
C866
C867
C861
C862
C863
C864
CONTROL AND TIME DISPLAY P.C.B.

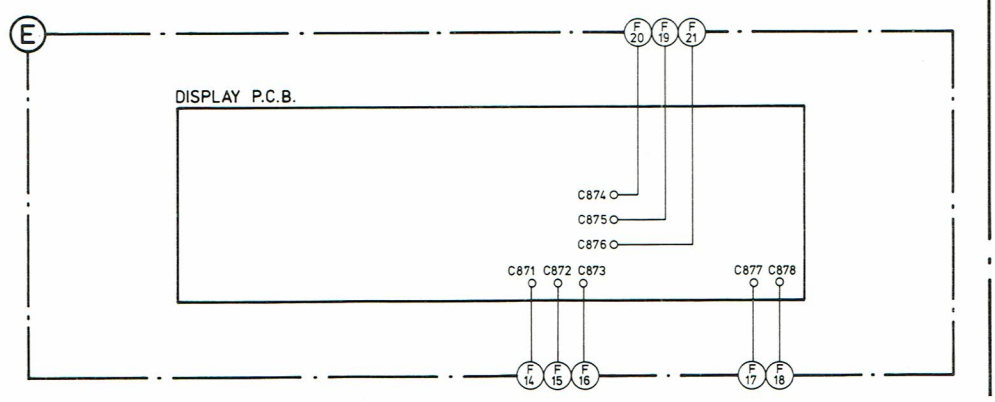
E
DISPLAY P.C.B.
F 20
F 19
F 21
C874
C875
C876
C871 C872 C873
C877 C878
F 14
F 15
F 16
F 17
F 18

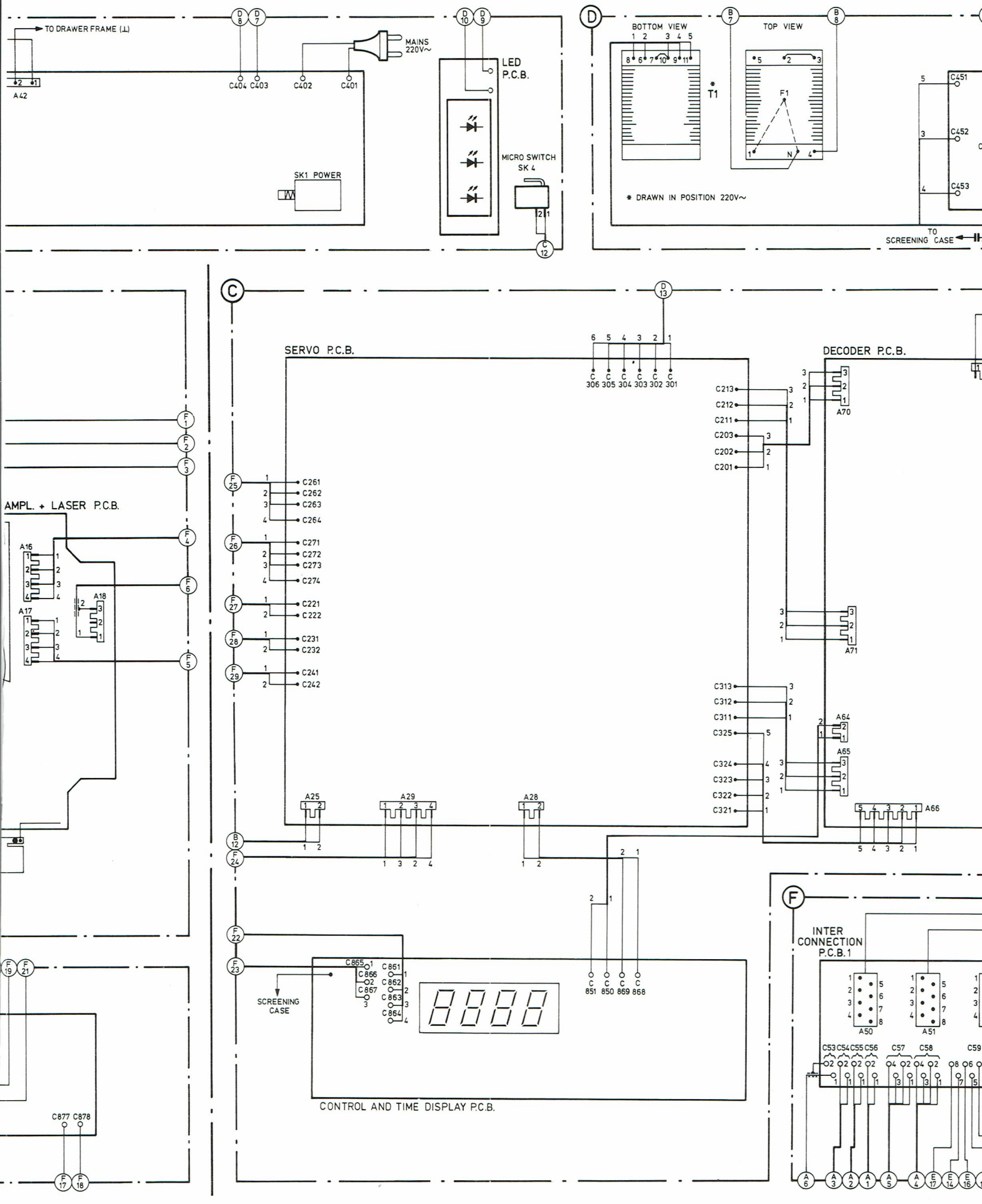
TO DRAWER FRAME (⊥)
A42
MAINS 220V~
C404 C403 C402 C401
SK1 POWER
LED P.C.B.
MICRO SWITCH SK 4
BOTTOM VIEW
TOP VIEW
T1
F1
* DRAWN IN POSITION 220V~
C451
C452
C453
TO SCREENING CASE
AMPL. + LASER P.C.B.
A16
A17
A18
SERVO P.C.B.
C306 C305 C304 C303 C302 C301
C261 C262 C263 C264
C271 C272 C273 C274
C221 C222
C231 C232
C241 C242
C213 C212 C211 C203 C202 C201
C313 C312 C311 C325 C324 C323 C322 C321
DECODER P.C.B.
A70
A71
A64
A65
A66
A25
A29
A28
C851 C850 C869 C868
SCREENING CASE
C855 C866 C867 C861 C862 C863 C864
CONTROL AND TIME DISPLAY P.C.B.
INTER CONNECTION P.C.B.1
A50
A51
C53 C54 C55 C56 C57 C58 C59
C877 C878