Service
Service
Service Information

1984-02-29

CD303
FDC303
FD3030

A84-111

(F)

A la fabrication, on est passe, dans le cas de la platine de décodage, à monter uniquement des IC de décodage Philips.
Ce ci résulte en la suppression de la platine annexe et la modification de la platine de décodage.
Cette transformation exige aussi une modification de la régulation du monteur sur la platine d'asservissement R3257 passe à 27 kΩ - SFR25 (précédemment 33 kΩ).

La marque de production figurant sur la plaque de type est changée en AH01 sur ces appareils.

La platine de décodage avec les IC Philips présente un adhésif rond jaune portant la lettre "C" ou une lettre suivante.

La platine d'asservissement qui a subi cette transformation est reconnaissable à l'adhésif rond jaune marque "C" ou une lettre suivante.

Les pages suivantes de la documentation service ont été ajoutées ou modifiées:

Feuillets de modification:	**Feuillets suppléments:**
1-1-b, 1-2-a	8-1-2, 8-2
8-1-a, 8-1-1	8-19, 8-19-1
8-20-a	8-19-2, 8-19-3
10-1-a	8-19-4
11-1-a, 11-2	9-1-1

COMPACT disc DIGITAL AUDIO

1. TABLE DES MATIERES PAR PAGE

Chapitre	Page	Table des matières	
2	2-1	Note explicative sur la présentation de la documentation	
3	3-1	Caractéristiques techniques	
4	4-1	Organes de commande	
5	5-1	Instructions de réparation	
	5-2-a	Auxiliaires Service	A83-141
	5-3	Démontage du couvercle	
		Remplacement du fusible de transformateur	
		Réparation de la section de droite de la façade	
		Maintenance de la platine de commutation	
		Maintenance de la platine de décodage et de la platine d'asservissement	
		Démontage de la section avant de gauche	
	5-3	Démontage des touches des commutateurs secteur et d'ejection	
		Maintenance de la platine de commande du tiroir	
		Maintenance du tiroir	
	5-4	Maintenance du tiroir	
6	6-1	Réglage de la hauteur du plateau	
		Vérification du réglage angulaire	
	6-2	Réglage angulaire	
	6-3	Réglage de la position du tiroir lorsque l'appareil est monté	
		Régler la position du rabat	
		Spécifications	
		Modification des connexions de transformateur	
		Alignement de la tension d'alimentation +2	
	6-4-a	Courant laser vérification et ajustage (NEG.VOLT.PH.)	A83-141
		Courant laser vérification et ajustage (POS.VOLT.SH.)	
	6-5-a	Ajustage de la largeur de bande de focalisation	A83-141
		Ajustage de "l'offset control"	
		Vérification de la CAG et des circuits d'offset	
		Ajustage de la similitude de voies	
		Réglage du circuit de verouillage de phase	
7	7-1	Vue éclatée mécanisme	
		Vue éclatée tiroir	
	7-2-a	Vue éclatée coffret	A83-141
	7-3-a	Listes des pièces mécaniques	A83-141
8	8-1-a	Schéma-bloc	A84-111
	8-1-1	Schéma-bloc a partir AH01	A84-111
	8-1-2	Explication au sujet des blocs du schéma bloc	A84-111
	8-2	Schéma de principe d'alimentation	
	8-3	Platine imprimée	
		Nomenclature	
	8-4	Schéma de principe du pré-amplificateur (NEG.VOLT.PH.)	
	8-5	Platine imprimée du pré-amplificateur (NEG.VOLT.PH.)	
		Nomenclature	
	8-6	Schéma de principe du pré-amplificateur (POS.VOLT.SH.)	
	8-7	Platine imprimée du pré-amplificateur (POS.VOLT.SH.)	
		Nomenclature	
	8-8	Schéma de principe du circuit de commande	
		Platine imprimée du circuit commande	
		Nomenclature	
	8-9	Schéma de principe du circuit de d'affichage	
		Platine imprimée du circuit d'affichage	
		Nomenclature	
	8-10-a	Schéma de principe du circuit de l'asservissement (partie 1)	A83-141
	8-11-a	Platine imprimée du circuit de l'asservissement	A83-141
		Nomenclature	
	8-12-a	Platine imprimée du circuit de l'asservissement	A83-141
		Nomenclature	
	8-13-a	Schéma de principe du circuit de l'asservissement (partie 2)	A83-141
	8-14	Schéma de principe du circuit de décodage (partie 1)	
	8-15	Platine imprimée du circuit de décodage	
		Nomenclature	

Chapitre	Page	Table des matières	
8	8-16	Platine imprimée du circuit de décodage	
		Nomenclature	
	8-17	Schéma de principe du circuit de décodage (partie 2)	
	8-17-1	Schéma de principe du circuit de décodage (partie 1)	A83-141
	8-17-2	Platine imprimée du circuit de décodage	A83-141
		Nomenclature	
	8-17-3	Platine imprimée du circuit de décodage	A83-141
		Nomenclature	
	8-17-4	Schéma de principe du décodage (partie 2)	A83-141
	8-18	Schéma de principe du circuit de décodage (partie 3)	
	8-19	Platine imprimée du circuit de décodage	
		Nomenclature	
	8-19-1	Schéma de principe du circuit de décodage (partie 1)	A84-111
	8-19-2	Platine imprimée du circuit de décodage	A84-111
		Nomenclature	
	8-19-3	Platine imprimée du circuit de décodage	A84-111
		Nomenclature	
	8-19-4	Schéma de principe du décodage (partie 2)	A84-111
	8-20-a	Schéma de principe de commande du tiroir	A84-111
		Nomenclature	
	8-21	Platine imprimée de commande du tiroir	
		Platines imprimées interconnexion 1 et 2	
	8-22	Liste des symboles standard	
9	9-1-a	Plan de câblage	A83-141
	9-1-1	Plan de câblage AH01	A84-111
	9-2	Plan de câblage pour CD303/01/10	A83-141
10	10-1-a	Méthode de dépistage	A84-111
11	11-1-a	Modifications	A84-111
	11-2	Modifications	A83-141
	11-3	Modifications	A83-141
	11-4	Modifications	A84-111

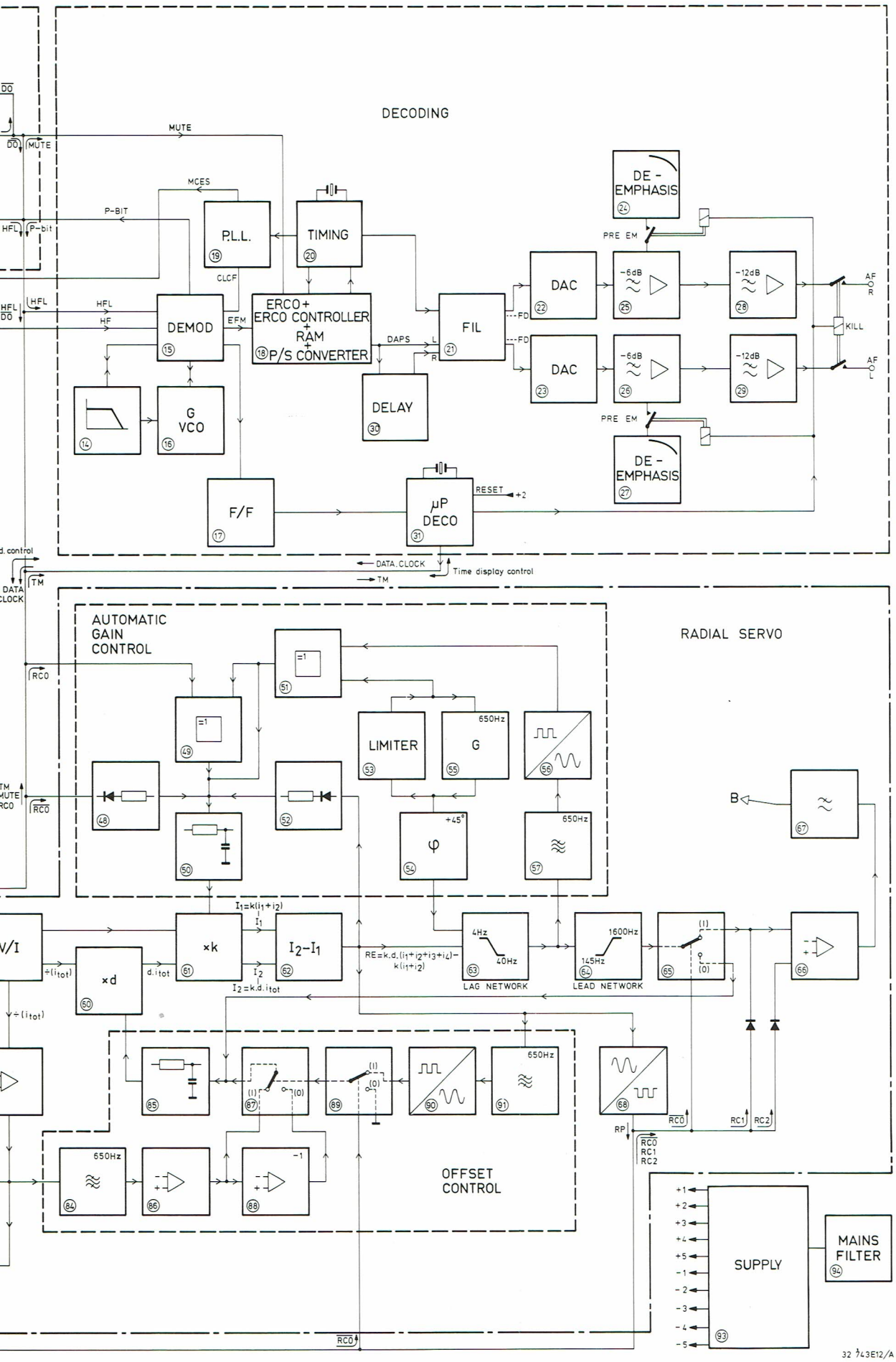
DECODING
MUTE
MCES
P-BIT
P.L.L.
TIMING
CLCF
HFL
HF
DEMOD
EFM
ERCO+
ERCO CONTROLLER
+
RAM
+
P/S CONVERTER
DAPS
FIL
FD
DAC
DE - EMPHASIS
PRE EM
-6dB
-12dB
AF
KILL
G
VCO
DELAY
F/F
µP
DECO
RESET
+2
DATA.CLOCK
Time display control
TM
AUTOMATIC
GAIN
CONTROL
RADIAL SERVO
LIMITER
650Hz
+45°
RCO
B
I1=k(i1+i2)
I2-I1
×k
×d
÷(itot)
d.itot
I2=k.d.itot
RE=k.d.(i1+i2+i3+i4)-k(i1+i2)
4Hz
40Hz
LAG NETWORK
1600Hz
145Hz
LEAD NETWORK
OFFSET
CONTROL
RP
RC1
RC2
SUPPLY
MAINS
FILTER
32 743E12/A

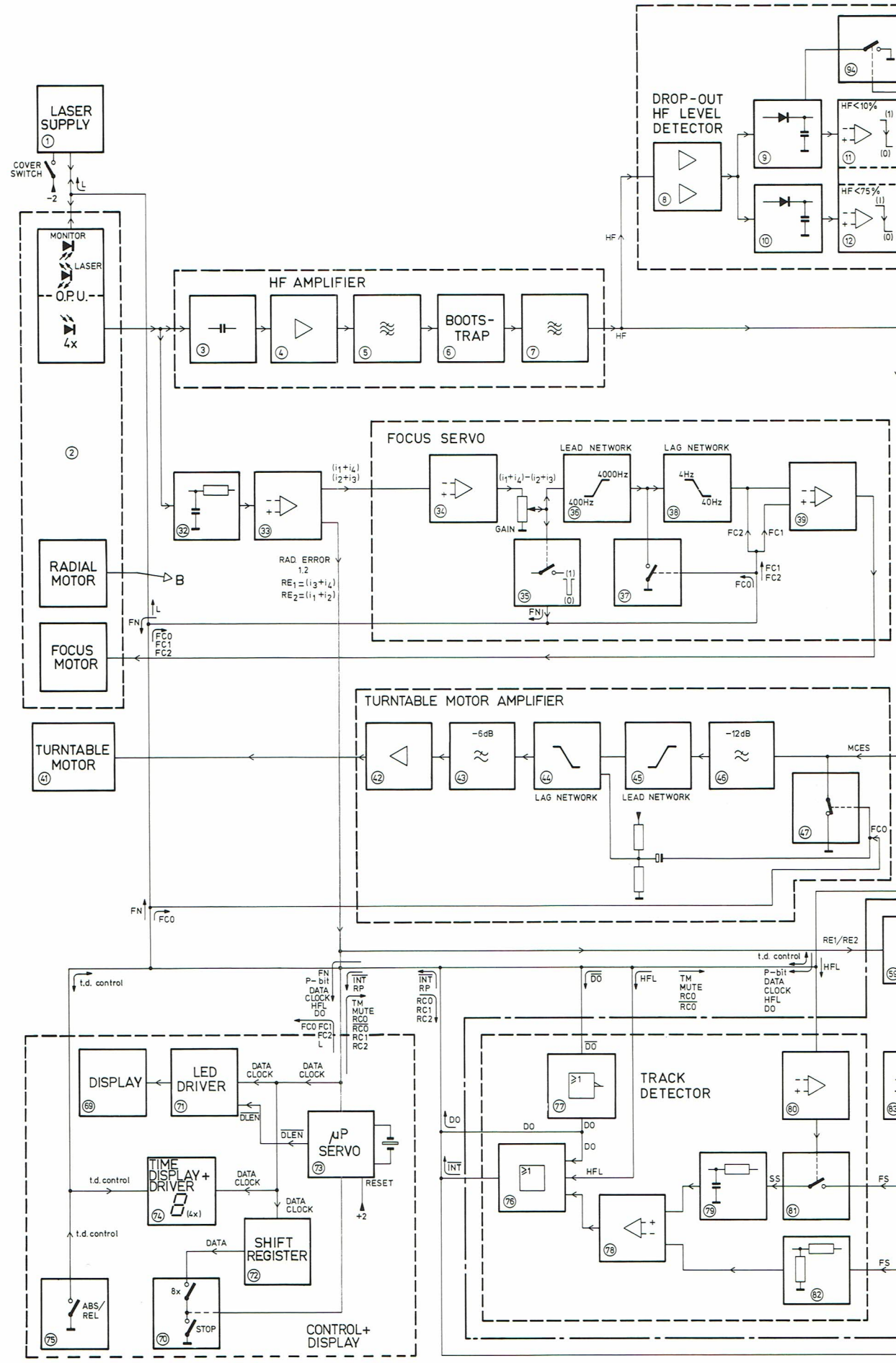
LASER SUPPLY
COVER SWITCH
MONITOR
LASER
O.P.U.
4x
RADIAL MOTOR
FOCUS MOTOR
TURNTABLE MOTOR
DROP-OUT HF LEVEL DETECTOR
HF<10%
HF<75%
HF AMPLIFIER
BOOTS-TRAP
FOCUS SERVO
LEAD NETWORK
LAG NETWORK
4000Hz
400Hz
4Hz
40Hz
GAIN
RAD. ERROR
TURNTABLE MOTOR AMPLIFIER
-6dB
-12dB
MCES
RE1/RE2
t.d. control
DISPLAY
LED DRIVER
DATA CLOCK
DLEN
µP SERVO
RESET
TIME DISPLAY + DRIVER
SHIFT REGISTER
DATA
ABS/REL
STOP
CONTROL+ DISPLAY
TRACK DETECTOR
HFL
SS
FS

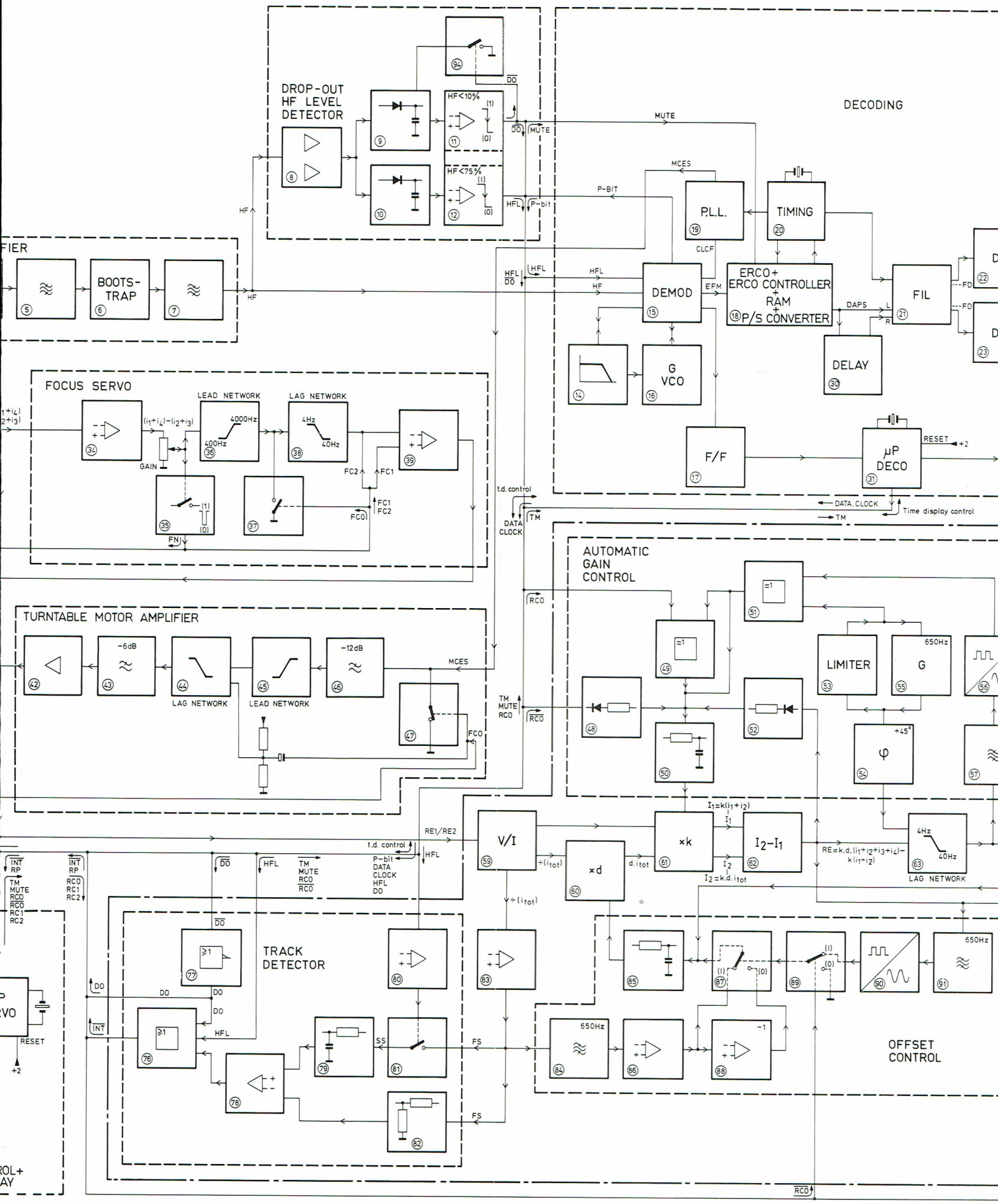
DROP-OUT HF LEVEL DETECTOR
HF<10%
HF<75%
DO
MUTE
HFL
P-bit
HF
DECODING
MCES
P-BIT
P.L.L.
TIMING
CLCF
DEMOD
EFM
ERCO+ ERCO CONTROLLER + RAM + P/S CONVERTER
DAPS
FIL
FD
DELAY
G VCO
F/F
µP DECO
RESET
+2
DATA. CLOCK
Time display control
TM
t.d. control
DATA CLOCK
BOOTS-TRAP
FOCUS SERVO
LEAD NETWORK
LAG NETWORK
4000Hz
400Hz
4Hz
40Hz
GAIN
FC2
FC1
FCO
FN
TURNTABLE MOTOR AMPLIFIER
-6dB
-12dB
LAG NETWORK
LEAD NETWORK
MCES
FCO
AUTOMATIC GAIN CONTROL
RCO
TM MUTE RCO
LIMITER
650Hz
G
+45°
φ
I1=k(i1+i2)
I2-I1
I2=k.d.itot
RE=k.d.(i1+i2+i3+i4)-k(i1+i2)
LAG NETWORK
RE1/RE2
V/I
÷(itot)
×k
×d
d.itot
t.d. control
P-bit DATA CLOCK HFL DO
TM MUTE RCO
INT RP
RC0 RC1 RC2
TRACK DETECTOR
SS
FS
OFFSET CONTROL
650Hz
-1
RESET
+2

8-1-1
1984-02-29

BLOCK DIAGRAM (adapted to AH01, see service information A84-111)

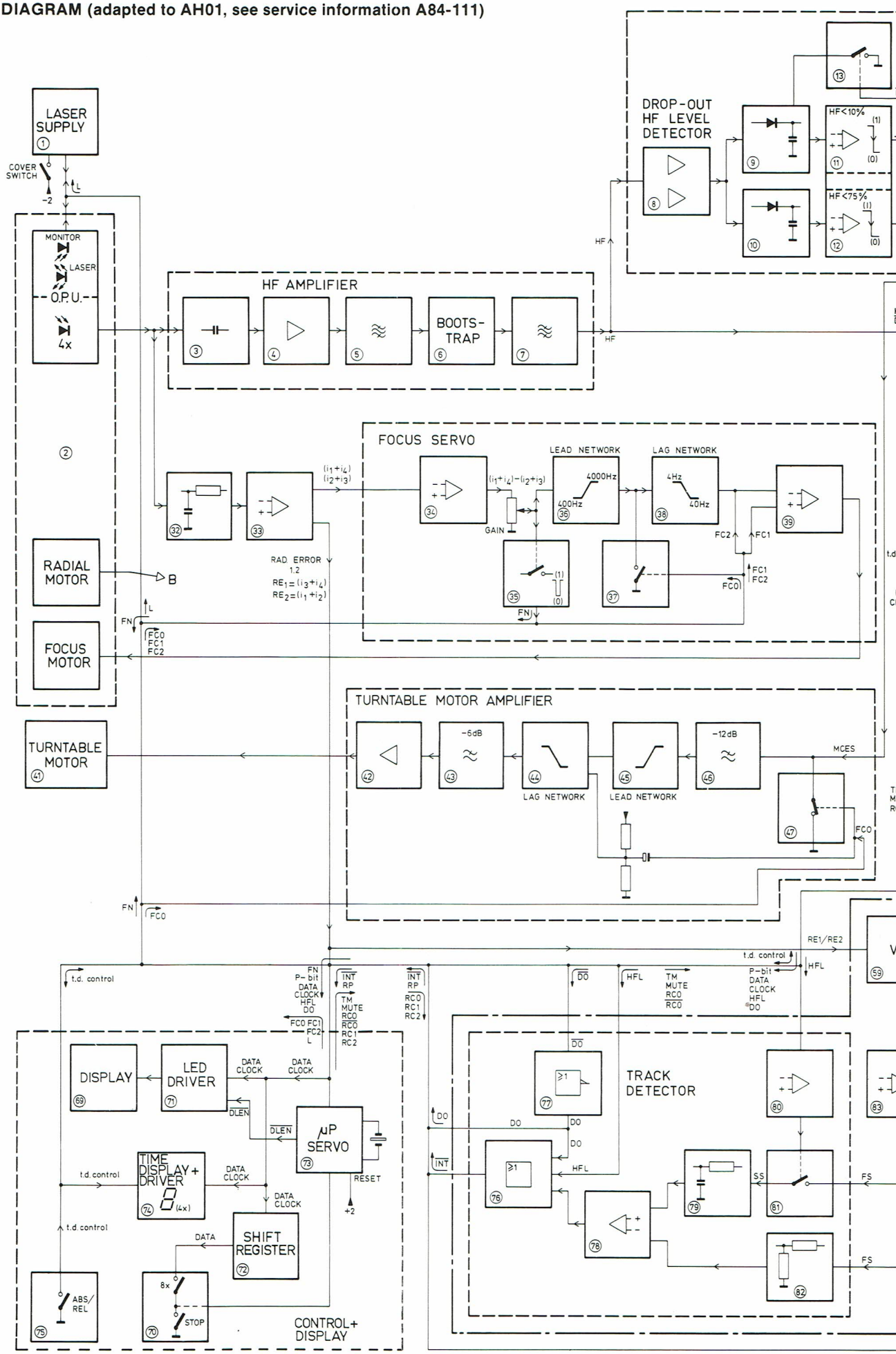

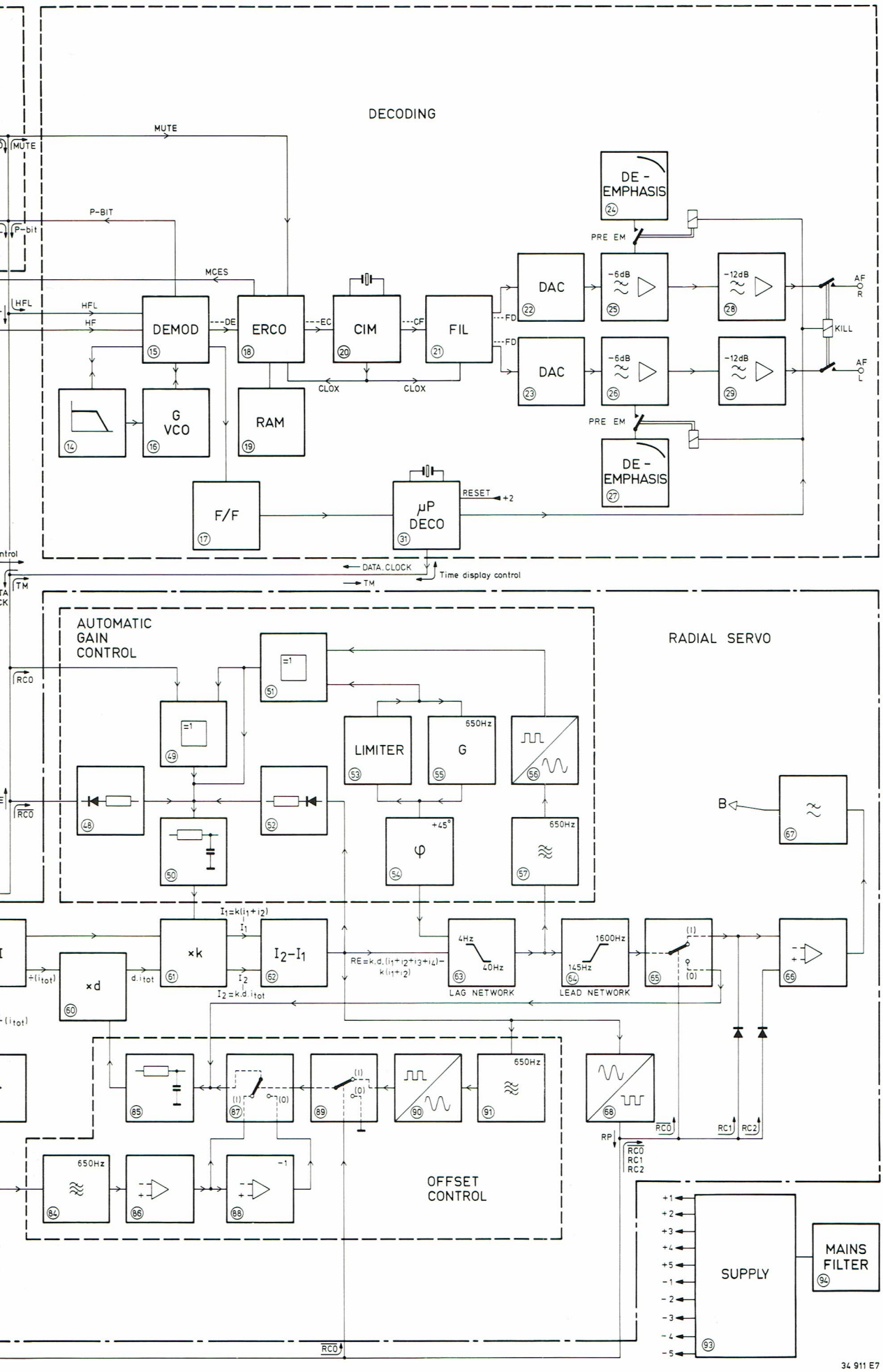
DECODING
MUTE
P-BIT
MCES
HFL
HF
DEMOD
15
DE
ERCO
18
EC
CIM
20
CF
FIL
21
FD
DAC
22
DAC
23
DE - EMPHASIS
24
PRE EM
-6dB
25
-6dB
26
-12dB
28
-12dB
29
AF R
KILL
AF L
CLOX
G VCO
16
RAM
19
14
F/F
17
µP DECO
31
RESET
+2
DE - EMPHASIS
27
DATA. CLOCK
Time display control
TM
AUTOMATIC GAIN CONTROL
RADIAL SERVO
RCO
=1
51
49
48
52
50
LIMITER
53
G
55
650Hz
56
+45°
φ
54
650Hz
57
B
67
I1=k(i1+i2)
I1
I2
I2=k.d.itot
×k
61
I2-I1
62
×d
60
d.itot
÷(itot)
RE=k.d.(i1+i2+i3+i4)-k(i1+i2)
4Hz
40Hz
63
LAG NETWORK
1600Hz
145Hz
64
LEAD NETWORK
65
66
85
87
89
90
91
68
RP
RC0
RC1
RC2
650Hz
84
86
-1
88
OFFSET CONTROL
+1
+2
+3
+4
+5
-1
-2
-3
-4
-5
SUPPLY
93
MAINS FILTER
94

34 911 E7

on A84-111)

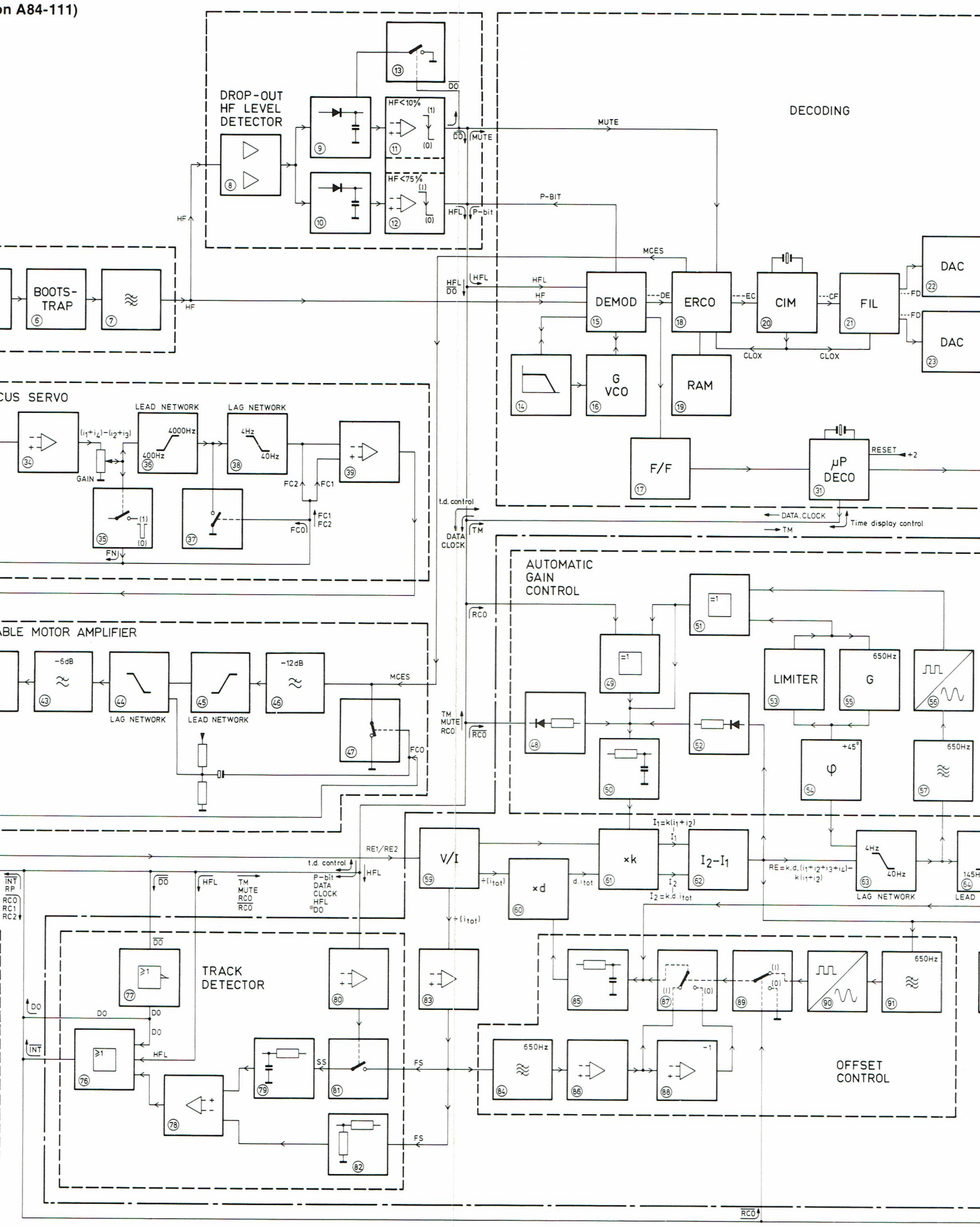
DROP-OUT
HF LEVEL
DETECTOR
HF<10%
HF<75%
DO
MUTE
P-BIT
HFL
P-bit
HF
DECODING
MCES
DEMOD
ERCO
CIM
FIL
DAC
DAC
DE
EC
CF
FD
CLOX
G
VCO
RAM
F/F
μP
DECO
RESET
+2
BOOTS-
TRAP
CUS SERVO
LEAD NETWORK
LAG NETWORK
400Hz
4000Hz
4Hz
40Hz
GAIN
FC2
FC1
FC0
FN
t.d. control
DATA
CLOCK
TM
DATA.CLOCK
Time display control
ABLE MOTOR AMPLIFIER
-6dB
-12dB
LAG NETWORK
LEAD NETWORK
MCES
FCO
AUTOMATIC
GAIN
CONTROL
RCO
LIMITER
650Hz
G
+45°
650Hz
TM
MUTE
RCO
RE1/RE2
V/I
×k
×d
I2-I1
4Hz
40Hz
LAG NETWORK
LEAD
INT
RP
RCO
RC1
RC2
TRACK
DETECTOR
SS
FS
650Hz
-1
OFFSET
CONTROL

Radial servo

59 IC6214a, b : IC6216-7, 8 : TS6239
60 IC6216-1, 2 : TS6238
61 IC6216-5, 6, 13 : IC6256-3, 4, 12
62 IC6214c
63 IC6214d, R3349, 3350, 3351, C2251
64 R3375, 3376, C2259
65 IC6211-1, 2, 15
66 IC6218, TS6240, 6241
67 R3386, C2267
68 IC6205b

Control and display

69 1102
70 Switches (9x)
71 IC6101
72 IC6102
73 IC6201
74 6106
75 Switch ABS/REL. TIME

Track detector

76 IC6207a, b
77 IC6207c
78 IC6205a
79 R3216, C2204
80 IC6217b
81 TS6242
82 R3215, 3217
83 IC6217a

Offset control

84 R3391, 3392, 3394, C2261, 2262
85 IC6215c, C2243
86 IC6215a
87 IC6211-3, 4, 5
88 IC6215b
89 D6255
90 IC6215d, D6252
91 R3356, 3357, 3358, 3359, C2246, 2247

Supply

93 IC6451, 6452, 6453, 6454, 6455, TS6457, D6463 ÷ 6476

Mains filter

94 L5451, R3468, C2493, 2495

(GB) ELUCIDATION OF THE BLOCKS IN THE BLOCK DIAGRAM

(NL) TOELICHTING OP DE BLOKKEN VAN HET BLOKSCHEMA

(F) EXPLICATION AU SUJET DES BLOCS DU SCHÉMA-BLOC

(D) ERLÄUTERUNG DER BLÖCKE DES BLOCKSCHALTBILDS

(I) SPIEGAZIONE APPROPOSITO DEI BLOCCHI NELLO SCHEMA A BLOCCHI

Laser supply

1 IC6114, TS6118

Rafoc unit

2 1041, arm, lightpen

HF amplifier

3 C2111
4 TS6103, 6104
5 TS6105, R3146, 3148, 3150, 3152, 3153, C2117, 2122
6 TS6109, 6110
7 TS6111, 3172, 3173, 3174, C2129, 2130, 2132, 2133

Drop-out HF level detector

		From AH01
8	TS6680, 6681	TS6530,6531
9	D6700, 6701, C2677	D6550, 6651, C2527
10	D6698, 6699, C2675	D6548, 6549, C2525
11	IC6655-5, 6, 7	IC6508-5, 6, 7
12	IC6655-1, 2, 3	IC6508-1, 2, 3
13	TS6683	TS6533

Decoding

		From AH01
14	R3657, 3659, C2652, 2659	R3507, 3509, C2502, 2509
15	IC6651	IC6501
16	D6690, L5651, C2656	D6540, L5501, C2506
17	IC6652, a, b	IC6504 a, b
18	IC6801, 6803, 6804, 6805, 6807, 6809, 6810	IC6510
19	IC6657, 6658	IC6512
20	IC6660, 6661, 6662, 6663, 6664, 6665, 6666	IC6514
21	IC6669	IC6517
22	IC6670	IC6519
23	IC6671	IC6520
24	R3722, 2716, 2717	R3572, C2566, 2567
25	IC6673a, R3724, C2718	IC6523a, R3574, C2568
26	IC6675a, R3745, C2753	IC6525a, R3595, C2603
27	R3743, C2751, 2752	R3593, C2601, 2602
28	IC6673b, R3726, 3727, C2720, 2721	IC6523b, R3576, 3577, C2570, 2571
29	IC6675b, 3747, 3748, C2755, 2756	IC6525b, R3597, 3598, C2605, 2606
30	IC6667, 6668	—
31	IC6654	IC6506

Radial error and focus error signals

32 R3101, 3102, 3103, 3104, C2101, 2102, 2103, 2104
33 IC6101, R3130, 3131, 3132, 3133, 3137, 3138, 3139, 3140

Focus servo

34 IC6107
35 IC6205C
36 IC6208a, 3219, 3220, C2205
37 TS6230
38 R3238, 3239, C2211
39 IC6208, TS6231, 6232

41 Turntable motor

Turntable motor amplifier

42 TS6233, 6234
43 IC6209a, TS6233, 6234, R3257, C2216
44 IC6209a, TS6233, 6234, R3257, C2217
45 IC6209b, R3253, 3254, 3255, 3258, 3259, C2215
46 IC6209b, R3253, 3258, 3259, 3260, 3261, C2218, 2219
47 IC6205d

Automatic gain control

48 D6249, R3281
49 IC6213a
50 IC6212a, C2233
51 IC6213c
52 D6250, R3284
53 IC6213d
54 R3328, C2244
55 IC6212b, R3324, 3325, 3326, C2236, 2237, 2238, 2239
56 IC6212c, 6213b
57 IC6212d, R3373, C2256, 2257

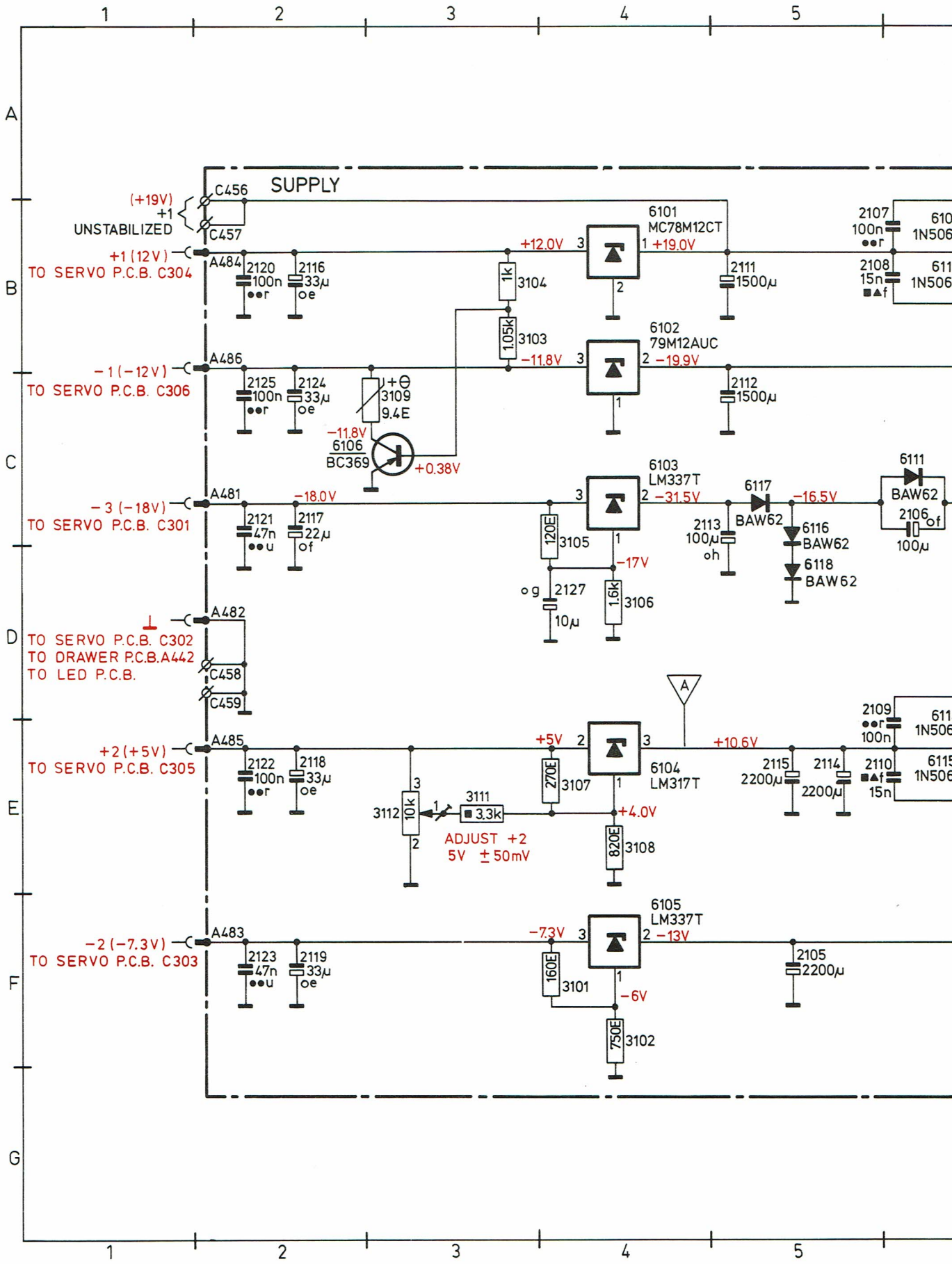
SUPPLY
(+19V)
+1
UNSTABILIZED
C456
C457
+1 (12V)
TO SERVO P.C.B. C304
A484
2120 100n
2116 33µ
+12.0V
1k 3104
1.05k 3103
6101 MC78M12CT
+19.0V
2111 1500µ
2107 100n
2108 15n
1N506
-1 (-12V)
TO SERVO P.C.B. C306
A486
2125 100n
2124 33µ
3109 9.4E
-11.8V
6106 BC369
+0.38V
6102 79M12AUC
-19.9V
2112 1500µ
-3 (-18V)
TO SERVO P.C.B. C301
A481
-18.0V
2121 47n
2117 22µ
120E 3105
6103 LM337T
-31.5V
6117 BAW62
-16.5V
6111 BAW62
2106 100µ
2113 100µ
6116 BAW62
6118 BAW62
-17V
2127 10µ
1.6k 3106
A482
TO SERVO P.C.B. C302
TO DRAWER P.C.B.A442
TO LED P.C.B.
C458
C459
+2 (+5V)
TO SERVO P.C.B. C305
A485
2122 100n
2118 33µ
+5V
270E 3107
6104 LM317T
+10.6V
2115 2200µ
2114 2200µ
2109 100n
2110 15n
3112 10k
3111 3.3k
ADJUST +2
5V ± 50mV
+4.0V
820E 3108
-2 (-7.3V)
TO SERVO P.C.B. C303
A483
2123 47n
2119 33µ
-7.3V
160E 3101
6105 LM337T
-13V
2105 2200µ
-6V
750E 3102

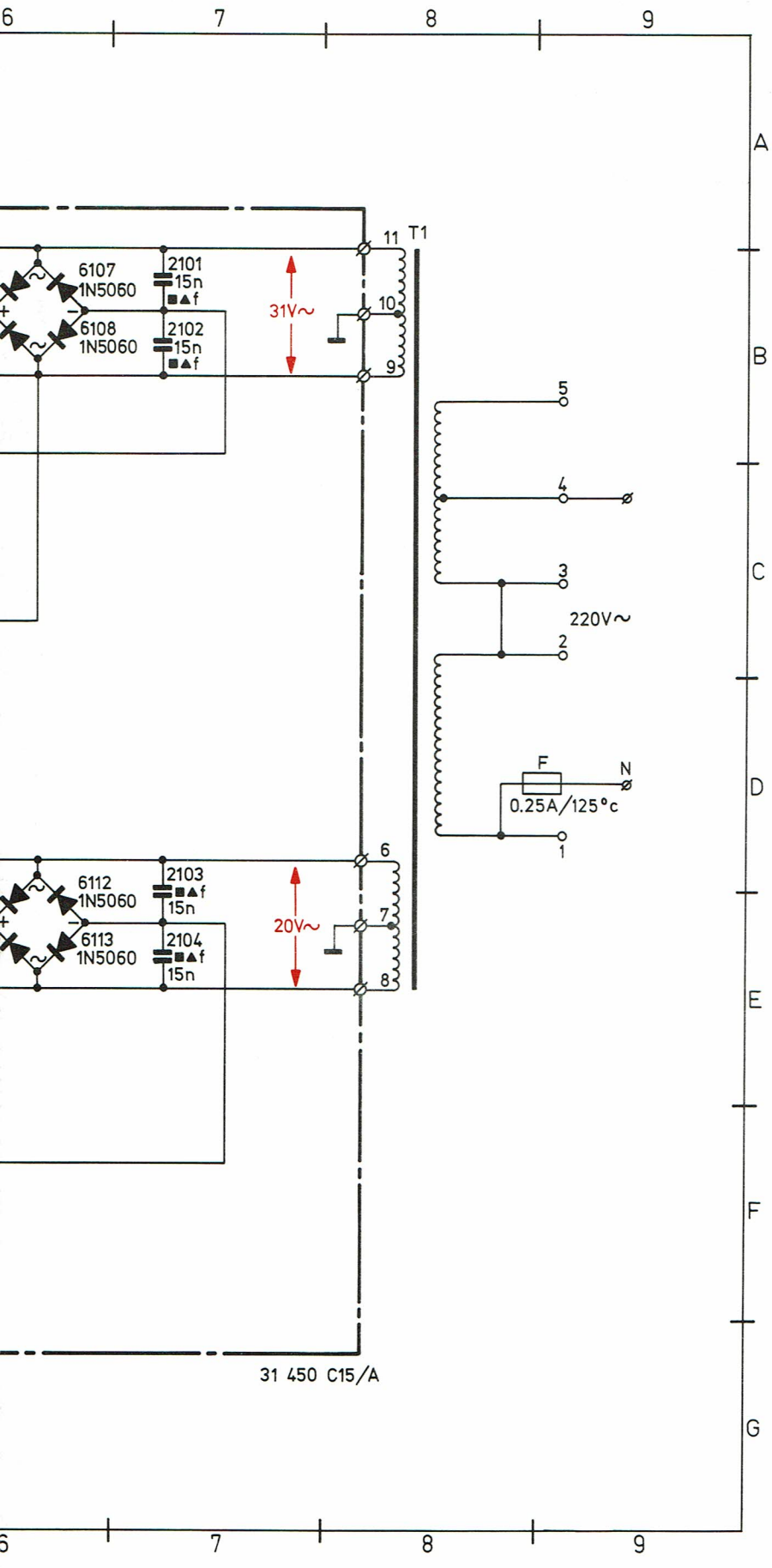

ITEM	CD
T1	A08
2101	B07
2102	B07
2103	D07
2104	E07
2105	F05
2106	C06
2107	B05
2108	B05
2109	D05
2110	E05
2111	B05
2112	C05
2113	C04
2114	E05
2115	E05
2116	B02
2117	C02
2118	E02
2119	F02
2120	B02
2121	C02
2122	E02
2123	F02
2124	C02
2125	C02
2127	D03
3101	F04
3102	F04
3103	B03
3104	B03
3105	C04
3106	D04
3107	E04
3108	E04
3109	C03
3111	E03
3112	E03
6101	B04
6102	B04
6103	C04
6104	E04
6105	F04
6106	C02
6107	B06
6108	B06
6109	B06
6110	B06
6111	C06
6112	D06
6113	E06
6114	D06
6115	E06
6116	C05
6117	C05
6118	D05

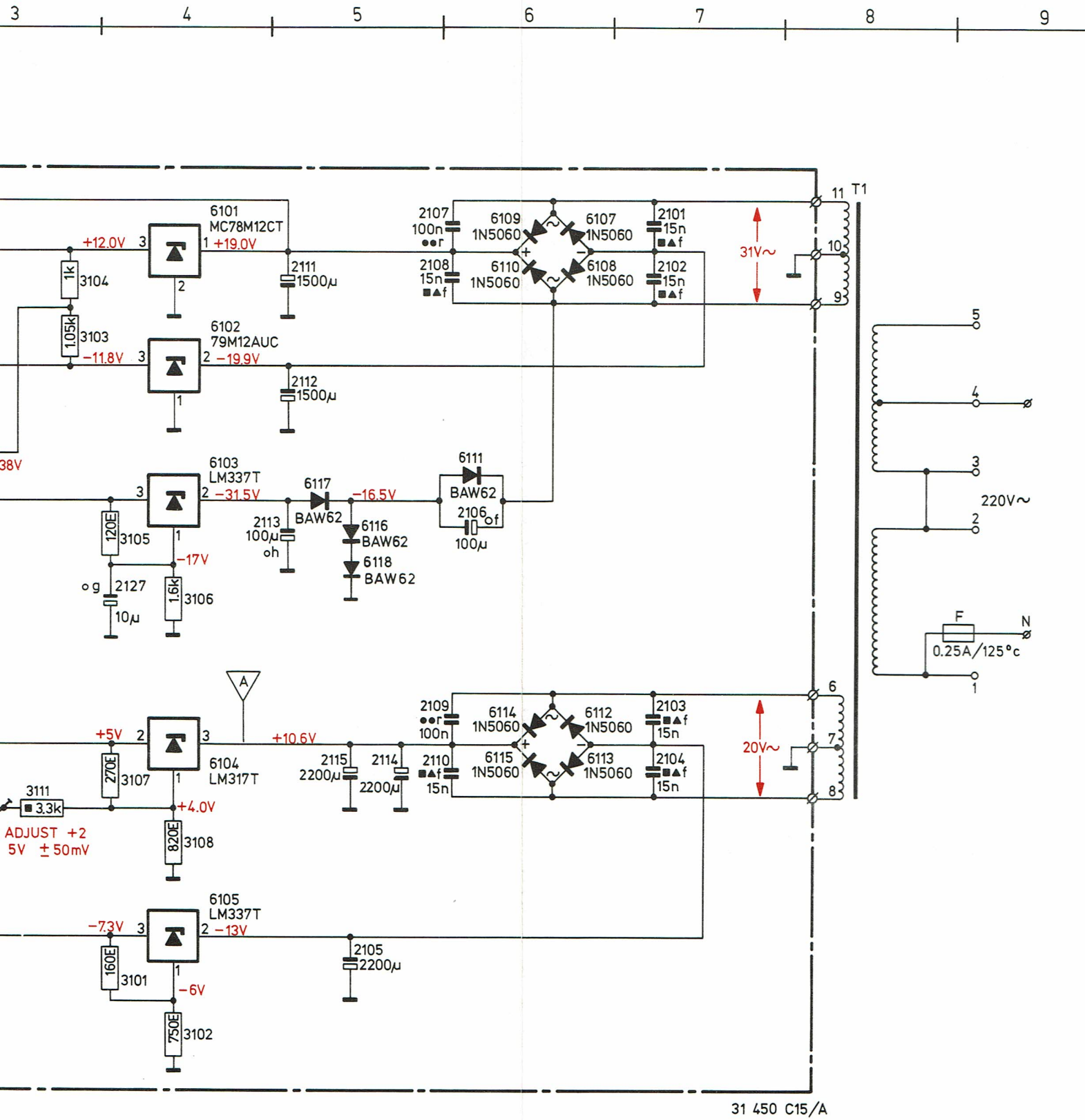
3
4
5
6
7
8
9
6101
MC78M12CT
+12.0V
+19.0V
1k
3104
1.05k
3103
-11.8V
6102
79M12AUC
-19.9V
2111
1500µ
2112
1500µ
2107
100n
2108
15n
6109
1N5060
6110
1N5060
6107
1N5060
6108
1N5060
2101
15n
2102
15n
31V~
T1
11
10
9
5
4
3
2
1
220V~
F
0.25A/125°c
N
6103
LM337T
-31.5V
120E
3105
-17V
2127
10µ
1.6k
3106
6117
BAW62
2113
100µ
-16.5V
6116
BAW62
6118
BAW62
6111
BAW62
2106
100µ
A
+5V
270E
3107
6104
LM317T
+10.6V
3111
3.3k
ADJUST +2
5V ± 50mV
+4.0V
820E
3108
2115
2200µ
2114
2200µ
2109
100n
2110
15n
6114
1N5060
6115
1N5060
6112
1N5060
6113
1N5060
2103
15n
2104
15n
20V~
6
7
8
6105
LM337T
-7.3V
-13V
160E
3101
-6V
750E
3102
2105
2200µ
31 450 C15/A

SUB. P.C.B.

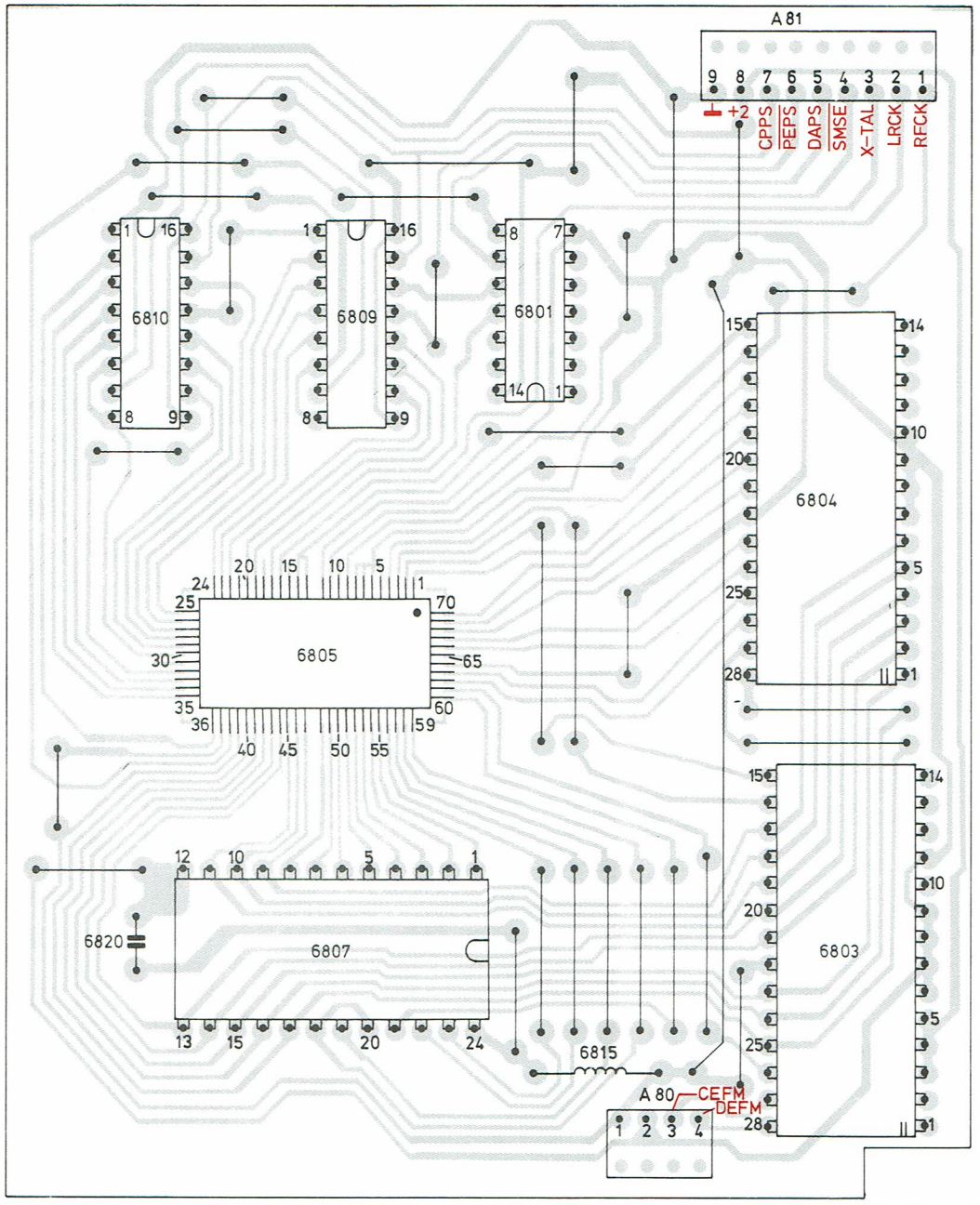

32 854 C12

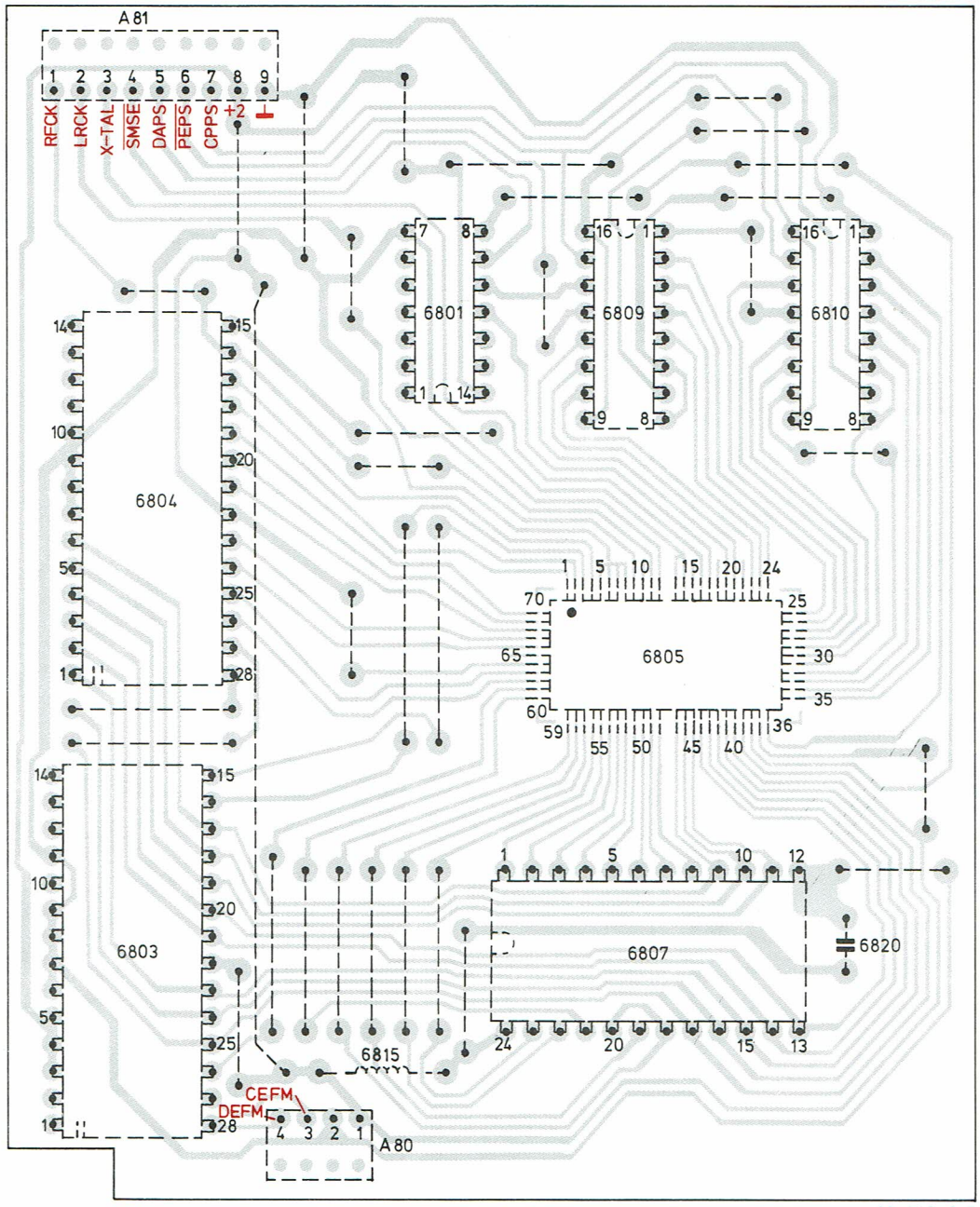

32 849 C15

CX7933		4822 209 81497
CX7935		4822 209 81499
MSM2128		4822 209 10379
N74LS04N		4822 209 80783
SN74LS166N		5322 209 86292
Print with CX7934 (6805)		4822 214 50296
6820	330n - 50 V	4822 122 32008
6815	47 μH	4822 156 20966

DECODING 1 (adapted to AH01, see service information A84-111)

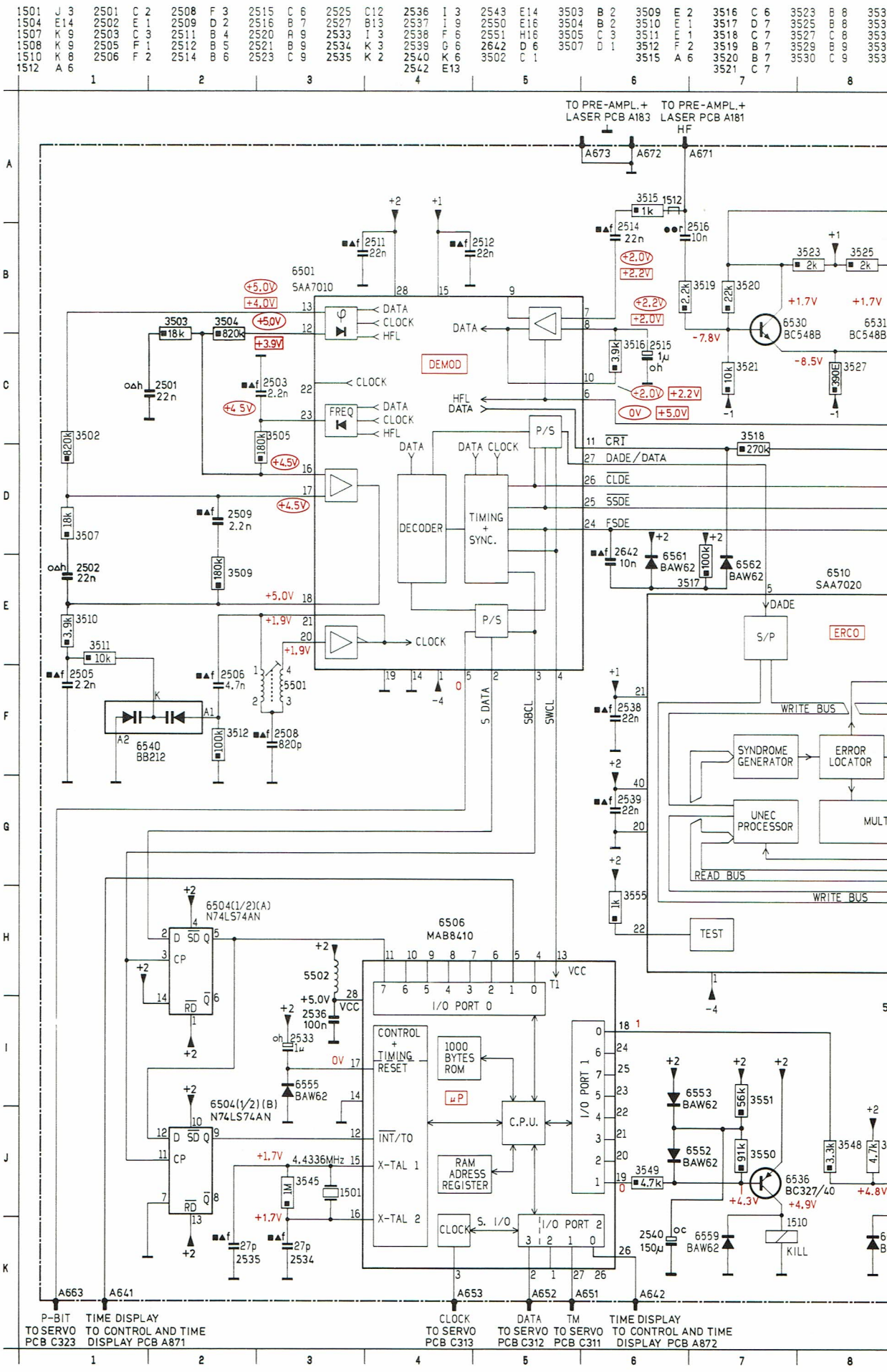

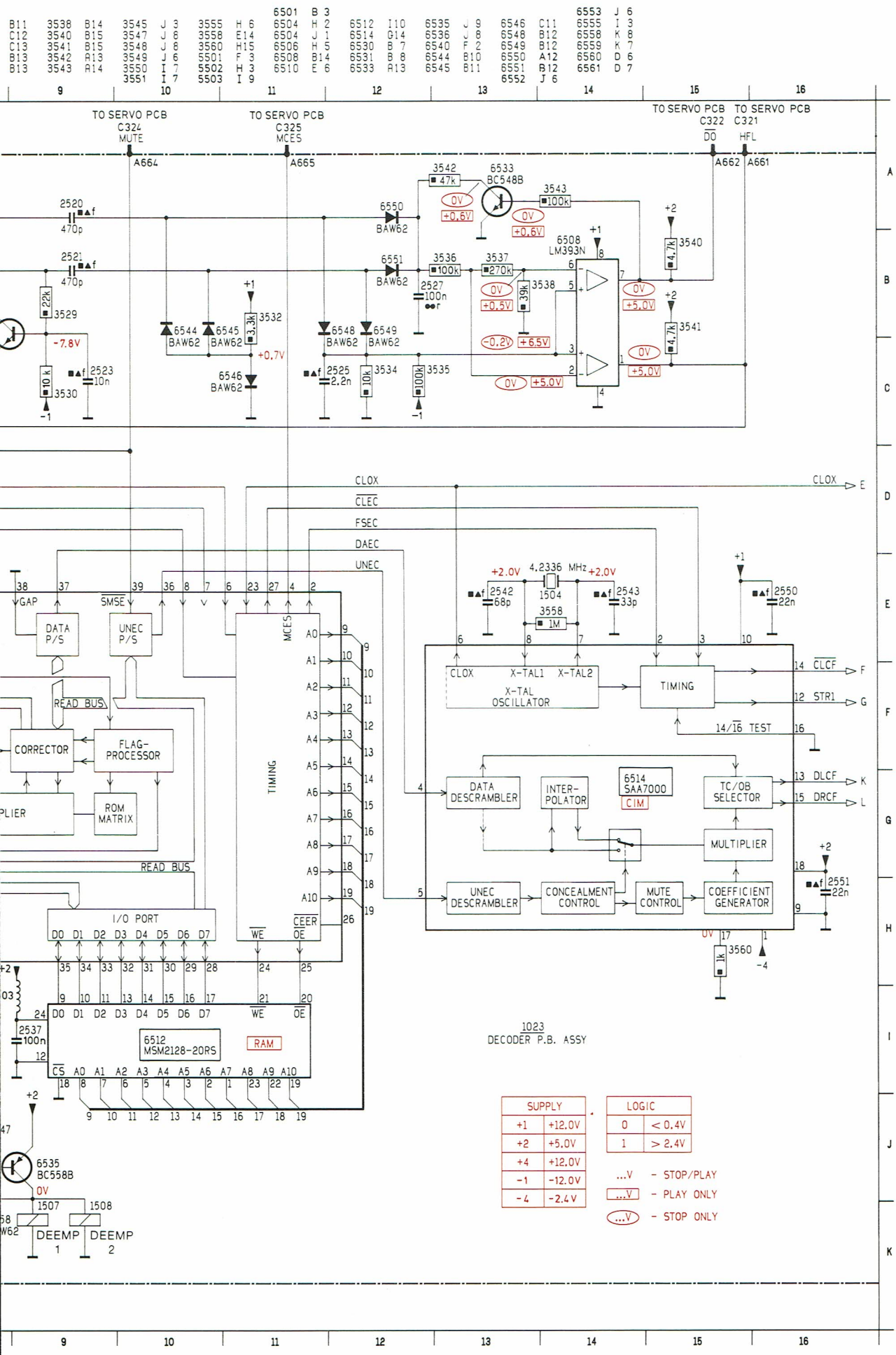
TO SERVO PCB C324 MUTE
TO SERVO PCB C325 MCES
TO SERVO PCB C322 DO
TO SERVO PCB C321 HFL
A664
A665
A662
A661
CLOX
CLEC
FSEC
DAEC
UNEC
GAP
SMSE
DATA P/S
UNEC P/S
READ BUS
CORRECTOR
FLAG-PROCESSOR
ROM MATRIX
TIMING
MCES
I/O PORT
WE
OE
CEER
6512 MSM2128-20RS
RAM
CS
6533 BC548B
6508 LM393N
6535 BC558B
DEEMP 1
DEEMP 2
4.2336 MHz
1504
X-TAL OSCILLATOR
X-TAL1
X-TAL2
14/16 TEST
CLCF
STR1
DLCF
DRCF
DATA DESCRAMBLER
INTER-POLATOR
6514 SAA7000
CIM
TC/OB SELECTOR
MULTIPLIER
UNEC DESCRAMBLER
CONCEALMENT CONTROL
MUTE CONTROL
COEFFICIENT GENERATOR
1023
DECODER P.B. ASSY
SUPPLY
+1 +12.0V
+2 +5.0V
+4 +12.0V
-1 -12.0V
-4 -2.4V
LOGIC
0 < 0.4V
1 > 2.4V
...V - STOP/PLAY
...V - PLAY ONLY
...V - STOP ONLY

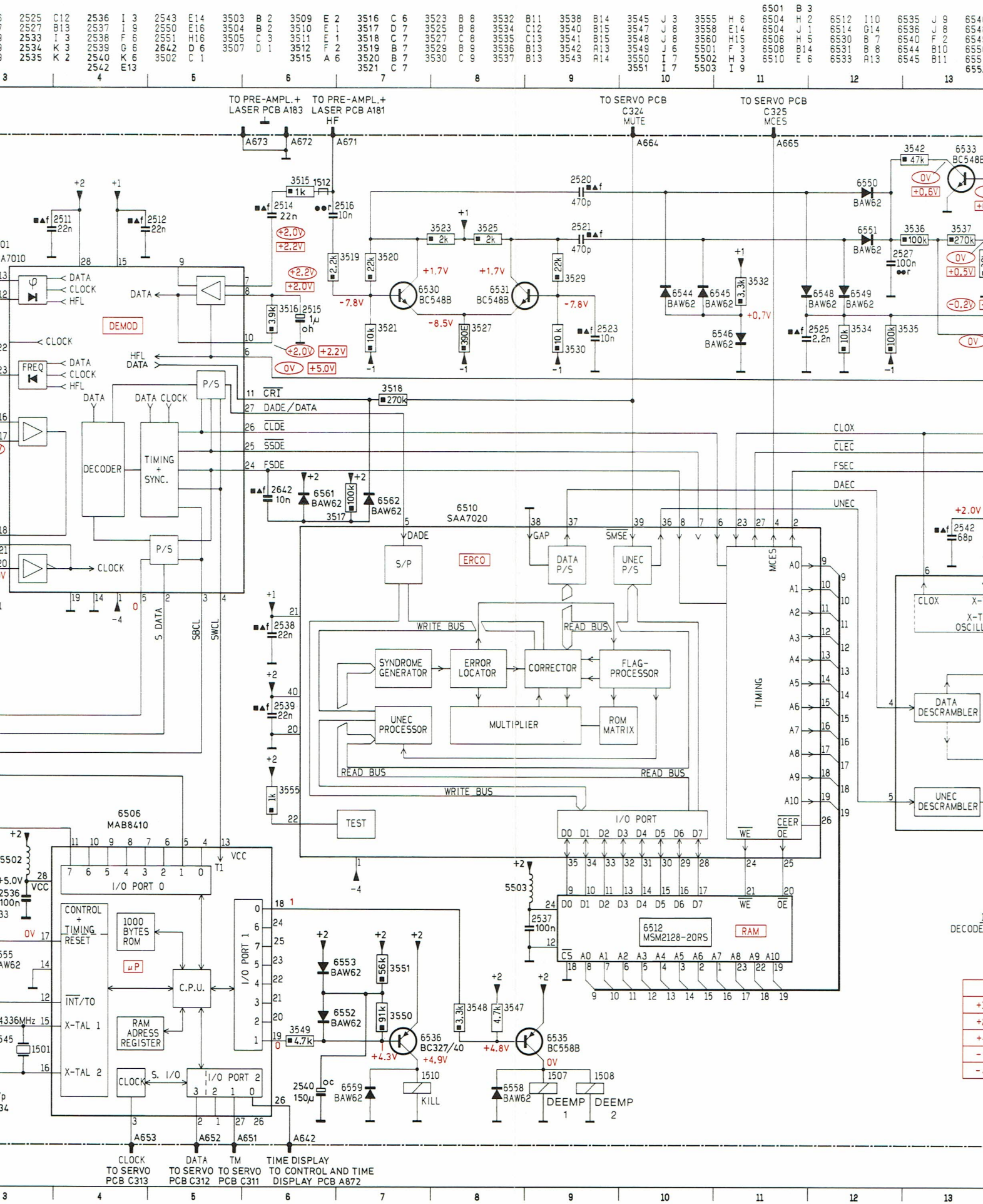
TO PRE-AMPL.+ LASER PCB A183
TO PRE-AMPL.+ LASER PCB A181
TO SERVO PCB C324 MUTE
TO SERVO PCB C325 MCES
A673
A672
A671
A664
A665
DEMOD
DATA
CLOCK
HFL
FREQ
P/S
DECODER
TIMING + SYNC.
CRI
DADE/DATA
CLDE
SSDE
FSDE
6510 SAA7020
ERCO
S/P
DATA P/S
UNEC P/S
GAP
SMSE
WRITE BUS
READ BUS
SYNDROME GENERATOR
ERROR LOCATOR
CORRECTOR
FLAG-PROCESSOR
UNEC PROCESSOR
MULTIPLIER
ROM MATRIX
TIMING
MCES
TEST
I/O PORT
CEER
WE
OE
6512 MSM2128-20RS
RAM
CLOX
CLEC
FSEC
DAEC
UNEC
DATA DESCRAMBLER
UNEC DESCRAMBLER
6506 MAB8410
I/O PORT 0
I/O PORT 1
I/O PORT 2
CONTROL + TIMING
RESET
1000 BYTES ROM
µP
C.P.U.
INT/TO
X-TAL 1
X-TAL 2
RAM ADRESS REGISTER
CLOCK
S. I/O
VCC
6536 BC327/40
6535 BC558B
KILL
DEEMP 1
DEEMP 2
A653
A652
A651
A642
CLOCK TO SERVO PCB C313
DATA TO SERVO PCB C312
TM TO SERVO PCB C311
TIME DISPLAY TO CONTROL AND TIME DISPLAY PCB A872

DECODER PCB (adapted to AH01, see service information A84-111)

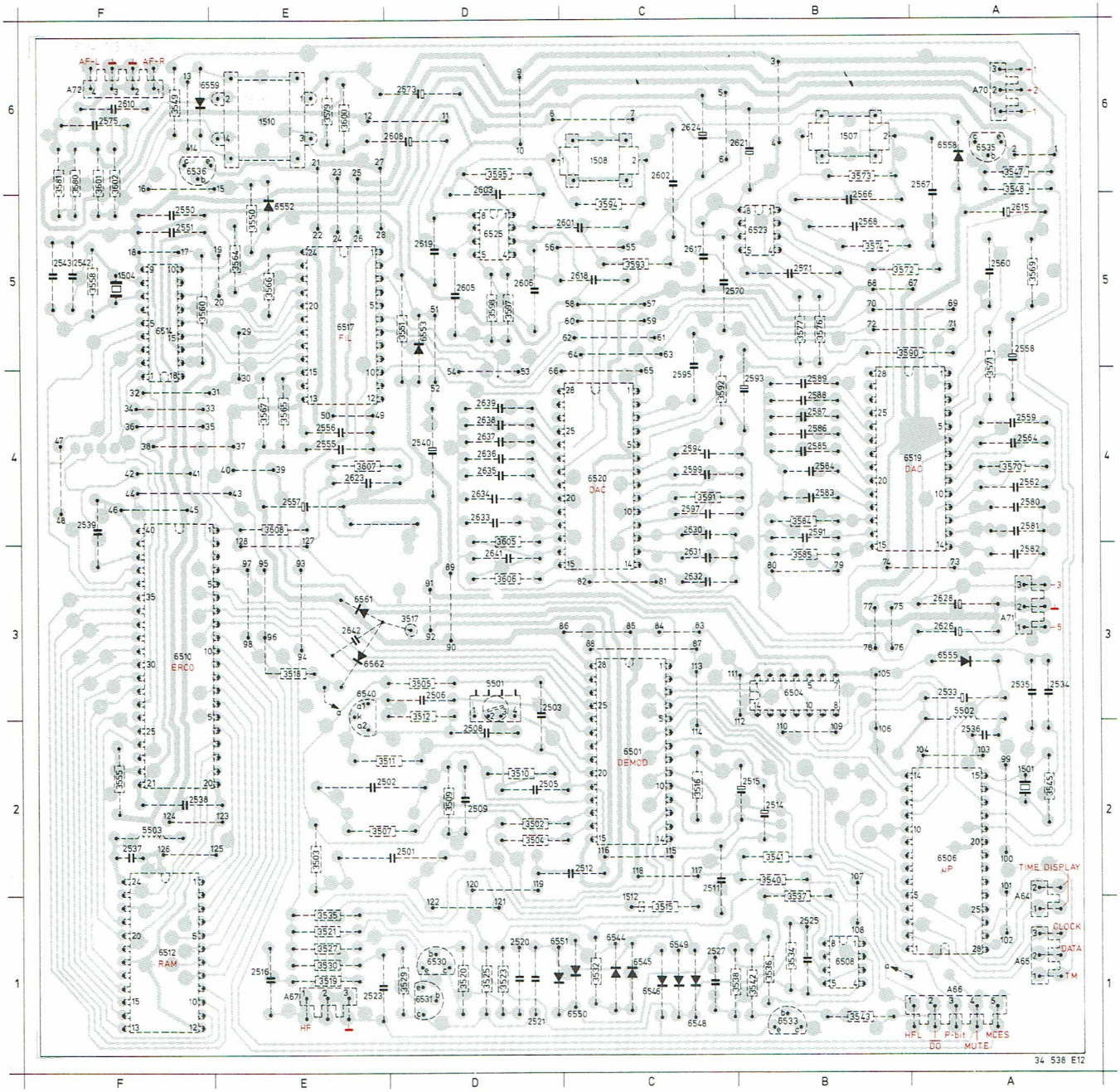

See page 8-21

WIRING VIA FLEX CABLES
FROM DECODER PCB TO: ....

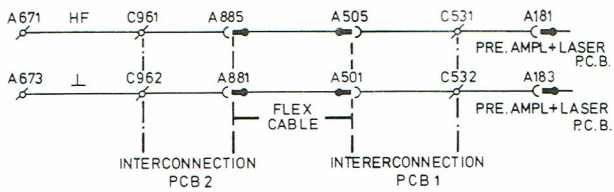

31725 A 13

1501	A02	2580	A04	3510	D02	3585	B03
1504	F05	2581	A04	3511	E02	3590	A05
1507	B06	2582	A03	3512	D03	3591	C04
1508	C06	2583	B04	3515	C01	3592	C04
1510	E06	2584	B04	3516	C02	3593	C05
1512	C01	2585	B04	3517	D03	3594	C05
2501	D02	2586	B04	3518	E03	3595	D06
2502	E02	2587	B04	3519	E01	3597	D05
2503	D03	2588	B04	3520	D01	3598	D05
2505	D02	2589	B04	3521	E01	3600	E06
2506	D03	2591	B04	3523	D01	3601	F06
2508	D02	2593	B04	3525	D01	3602	F06
2509	D02	2594	C04	3527	E01	3605	D04
2511	C02	2595	C04	3529	D01	3606	D03
2512	C02	2597	C04	3530	E01	3607	E04
2514	B02	2599	C04	3532	C01	3608	E04
2515	B02	2601	C05	3534	B01	5501	D03
2516	E01	2602	C06	3535	E01	5502	A03
2520	D01	2603	D06	3536	B01	5503	F02
2521	D01	2605	D05	3537	B02	6501	C02
2523	E01	2606	D05	3538	C01	6504	B03
2525	B01	2608	D06	3540	B02	6506	A02
2527	C01	2610	F06	3541	B02	6508	B01
2533	A03	2615	A05	3542	B01	6510	F03
2534	A03	2617	C05	3543	B01	6512	F01
2535	A03	2618	C05	3545	A02	6514	F05
2536	A02	2619	D05	3547	A06	6517	E05
2537	F02	2621	B06	3548	A06	6519	A04
2538	F02	2623	E04	3549	F06	6520	C04
2539	F04	2624	C06	3550	E05	6523	B05
2540	D04	2626	A03	3551	D05	6525	D05
2542	F05	2628	A03	3555	F02	6530	D01
2543	F05	2630	C04	3558	F05	6531	D01
2550	F05	2631	C03	3560	F05	6533	B01
2551	F05	2632	C03	3564	E05	6535	A06
2555	E04	2633	D04	3565	E04	6536	F06
2556	E04	2634	D04	3566	E05	6540	E03
2557	E04	2635	D04	3567	E04	6544	C01
2558	A05	2636	D04	3569	A05	6545	C01
2559	A04	2637	D04	3570	A04	6546	C01
2560	A05	2638	D04	3571	A05	6548	C01
2562	A04	2639	D04	3572	B05	6549	C01
2564	A04	2641	D03	3573	B06	6550	C01
2566	B06	2642	E03	3574	B05	6551	D01
2567	A06	3502	D02	3576	B05	6552	E05
2568	B05	3503	E02	3577	B05	6553	D05
2570	C05	3504	D02	3579	E06	6555	A03
2571	B05	3505	D03	3580	F06	6558	A06
2573	D06	3507	E02	3581	F06	6559	F06
2575	F06	3509	D02	3584	B04	6561	E03
						6562	E03

LM393N		4822 209 80797
MAB8410/B007		4822 209 10558
MSM2128 (RAM)		4822 209 10379
N74LS74AN		4822 209 80782
SAA7000 (CIM)		4822 209 10375
SAA7010 (DEMOD)		4822 209 10857
SAA7020 (ERCO)		4822 209 10377
BC548B		4822 130 40937
BC558B		4822 130 44197
BC327-40		4822 130 41327
BAW62		4822 130 30613
BB212		4822 130 31129
1501	4.4336 MHz (μP)	4822 242 70323
1504	4.2336 MHz (CIM)	4822 242 70643

1507,1508	DEEMP	4822 280 20114
1510	KILL	4822 280 20115
5501		4822 156 21155
5502,5503	47 μH	4822 156 20966
2536,2537	100n	4822 122 31964
IC		
18p		4822 255 40239
24p		4822 255 40159
28p		4822 255 40156
40p		5322 255 44217

DECODER PCB (adapted to AH01, see service information A84-111)

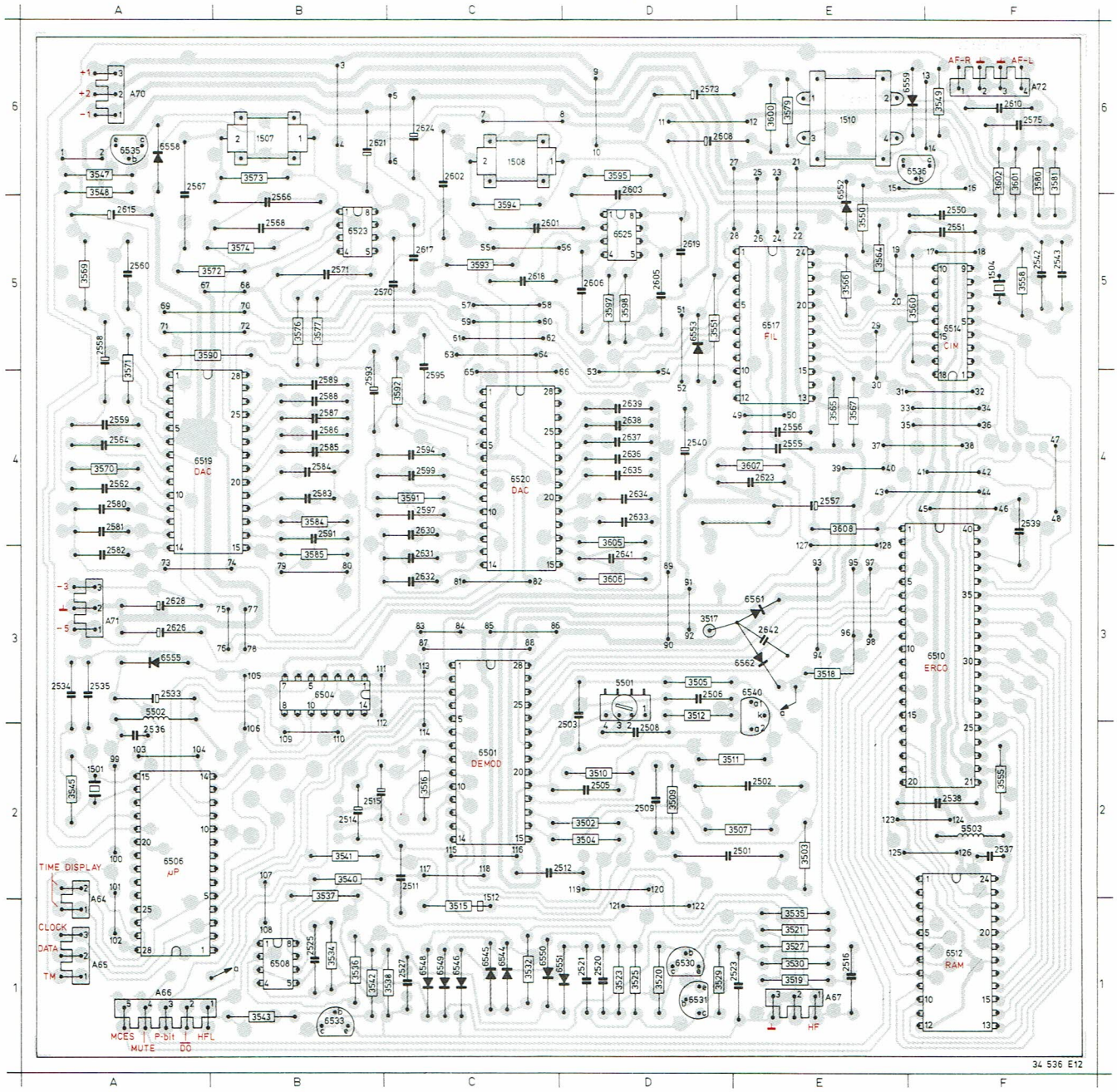

See page 8-21

WIRING VIA FLEX CABLES
FROM DECODER PCB TO: ....

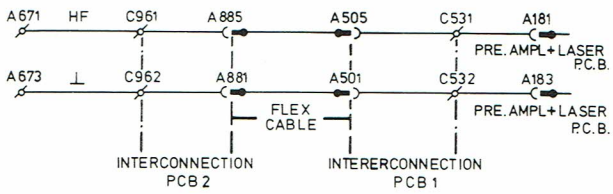

31725 A 13

1501	A02	2580	A04	3510	D02	3585	B03
1504	F05	2581	A04	3511	D02	3590	A05
1507	B06	2582	A04	3512	D03	3591	C04
1508	C06	2583	B04	3515	C01	3592	C04
1510	E06	2584	B04	3516	C02	3593	C05
1512	C01	2585	B04	3517	D03	3594	C05
2501	E02	2586	B04	3518	E03	3595	D06
2502	E02	2587	B04	3519	E01	3597	D05
2503	D02	2588	B04	3520	D01	3598	D05
2505	D02	2589	B04	3521	E01	3600	E06
2506	D03	2591	B04	3523	D01	3601	F06
2508	D02	2593	B04	3525	D01	3602	F06
2509	D02	2594	C04	3527	E01	3605	D04
2511	C02	2595	C04	3529	D01	3606	D03
2512	C02	2597	C04	3530	E01	3607	E04
2514	B02	2599	C04	3532	C01	3608	E04
2515	B02	2601	C05	3534	B01	5501	D03
2516	E01	2602	C06	3535	E01	5502	A03
2520	D01	2603	D06	3536	B01	5503	F02
2521	D01	2605	D05	3537	B02	6501	C02
2523	E01	2606	D05	3538	C01	6504	B03
2525	B01	2608	D06	3540	B02	6506	A02
2527	C01	2610	F06	3541	B02	6508	B01
2533	A03	2615	A05	3542	B01	6510	F03
2534	A03	2617	C05	3543	B01	6512	F01
2535	A03	2618	C05	3545	A02	6514	F05
2536	A02	2619	D05	3547	A06	6517	E05
2537	F02	2621	B06	3548	A06	6519	A04
2538	F02	2623	E04	3549	F06	6520	C04
2539	F04	2624	C06	3550	E05	6523	B05
2540	D04	2626	A03	3551	D05	6525	D05
2542	F05	2628	A03	3555	F02	6530	D01
2543	F05	2630	C04	3558	F05	6531	D01
2550	F05	2631	C03	3560	F05	6533	B01
2551	F05	2632	C03	3564	E05	6535	A06
2555	E04	2633	D04	3565	E04	6536	F06
2556	E04	2634	D04	3566	E05	6540	E03
2557	E04	2635	D04	3567	E04	6544	C01
2558	A05	2636	D04	3569	A05	6545	C01
2559	A04	2637	D04	3570	A04	6546	C01
2560	A05	2638	D04	3571	A04	6548	C01
2562	A04	2639	D04	3572	A05	6549	C01
2564	A04	2641	D03	3573	B06	6550	C01
2566	B05	2642	E03	3574	B05	6551	D01
2567	A06	3502	D02	3576	B05	6552	E06
2568	B05	3503	E02	3577	B05	6553	D05
2570	B05	3504	D02	3579	E06	6555	A03
2571	B05	3505	D03	3580	F06	6558	A06
2573	D06	3507	E02	3581	F06	6559	E06
2575	F06	3509	D02	3584	B04	6561	E03
						6562	E03

			IC	
NE5532N		5322 209 86234	18p	4822 255 40239
SAA7030 (FIL)		4822 209 10378	24p	4822 255 40159
TDA1540D (DAC)		4822 209 81453	28p	4822 255 40156
			40p	5322 255 44217
3574,3595	1k8 MR25	4822 116 51242		
3569,3590	100E NFR25	4822 111 30535		
3607	150E NFR25	4822 111 30539		
3608	510E NFR25	4822 111 30683		

J10	3564	C 2	3570	B 8	3576	C12	3584	D11	3591	G 8	3597	H12	3605	I11	6520	H 6	6541	E15
J10	3565	C 3	3571	B 7	3577	C12	3585	D11	3592	G 7	3598	H12	3606	I11	6523			
J11	3566	C 3	3572	A11	3579	C14			3593	G11	3600	I14	3608	F15	6523			
	3567	C 4	3573	A12	3580	C15			3594	G12	3601	I15	6517	D 4	6525			
	3569	B 7	3574	B11	3581	C15	3590	G 7	3595	G11	3602	I15	6519	C 6	6525			
													3607	G14				

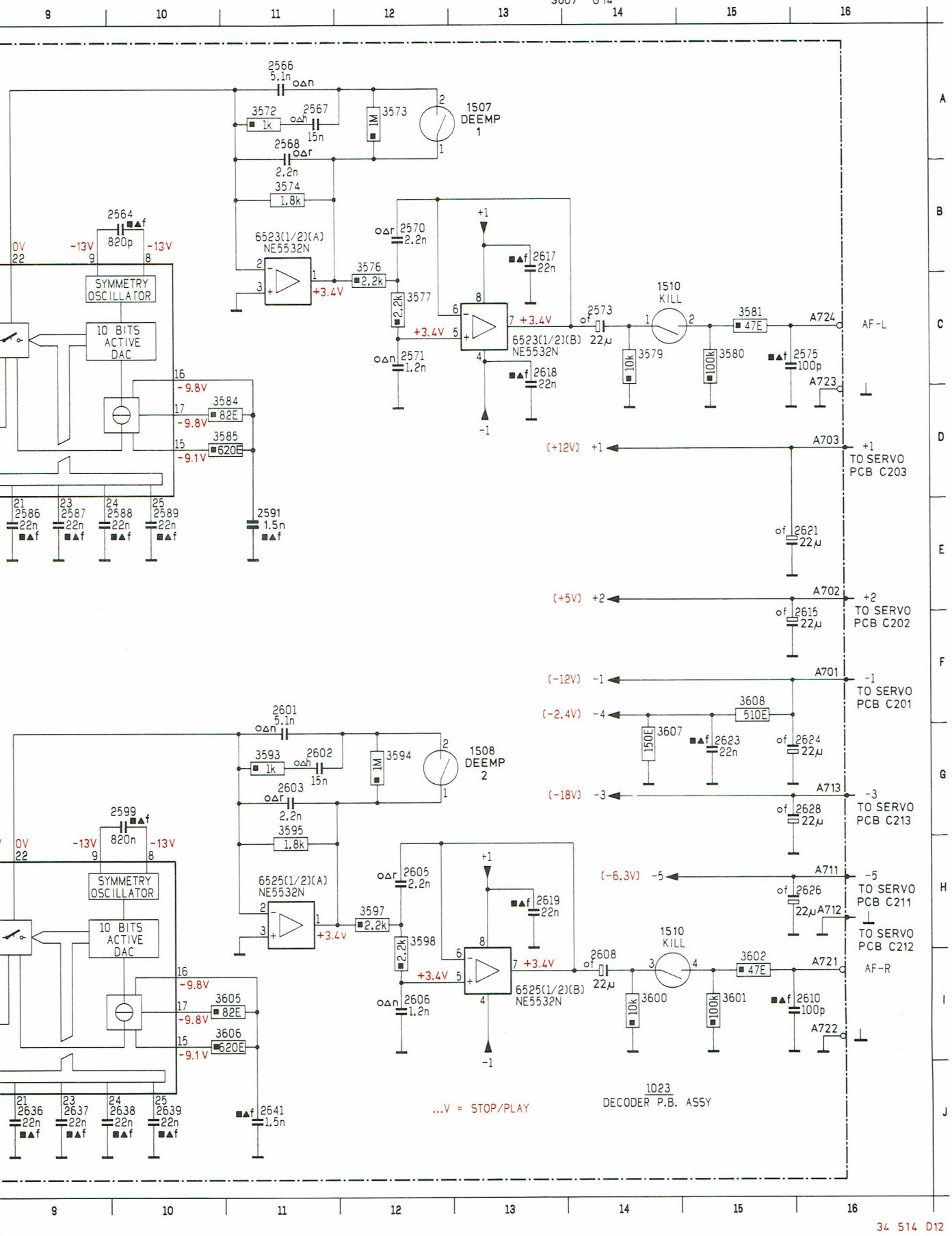

34 514 D12

DECODING 2 (adapted to AH01, see service information A84-111)

2555	C 5	2560	B 7	2568	A11	2580	E 6	2585	E 8	2591	E11	2599	H10	2606	I12	2618	C13	2626	H16	2633	J 8	2636	
2556	C 5	2562	A 8	2570	B12	2581	E 7	2586	E 9	2593	G 6	2601	F11	2608	I14	2619	H13	2628	G16	2634	J 8	2639	
2557	C 4	2564	B10	2571	C12	2582	E 7	2587	E 9	2594	F 7	2602	G11	2610	I16	2621	E16	2630	J 6	2635	J 8	2641	
2558	B 6	2566	A11	2573	C14	2583	E 8	2588	E10	2595	G 7	2603	G11	2615	F16	2623	G15	2631	J 7	2636	J 9		
2559	A 7	2567	A11	2575	C16	2584	E 8	2589	E10	2597	F 8	2605	H12	2617	B13	2624	G16	2632	J 7	2637	J 9		

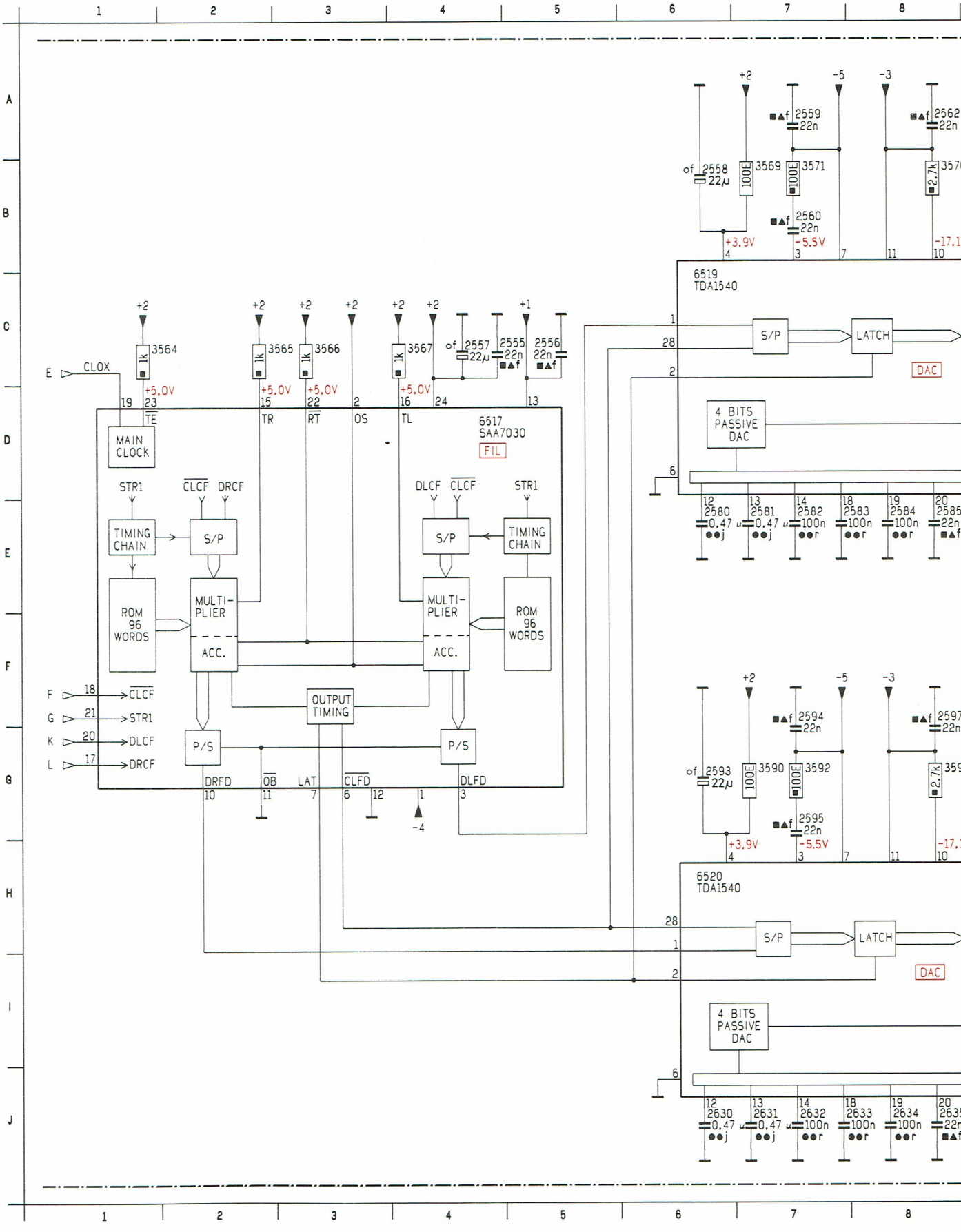

1)

2599	H10	2606	I12	2618	C13	2626	H16	2633	J 8	2638	J10	3564	C 2	3570	B 8	3576	C12	3584	D11	3591	G 8	3597	H12	3605	I11
2601	F11	2608	I14	2619	H13	2628	G16	2634	J 8	2639	J10	3565	C 3	3571	B 7	3577	C12	3585	D11	3592	G 7	3598	H12	3606	I11
2602	G11	2610	I16	2621	E16	2630	J 6	2635	J 8	2641	J11	3566	C 3	3572	A11	3579	C14			3593	G11	3600	I14	3608	F15
2603	G11	2615	F16	2623	G15	2631	J 7	2636	J 9			3567	C 4	3573	A12	3580	C15			3594	G12	3601	I15	6517	D 4
2605	H12	2617	B13	2624	G16	2632	J 7	2637	J 9			3569	B 7	3574	B11	3581	C15	3590	G 7	3595	G11	3602	I15	6519	C 6
																								3607	G14

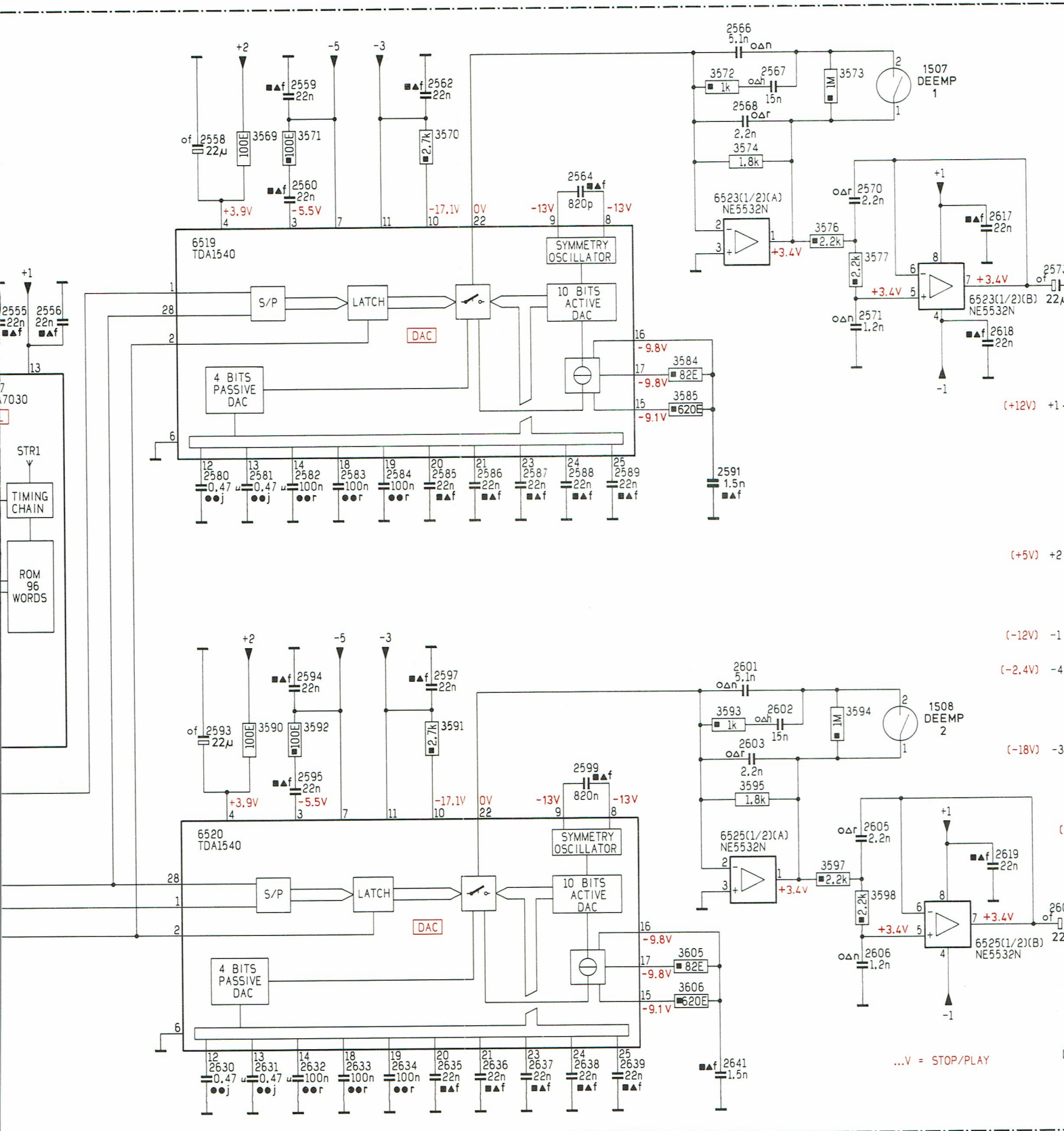

Drawer

BC547B		4822 130 40959
BC557B		4822 130 44568
BD135		4822 130 40823
BA317		4822 130 30847
BZX78/C8V2		5322 130 34577
BZX79/C5V6		4822 130 34173
MV64521		4822 130 32014
3107	82 E - NFR25	4822 113 90103
3127	220 k - VR25	5322 116 64114
2103	100 n - 250 V	5322 121 44302
2104	1 nF	4822 122 40347
2110	1 pF - 50 V Bipol.	4822 124 40678
1101	220 V/240 V version 200 mA.T	4822 253 30012
	110 V/127 V version 400 mA.T	4822 253 30016
1102	2x 25 mH	4822 157 51576
1103,1104	47 μH	4822 157 51462
SK1		4822 276 11083
SK2		4822 277 20851
SK3		4822 276 11082

"LED"

MV64521	4822 130 32014

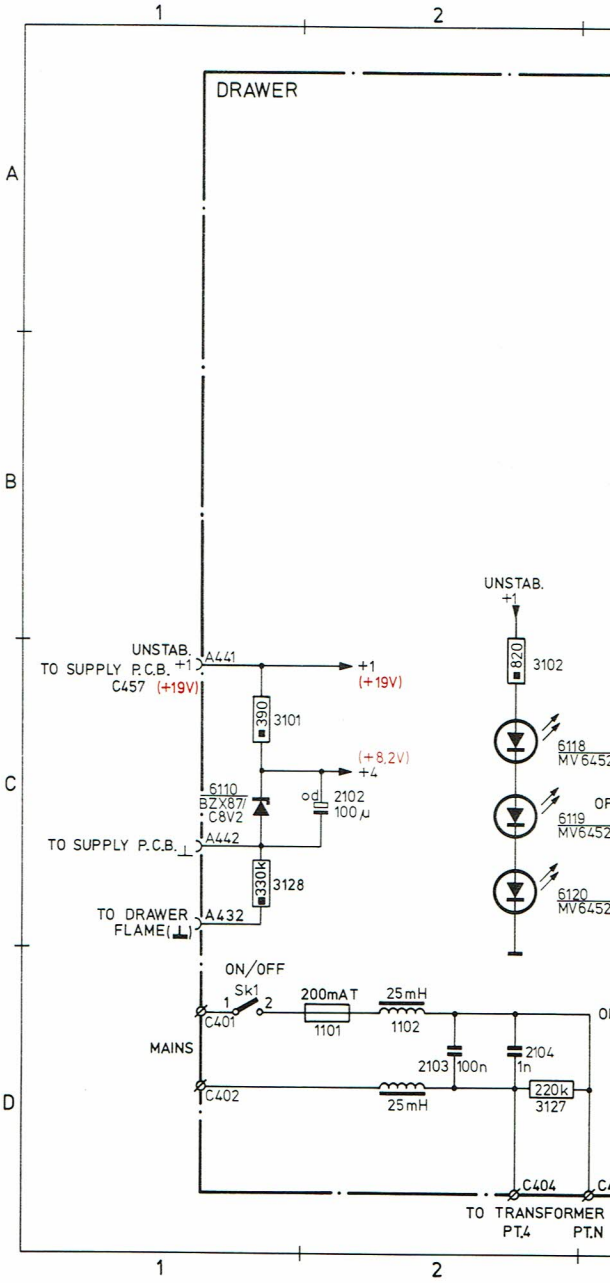

ITEM	CD		
1101	D02	3122	C04
1102	D02	3123	C04
1103	A06	3124	C04
1104	A05	3125	C03
2102	C02	3126	D03
2103	D02	3127	D02
2104	D02	3128	C01
2105	C06	6101	B06
2106	B03	6102	B05
2107	B05	6103	C06
2108	B04	6104	C07
2109	D04	6105	B04
2110	A06	6106	B04
2111	D03	6107	D04
3101	C01	6108	C04
3102	C02	6109	D03
3103	D03	6110	C01
3104	B06	6111	C06
3105	B06	6112	C06
3106	C06	6113	B05
3107	B06	6114	B03
3108	C06	6115	B05
3109	C06	6116	C04
3110	B05	6117	C03
3111	B03	6118	C02
3112	B05	6119	C02
3113	C06	6120	C02
3114	C07		
3115	B03		
3116	B05		
3117	C07		
3118	C07		
3119	B04		
3120	C04		
3121	C04		

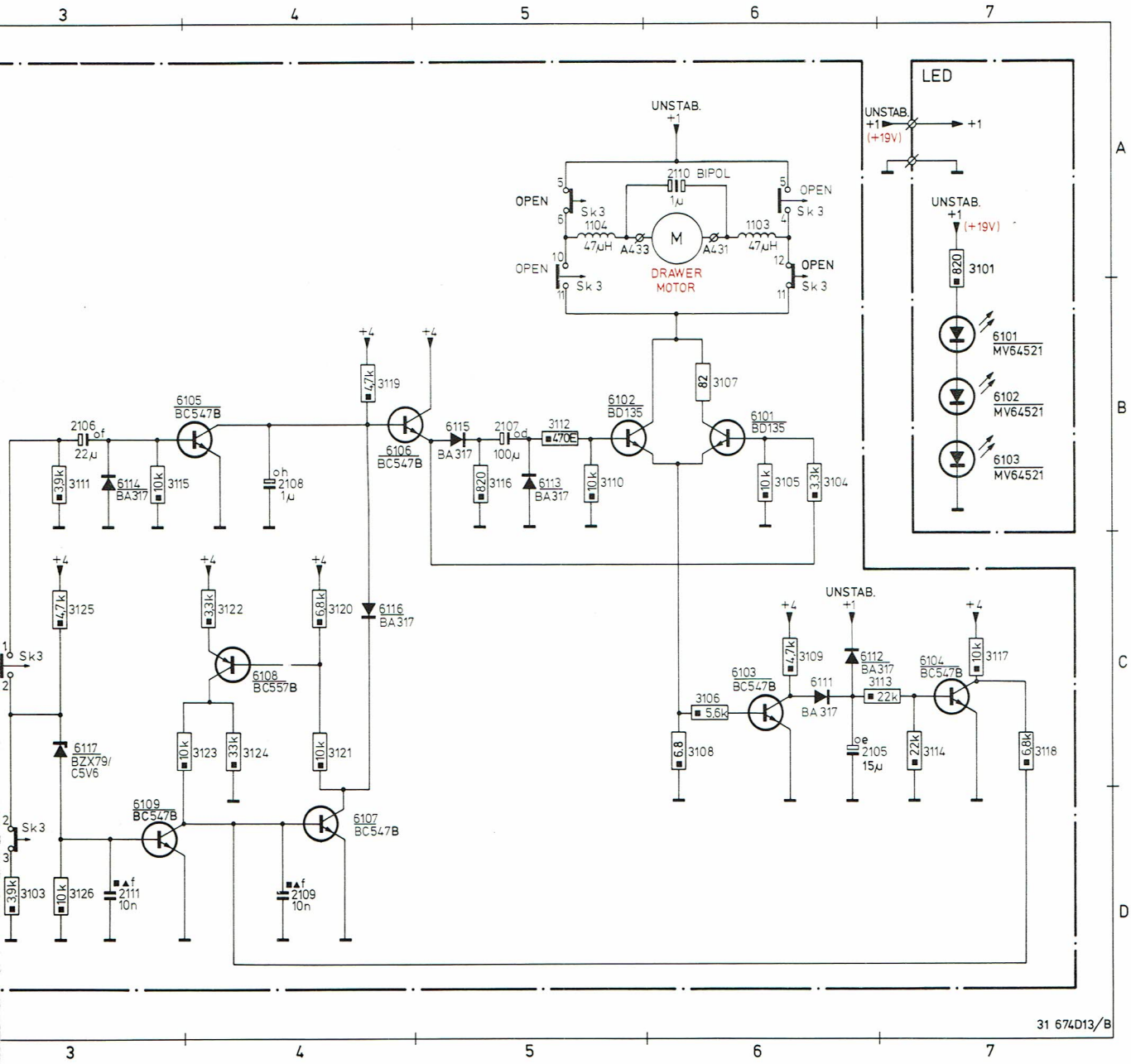
LED
UNSTAB.
+1
(+19V)
UNSTAB.
+1
(+19V)
820
3101
6101
MV64521
6102
MV64521
6103
MV64521
UNSTAB.
+1
2110 BIPOL
1µ
OPEN
Sk3
1104
47µH
A433
M
A431
1103
47µH
DRAWER
MOTOR
OPEN
Sk3
OPEN
Sk3
OPEN
Sk3
+4
47k
3119
6105
BC547B
2106
22µ
3.9k
3111
6114
BA317
10k
3115
2108
1µ
6106
BC547B
6115
BA317
2107
100µ
820
3116
6113
BA317
3112
470E
10k
3110
6102
BD135
82
3107
6101
BD135
10k
3105
3.3k
3104
4.7k
3125
3.3k
3122
6.8k
3120
6116
BA317
6108
BC557B
10k
3123
33k
3124
10k
3121
6117
BZX79/
C5V6
6109
BC547B
6107
BC547B
3.9k
3103
10k
3126
2111
10n
2109
10n
Sk3
Sk3
UNSTAB.
+1
4.7k
3109
6112
BA317
3113
22k
6103
BC547B
6111
BA317
3106
5.6k
6.8
3108
2105
15µ
6104
BC547B
10k
3117
22k
3114
6.8k
3118
31 674D13/B

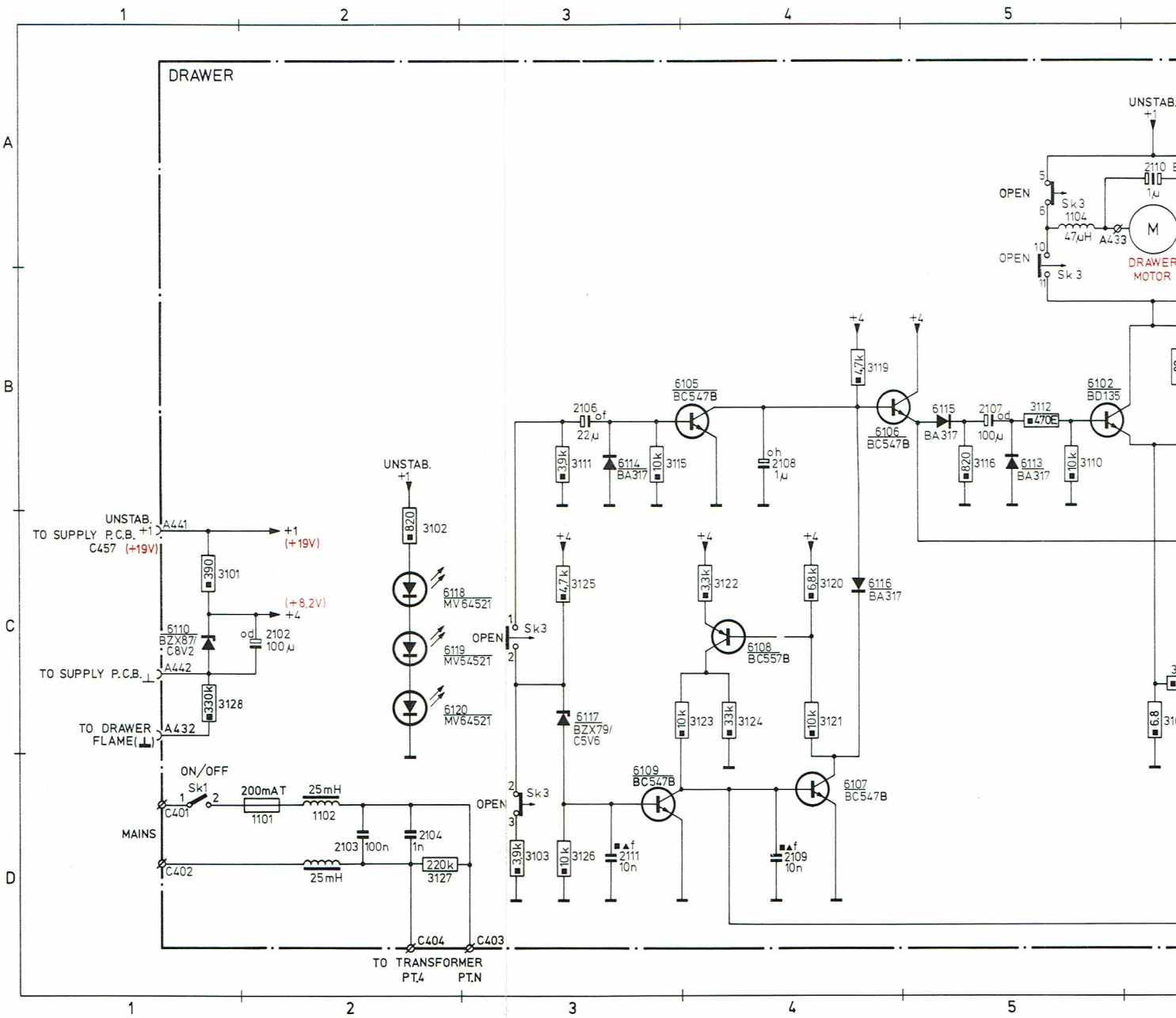

ITEM	CD
1101	D02
1102	D02
1103	A06
1104	A05
2102	C02
2103	D02
2104	D02
2105	C06
2106	B03
2107	B05
2108	B04
2109	D04
2110	A06
2111	D03
3101	C01
3102	C02
3103	D03
3104	B06
3105	B06
3106	C06
3107	B06
3108	C06
3109	C06
3110	B05
3111	B03
3112	B05
3113	C06
3114	C07
3115	B03
3116	B05
3117	C07
3118	C07
3119	B04
3120	C04
3121	C04
3122	C04
3123	C04
3124	C04
3125	C03
3126	D03
3127	D02
3128	C01
6101	B06
6102	B05
6103	C06
6104	C07
6105	B04
6106	B04
6107	D04
6108	C04
6109	D03
6110	C01
6111	C06
6112	C06
6113	B05
6114	B03
6115	B05
6116	C04
6117	C03
6118	C02
6119	C02
6120	C02

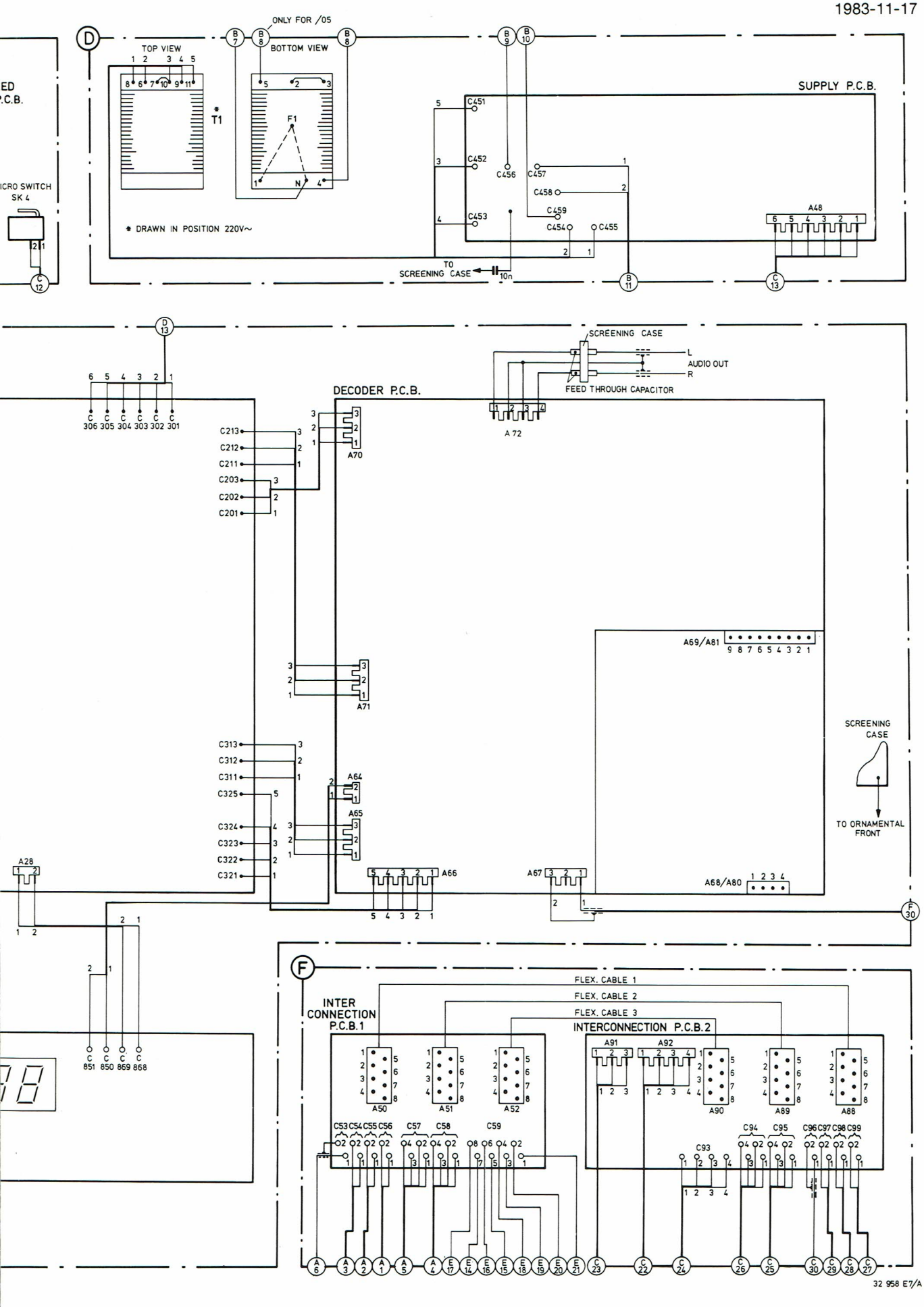
ONLY FOR /05
TOP VIEW
BOTTOM VIEW
T1
F1
SUPPLY P.C.B.
C451
C452
C453
C456
C457
C458
C459
C454
C455
A48
* DRAWN IN POSITION 220V~
TO SCREENING CASE
10n
MICRO SWITCH SK 4
SCREENING CASE
L
AUDIO OUT
R
FEED THROUGH CAPACITOR
DECODER P.C.B.
A 72
A70
A71
A64
A65
A66
A67
A69/A81
A68/A80
C306 C305 C304 C303 C302 C301
C213
C212
C211
C203
C202
C201
C313
C312
C311
C325
C324
C323
C322
C321
A28
SCREENING CASE
TO ORNAMENTAL FRONT
C851 C850 C869 C868
INTER CONNECTION P.C.B.1
FLEX. CABLE 1
FLEX. CABLE 2
FLEX. CABLE 3
INTERCONNECTION P.C.B.2
A91
A92
A50
A51
A52
A90
A89
A88
C53 C54 C55 C56
C57 C58
C59
C93
C94 C95
C96 C97 C98 C99

32 958 E7/A

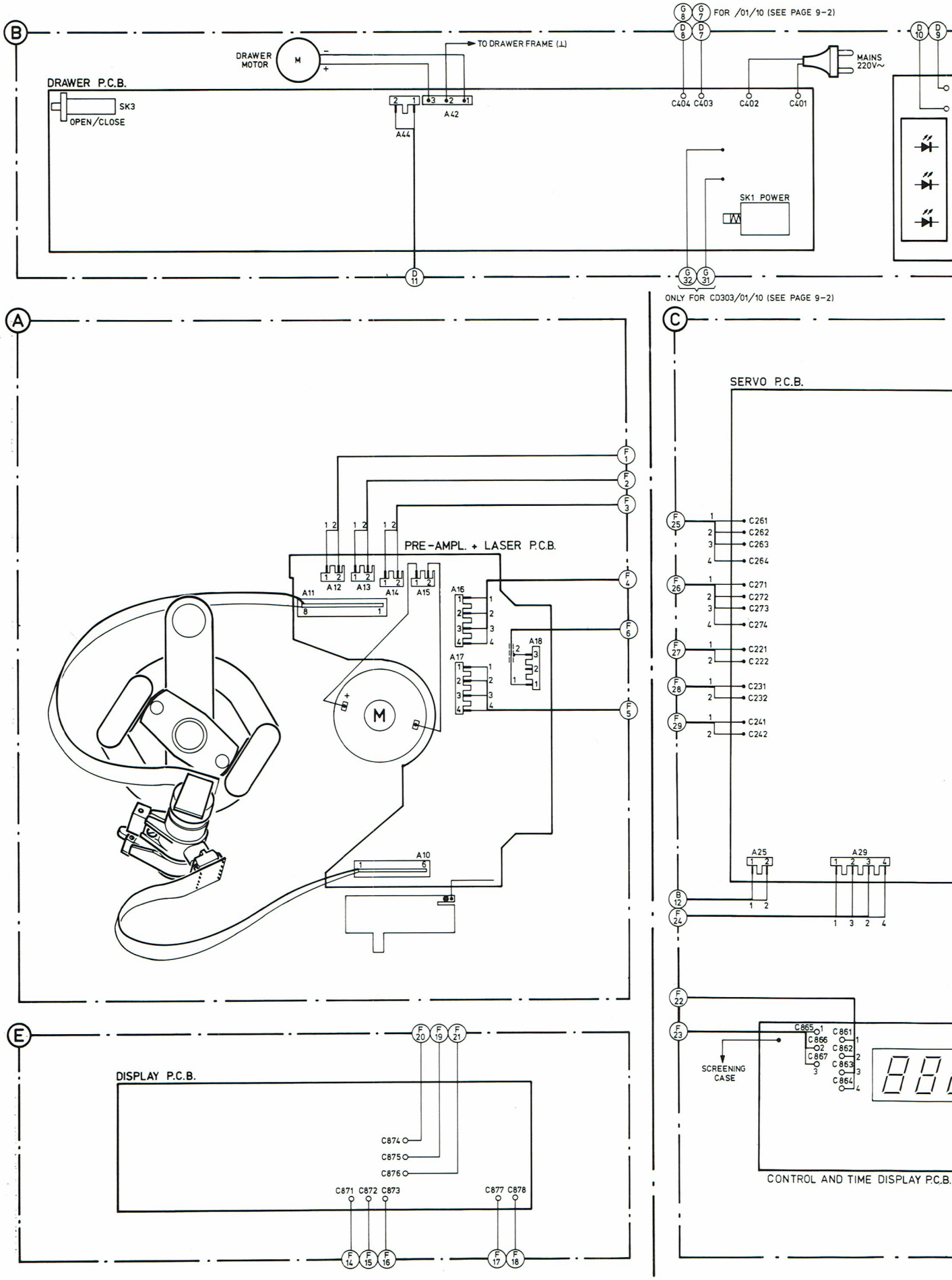
B
FOR /01/10 (SEE PAGE 9-2)
DRAWER MOTOR
M
TO DRAWER FRAME (⊥)
MAINS 220V~
DRAWER P.C.B.
SK3
OPEN/CLOSE
A42
A44
C404 C403
C402
C401
SK1 POWER
ONLY FOR CD303/01/10 (SEE PAGE 9-2)
A
PRE-AMPL. + LASER P.C.B.
A11
A12
A13
A14
A15
A16
A17
A18
A10
C
SERVO P.C.B.
C261
C262
C263
C264
C271
C272
C273
C274
C221
C222
C231
C232
C241
C242
A25
A29
SCREENING CASE
C865
C866
C867
C861
C862
C863
C864
CONTROL AND TIME DISPLAY P.C.B.
E
DISPLAY P.C.B.
C874
C875
C876
C871 C872 C873
C877 C878

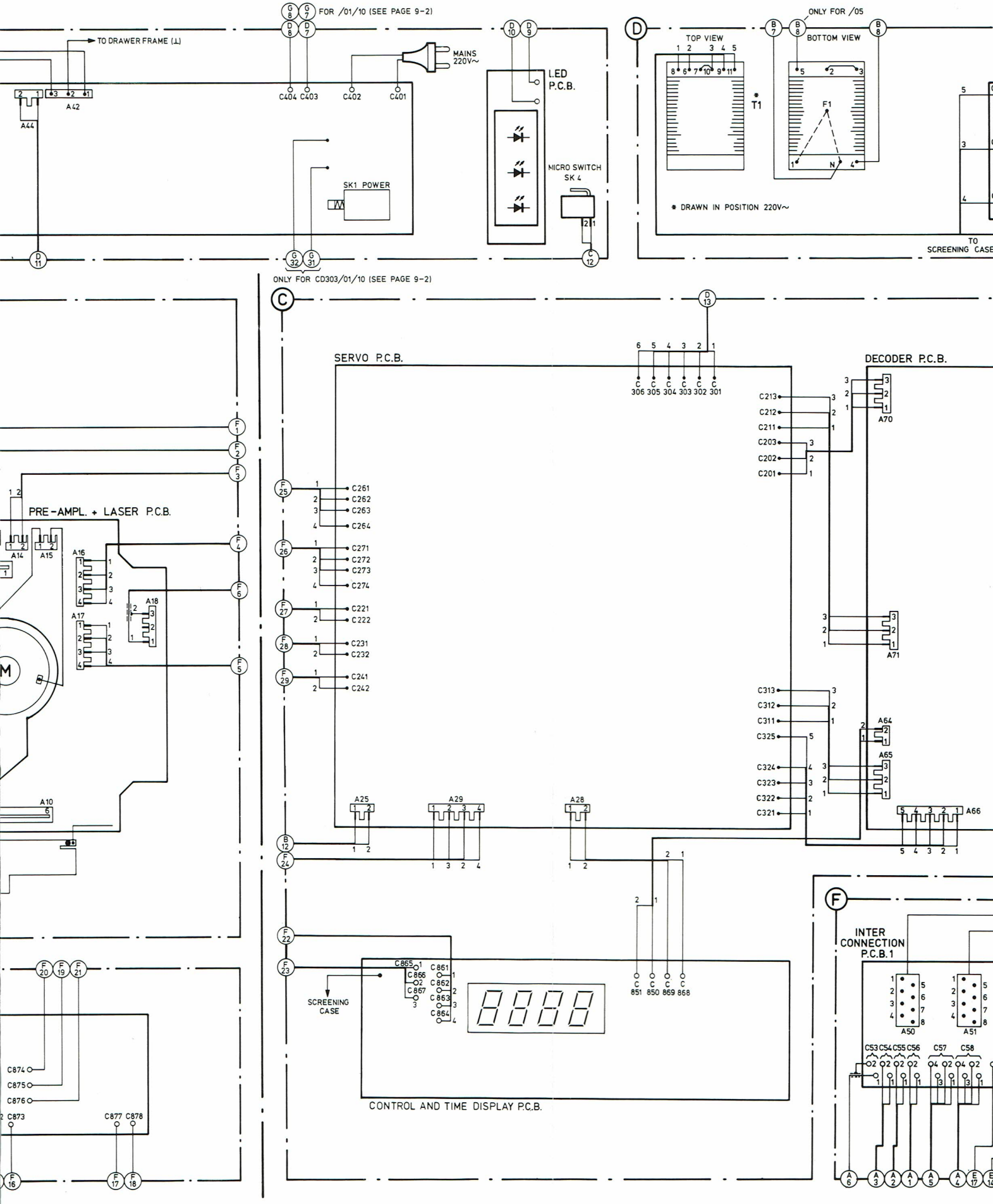
FOR /01/10 (SEE PAGE 9-2)
TO DRAWER FRAME (⊥)
MAINS 220V~
C404 C403
C402
C401
A42
A44
SK1 POWER
I.LED P.C.B.
MICRO SWITCH SK 4
ONLY FOR CD303/01/10 (SEE PAGE 9-2)
ONLY FOR /05
TOP VIEW
BOTTOM VIEW
T1
F1
* DRAWN IN POSITION 220V~
TO SCREENING CASE
PRE-AMPL. + LASER P.C.B.
A14
A15
A16
A17
A18
A10
SERVO P.C.B.
DECODER P.C.B.
C306 C305 C304 C303 C302 C301
C261
C262
C263
C264
C271
C272
C273
C274
C221
C222
C231
C232
C241
C242
C213
C212
C211
C203
C202
C201
A70
A71
C313
C312
C311
C325
C324
C323
C322
C321
A64
A65
A66
A25
A29
A28
SCREENING CASE
C865
C866
C867
C861
C862
C863
C864
C851 C850 C869 C868
CONTROL AND TIME DISPLAY P.C.B.
INTER CONNECTION P.C.B.1
A50
A51
C53 C54 C55 C56
C57
C58
C874
C875
C876
C873
C877 C878

WIRING DIAGRAM (adapted to AH01, see service information A84-111)

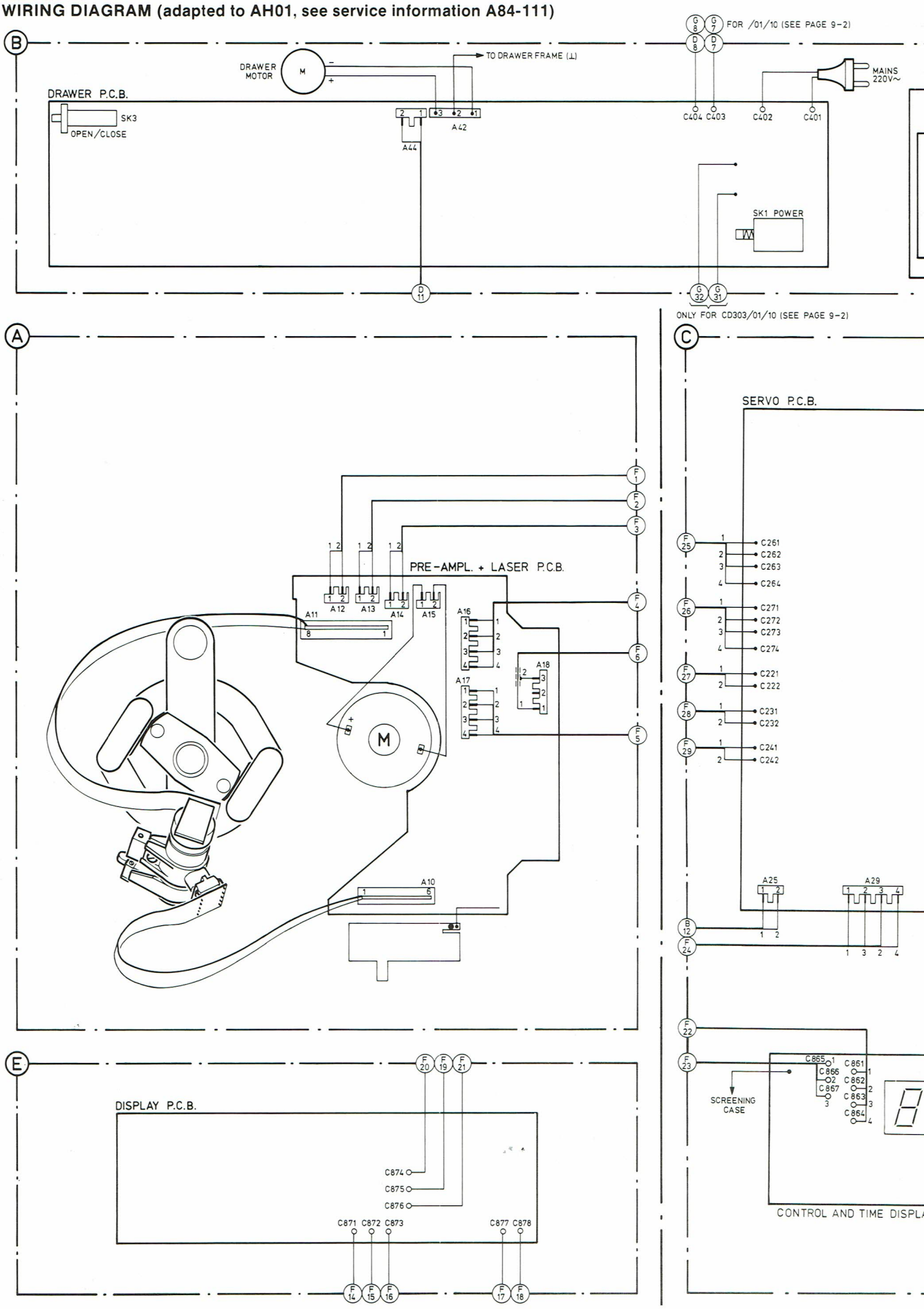

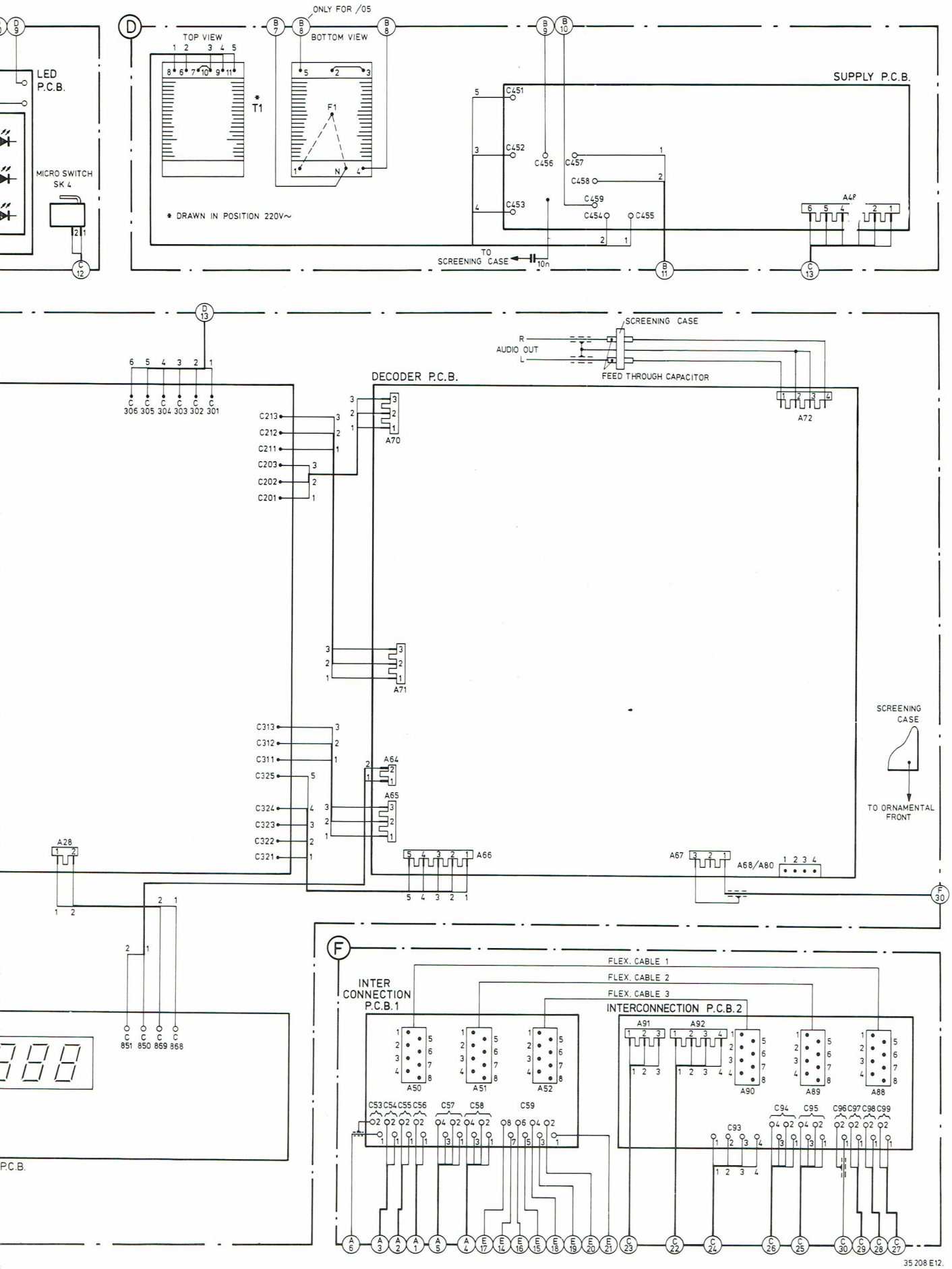
LED P.C.B.
MICRO SWITCH SK 4
ONLY FOR /05
TOP VIEW
BOTTOM VIEW
T1
F1
* DRAWN IN POSITION 220V~
SUPPLY P.C.B.
C451
C452
C453
C456
C457
C458
C459
C454
C455
A4P
TO SCREENING CASE
10n
SCREENING CASE
R
AUDIO OUT
L
FEED THROUGH CAPACITOR
DECODER P.C.B.
A70
A71
A72
A64
A65
A66
A67
A68/A80
A28
C306 C305 C304 C303 C302 C301
C213
C212
C211
C203
C202
C201
C313
C312
C311
C325
C324
C323
C322
C321
SCREENING CASE
TO ORNAMENTAL FRONT
C851 C850 C869 C868
P.C.B.
INTER CONNECTION P.C.B.1
FLEX. CABLE 1
FLEX. CABLE 2
FLEX. CABLE 3
INTERCONNECTION P.C.B.2
A50
A51
A52
A91
A92
A90
A89
A88
C53 C54 C55 C56
C57
C58
C59
C93
C94
C95
C96 C97 C98 C99
35 208 E12.

ation A84-111)

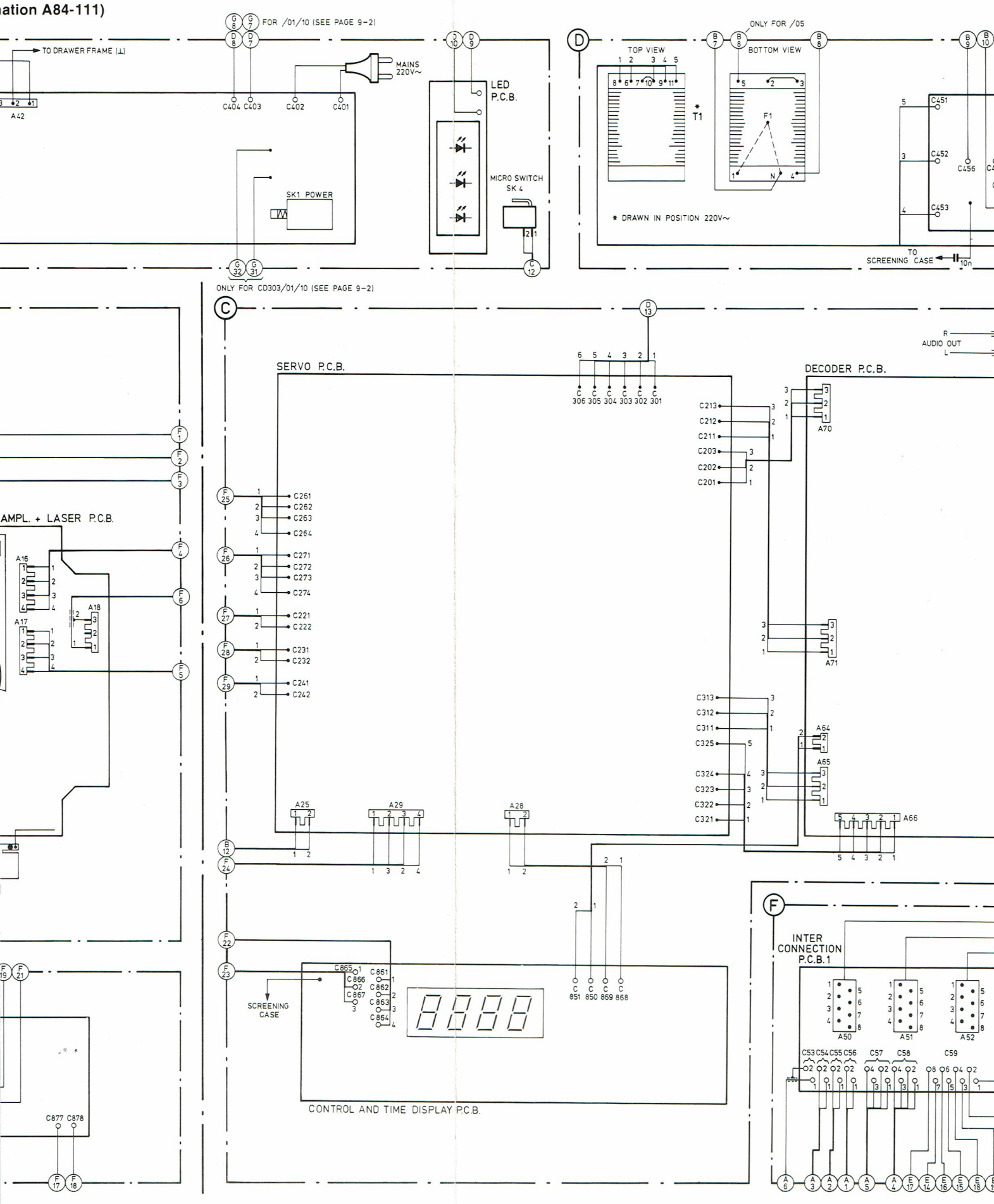

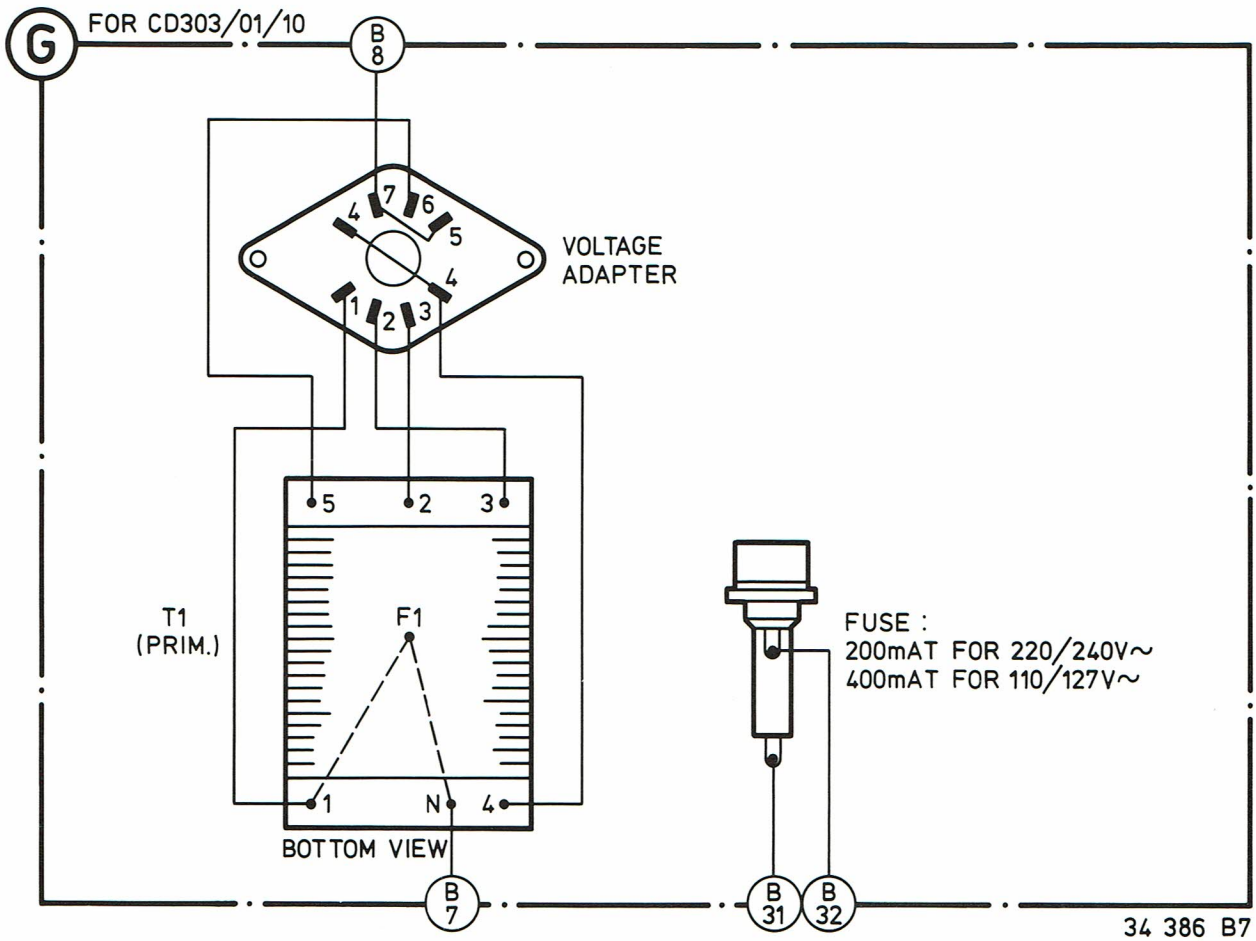
G
FOR CD303/01/10
B 8
7
6
5
4
4
1
2
3
VOLTAGE ADAPTER
5
2
3
T1 (PRIM.)
F1
1
N
4
BOTTOM VIEW
B 7
FUSE :
200mAT FOR 220/240V~
400mAT FOR 110/127V~
B 31
B 32
34 386 B7

10. METHODE DE DEPISTAGE DES PANNES

Pour ce qui est de la méthode de dépistage des pannes du CD303 jusqú à la marque AH01, consulter le chapitre 10 de la méthode du CD200.

Pour ce qui est de la méthode de dépistage des pannes du CD303 ne contenant que des IC décodeurs Philips (à partir de la marque AH01), consulter le chapitre 10 de la méthode du CD202.

11. MODIFICATIONS

CHANGEMENT DES PAGES

Introduit par l'Info A83-141 du 1983-11-17

Description		Raisons
Page avant		Adjonction de CD303/01/05/10 ajouté
Table des matières	1-1-a	Adaption de la table des matières
Table des matières	1-2	Adjonction de la table des matières
Réglages électriques et mesures	6-4-a	Texte adapté
Réglages électriques et mesures	6-5-a	Texte adapté
Vue éclatée coffret	7-2-a	Vue éclatée adapté pour CD303/01 et /10
Liste des pièces mécaniques	7-3-a	Liste adapté pour CD303/01 et /10
Schéma du circuit de l'asservissement (partie 1)	8-10-a	Changement réglage du moteur
Platine imprimée	8-11-a	Dessins de platine et nomenclatures adaptés
Platine imprimée	8-12-a	Dessins de platine et nomenclatures adaptés
Schéma du circuit de l'asservissement (partie 2)	8-13-a	Changement réglage "offset"
Schéma du circuit de décodage (partie 1)	8-17-1	Schéma adapté à la production
Platine imprimée	8-17-2	Dessins de platine + nomenclatures adaptés
Platine imprimée	8-17-3	Dessins de platine + nomenclatures adaptés
Schéma du circuit de décodage	8-17-4	Schéma adapté à la production
Plan de câblage	9-1-a	Plan de câblage adapté pour CD303/01 et /10
Plan de câblage	9-2	Page 9-2 ajouté
Méthode de dépistage	10-1	Page 10-1 ajouté

Introduit par l'Info A84-111 du 1984-02-29

Description		Raisons
Table des matières	1-1-b	Adaption de la table des matières
Table des matières	1-2-a	Adaption de la table des matières
Schéma-bloc	8-1-a	Adaption de la schéma-bloc
Schéma-bloc	8-1-1	Page 8-1-1 ajouté pour les appareils à partir de la marque de production AH01
Explication au sujet des blocs du schéma-bloc	8-1-2	Page 8-1-2 ajouté
Schéma du circuit de décodage (partie 1)	8-19-1	Circuit de décodage modifié (a partir AH01)
Platine imprimée	8-19-2	Dessins de platine + nomenclatures adaptés (a partir AH01)
Platine imprimée	8-19-3	Dessins de platine + nomenclatures adaptés (a partir AH01)
Schéma du circuit de décodage (partie 2)	8-19-4	Circuit de décodage modifié (a partir AH01)
Schéma de principe de commande du tiroir	8-20-a	Schéma adapté
Plan de câblage	9-1-1	Plan de câblage a partir AH01
Méthode de dépistage	10-1-a	Texte adapté

MODIFICATION DES COMPOSANTS

Introduit par l'Info A83-141 du 1983-11-17

Page 5-2 Auxiliaires Service

Modification:
Photo-diode 4822 130 32108 (anciennem. 4822 130 31205)
Aimant de maintien du disque 4822 532 60906 (anciennem. 4822 526 10241)

Page 7-2 Vue éclatée du boïtier

Consulter le feuillet des modifications ci-joint en p. 7-2-a.

Adjonction:
2x condensateur de traversée dans étrier rep. 521.

Motif:
Introduction du câble audio fixe qui est soudé à ces condensateurs.

Porte-fusible et sélecteur de tension pour CD303/01 et /10.

Page 7-3 Liste des composants du boïtier

Consulter le feuillet des modifications ci-joint, p. 7-3-a.

Adjonction:
Rep. 210a+b 4822 256 30231 (porte-fusible CD303/01/10)
Rep. 220 5322 272 10215 (sélecteur de tension du CD303/01 et /10)
Rep. 235 4822 122 70022 (condensateur de traversée)

Page 8-4 Circuit Pré-ampli + laser (NEG. VOLT. PH.)

Adjonction:
2137. condensateur tube céramique 10 nF entre points 4 et 8 de l'IC6114.
2138. condensateur tube céramique 10 nF entre les points 7 et 4 de l'IC6107.

Motif:
Protection contre la décharge électrostatique.

Modification:
3152 passe à 27k-SFR25 (était de 15k)

Motif:
Elever la tension de sortie HF.

Page 8-5 Pré-ampl. + laser platines (NEG. VOLT. PH.)

Adjonction:
2137, condensateur tube céramique 10 nF au-dessus des points 4 et 8 de l'IC6114.
2138. condensateur tube céramique 10 nF au-dessus des points 4 et 7 de l'IC6107.

Motif:
Protection contre la décharge électrostatique.

Page 8-6 Circuit pré-ampl. + laser (POS. Volt. SH.)

Modification:
3115. 3116. } 3118. 3119 } passent à 680k-MR25 (étaient 1 M-SFR25).
3150 passe à 2.2k-SFR25 (était 2.7k-SFR25).
3152 passe à 15k-SFR25 (était 22k-SFR25).

Motif:
Augmentation de la tension de sortie HF et du courant de laser.

3180 potentiomètre de réglage passe à 6.8k.

Motif:
Modification de réglage du courant de laser

Rectification:
R3186 passe à 22k-MR25 (était 22k-SFR25).
R3137 ÷ 3140 passent à 10k-MR25 (étaient 10k-SFR25).
R3187 passe à 12k-MR25 (était 12k-SFR25).

Page 8-7 Pré-ampl. + laser platines (POS. Volt. SH.)

Adjonction à la liste des composants:

3115. 3116. } 3118. 3119 }	680k-MR25	4822 116 51321
3137 ÷ 3140	10k-MR25	4822 116 51253
3186	22k-MR25	4822 116 51257
3187	12k-MR25	4822 116 51254

Rectification:
3180 6.8k potentiomètre de réglage 4822 100 10599 (acciennement potentiomètre de 10k)

Page 8-8 Schéma de principe du circuit de commande

Rectification:
2103. condensateur tube céramique 10 nF au-dessus de lecteur 6108 et masse ajouter.

Motif:
2103 manque dans le schéma de principe.

6106 (Rel. time LED) passe à MV54123 (était CQ495/II).
6107 (Abs. time LED) passe à MV54123 (était CQ495/II).

Nomenclature de platine du circuit de commande

Supprimée:

CQY95/II	4822 130 31879

Adjonction:

MV54123	4822 130 32222
1N4001G	4822 130 32438

Page 8-10 Schéma de principe "Asservissement 1"

Voir feuillet de modification 8-10-a.

Modification:
3255 passe à 22k-SFR25 (anciennem. 33k)
3257 passe à 33k-SFR25 (anciennem. 22k)
3260 passe à 56k-SFR25 (anciennem. 68k)
3261 passe à 56k-SFR25 (anciennem. 68k)
2217 devient un condens. chimique de 3.3 μF-63 V, + à 2215 (anciennem. 15 μF bipolaire)
2218 passe à 15 nF condens. plat (anciennem. 10 nF).

Adjonction:
6253 diode zener BZX79/C7V5 en parallèle avec 2217 (cathode à 2215).

Motif: de la modification et de l'adjonction:

Eviter la déformation de la première seconde d'un morceau de musique sur certains disques.

Remarques:
Si lors de réparations. le μP d'asservissement MAB8420 est remplacé par un MAB8440. il est à conseiller, si cela n'a pas encore été effectué, de procéder à la modification à la platine d'asservissement.
Sur les appareils où cette modification a déjà été apportée en cours de fabrication. et où le μP d'asservissement MAB8440PB a donc déjà été monté, la platine d'asservissement est reconnaissable à l'adhésif jaune marqué "A".

Page 8-11 Platine d'asservissement et liste des composants

Voir à la p. 8-11-a du feuillet de remplacement ci-joint.

Modification:
Le potentiomètre de réglage "offset adjustment" 3315 est supprimé et devient une résistance de 15k-SFR25. Cette résistance est montée entre 3316 et +1.
2217 devient un condens. chimique (était bipolaire) dont le + est à 2215.

Adjonction:
Diode zener 6253 en parallèle avec 2217, cathode à 2215.

Remarque:
La platine est reconnaissable à l'adhésif rond jaune marqué "A".

Adjonction à la liste des composants:
BZX79/C7V5 - 4822 130 30861.

Page 8-12 Platine d'asservissement et liste des composants
Voir à la p. 8-12-a du feuillet de changement ci-joint.

Modification de la platine:
Voir aux p. de 8-11.

Page 8-13 Schéma de principe "Asservissement 2"

Modification:
3315 passe à 15k-SFR25 (anciennem. potentiomètre de réglage 10k).
3315 est relié entre +1 et 3316.
Motif:
Simplification; l'alignement est désormais inutile.

Remarque:
La platine est reconnaissable à l'adhésif rond jaune marqué "A".

Page 8-14 Schéma de principe du décodeur 1.
Voir à la p. 8-17-1 du feuillet-complément ci-joint.

Suppression:
3651, 3658 - 8,2M-SFR25.

Adjonction:
3757 1E-SFR25 entre la masse et 2651.
Motif:
Simplification; l'alignement de la bobine PLL est désormais superflu.

Remarque:
La platine de décodage est reconnaissable à l'adhésif rond jaune. marqué "A".

Adjonction:
1662 perle céramique autour de l'extrémité de 3612.
Motif:
Protection de l'IC démodulateur contre les décharges électrostatiques.

Modifications:
3686 passe à 100k-SFR25 (était 180k)
3687 passe à 270k-SFR25 (était 220k).
Motif:
Eviter le bobinage accéléré incontrôlé.

Page 8-15 Platine de décodage et liste des pièces

Voir en p. 8-17-2 du feuillet complément ci-joint.

Eliminés sur le dessin de platine:
3651
3658
3736 potentiomètre de réglage
3737
6711 diode zener

Modification sur dessin de platine:
3757 est placé entre la masse et 2651 (était monté entre +1 et 2651).
Un pontet est monté à la place de 3737.

Remarque:
La platine de décodage qui a subi cette transformation est reconnaissable à l'adhésif rond jaune marqué "A".

Rectification à la liste des composants:
MAB8410 (μP décodeur) doit porter le code 4822 209 10558 (= version MAB8410P/B007) anciennement 4822 209 81454 -MAB8410P/B002, celui-ci n'étant prévu que pour leCD100, 200 et 300.

Page 8-16 Platine décodeur et liste des composants

Voir à la page 8-17-3 du feuillet complément.

Modification du dessin de platine:
Comme en p. 8-15.

Supprimé sur la liste des composants:
6711, diode zener BZX79/B5V1.

Page 8-17 Schéma de principe ("decoding 2")

Voir en p. 8-17-4 du feuillet complément ci-joint.

Modification:
3735 passe à 620E-SFR25 (était 560E).

Supprimé:
3736 et 3737.
Motif:
Simplification; le réglage de l'équilibre des voies est superflu.
La platine de décodage ayant subi cette transformation est reconnaissable à l'adhésif rond jaune marqué "A".

Supprimée:
3757
diode zener 6711
Motif:
Simplification, l'alignement de la bobine du PLL est superflu. La tension d'alimentation +5 en est aussi supprimée.
La platine de décodage ayant subi cette transformation est reconnaissable à l'adhésif marqué "A".

Page 8-20 Schéma de principe de commande du tiroir

Modifications:
3107 passe à 120E-NFR25 (était 68E-NFR25)
3112 passe à 470E-SFR25 (était 2,2k-SFR25)
2105 passe à 15 μF-16 V (était 47 μF-10 V)
Motif:
Adapter de commande du tiroir

Modifications à la liste des composants:
3107 passe à 120E-NFR25 4822 111 30537

Adjonction à la liste des composants:
2103 100 nF-250 V safety cap. 5322 121 44302
2104 1 nF safety cap. 4822 122 40347

Page 9-1 Plan de câblage

Voir à la p. 9-1-a du feuillet de changement et p. 9-2 feuillet de complément ci-joint.

Adjonction pour le CD303/01 et /10:
Sélecteur de tensions et porte-fusible.

Remarque:
De ce fait, le fusible 1101 (200 mAT) sur la platine de commande du tiroir du CD303/01/10 vient à être supprimé, le porte-fusible est alors monté sur les points ou le fusible se trouvait sur la platine de commande du tiroir.

Introduit par l'Info A84-111 du 1984-02-29

Page 8-10-a Schéma de principe "Asservissement 1"

Modification:
Sur les appareils à partir de la marque de production AH01, 3257 sur la platine d'asservissement est passé à 22 k - SFR25 (anciennement 33 k).

Motif:
Adapter la régulation du moteur pour la platine de décodage ne comprenant que des IC Philips.
La platine d'asservissement qui a subi cette transformation est reconnaissable à l'adhesif jaune marque "C" et suivantes.

Page 8-20-a Schéma de principe de commande du tiroir

Modification:
2105 passe à un Elco 15 μF - 16 V (anciennement 47 μF - 10 V).
3107 passe à 82 E - NFR25 (anciennement 68 E).
3108 passe à 6,8 E - SFR25 (anciennement 8,2 E).
3112 passe à 470 E - SFR25 (anciennement 2,2 k).

Motif:
Adapter de commande du tiroir.

Adjonction à la liste des composants:

2103	100 nF - 250 V	5322 121 44302
2104	1 nF	4822 122 40347

La platine de commande du tiroir qui a subi cette transformation est reconnaissable à l'adhésif jaune marque "A" et suivantes.